แบบก่อสร้าง

โครงการอาคารสำนักงานองค์การบริหารส่วนตำบลยี่สาร

05.12.16

เจ้าของโครงการ : องค์การบริหารส่วนตำบลยี่สาร

ที่ตั้ง : เลขที่ 125 หมู่ที่ 1

อำเภออัมพวา จังหวัดสมุทรสงคราม

โครงการก่อสร้าง

อาคารสำนักงาน องค์การบริหารส่วนตำบลยี่สาร

สัญญลักษณ์ประกอบแบบ

สัญญลักษณ์	ความหมาย
	แสดงทิศการมองรูปด้านอาคาร
	แสดงแนวตัดอาคาร
	แสดงแบบขยายตำแหน่งแนวเสา
3.00	แสดงระยะศูนย์กลางถึงศูนย์กลาง
3.00	แสดงระยะศูนย์กลางถึงริม
3.00	แสดงระยะริมถึงริม
	แสดงแนวเขตที่ดิน
EL.	แสดงระดับพื้น
	แสดงผนังก่ออิฐมอญครึ่งแผ่น
	แสดงผนังก่ออิฐมอญเต็มแผ่นก่ออิฐมอญ 2 แถว
	แสดงผนังก่ออิฐบล็อค
	แสดงวัสดุคอนกรีต
	แสดงวัสดุไม้
	แสดงดิน
	แสดงกระจก
X	แสดงเบอร์พื้น
X	แสดงเบอร์ผนัง
X	แสดงเบอร์ประตู
X	แสดงเบอร์หน้าต่าง
A-XXX	แสดง แบบสถาปัตยกรรม
ST-XXX	แสดง แบบวิศวกรรมโครงสร้าง
EE-XXX	แสดง แบบวิศวกรรมไฟฟ้าและแสงสว่าง
SN-XXX	แสดง แบบวิศวกรรมสุขาภิบาล

รายการวัสดุประกอบแบบ

รายการวัสดุพื้น	
F1	พื้น ค.ส.ล. ปูทับด้วยกระเบื้องแกรนิตโต้ ขนาด 60x60 cm.
F2	พื้น ค.ส.ล. ปูทับด้วยกระเบื้องแกรนิตโต้ ขนาด 60x60 cm. ชนิดกันลื่น
F3	พื้น ค.ส.ล. ผิวขัดมันเรียบ (ห้องเก็บของ, ทางเดินรอบ)
รายการวัสดุผนัง	
1	ผนังก่ออิฐมอญ ฉาบปูนเรียบทาสีน้ำพลาสติก สีควันบุหรี่
2	ผนังปูกระเบื้องเซรามิค 8"x8"
3	ผนังกระจกใสหนา 6 มม.
4	ผนังสมาร์ทบอร์ด หนา 9 mm. โครงเคร่าสังกะสี ทาสีน้ำพลาสติก
รายการวัสดุฝ้าเพดาน	
C1	ฝ้ายิปซั่มบอร์ดหนา 9 มม. ฉาบเรียบทาสี โครงคร่าวเหล็กชุบสังกะสี
C2	ฝ้ายิปซั่มบอร์ดหนา 9 มม. ชนิดกันชื้น ฉาบเรียบทาสี โครงคร่าวเหล็กชุบสังกะสี
C3	ท้องพื้น ฉาบเรียบ ทาสีน้ำพลาสติกสีขาว
หมายเหตุ	

สารบัญแบบ

แผ่นที่	รายการ
แบบงานสถาปัตยกรรม	
A-01	สารบัญ, สัญลักษณ์ประกอบแบบ
A-02	รายการประกอบแบบ
A-03	มาตรการป้องกันอันตราย, และเหตุเดือดร้อน
A-04	ผังบริเวณ
A-05	แปลนพื้นชั้นหนึ่ง
A-06	แปลนพื้นชั้นสอง
A-07	แปลนหลังคา
A-08	รูปด้าน 1
A-09	รูปด้าน 2
A-10	รูปด้าน 3
A-11	รูปด้าน 4
A-12	รูปตัด A
A-13	รูปตัด B
A-14	รูปตัด C
A-15	รูปตัด D
A-16	แบบขยายประตู
A-17	แบบขยายหน้าต่าง
A-18	แบบขยายห้องน้ำ 1, 2
A-19	แบบขยายห้องน้ำ 4, 5
A-20	แบบขยายห้องน้ำ 3, 6, ขยายห้องน้ำคนพิการ
แบบงานไฟฟ้าแสงสว่างและระบบดับเพลิง	
EE-01	LEGENDS
EE-02	RISER DIAGRAM
EE-03	ELECTRICAL LOAD SCHEDULE
EE-04	ELECTRICAL SPECIFICATION
EE-05	LIGHTING SYSTEM 1st FL.PLAN
EE-06	LIGHTING SYSTEM 2nd FL.PLAN
EE-07	RECEPTACLE OUTLET SYSTEM 1st FL.PLAN
EE-08	RECEPTACLE OUTLET SYSTEM 2nd FL.PLAN
EE-09	FIRE ALARM ,EMERGENCY& EXIT LIGHT SYSTEM 1st FL.PLAN
EE-10	FIRE ALARM ,EMERGENCY& EXIT LIGHT SYSTEM 2nd FL.PLAN
EE-11	TELEPHONE, TELEVISION OUTLET, COMPUTER OUTLET SYSTEM 1st FL.PLAN
EE-12	TELEPHONE, TELEVISION OUTLET, COMPUTER OUTLET SYSTEM 2nd FL.PLAN
EE-13	TYPICAL DETAIL
EE-14	TYPICAL DETAIL

สารบัญแบบ

แผ่นที่	รายการ
แบบงานวิศวกรรมโครงสร้าง	
ST-01	แปลนฐานราก
ST-02	แปลนเสา, คาน-พื้นชั้นหนึ่ง
ST-03	แปลนเสา, คาน-พื้นชั้นสอง
ST-04	แปลนคานหลังคา
ST-05	แปลนโครงหลังคา
ST-06	ขยายฐานราก F1, F2, F3
ST-07	ขยายโครงสร้าง
ST-08	ขยายคาน B1-B13
ST-09	ขยายพื้น S1-S3, ขยายทางลาด, ขยายรางลูกกรง
ST-10	แบบขยายบันได, ขยายบ่อน้ำ
ST-11	แบบขยายพื้นสำเร็จรูป
ST-12	แปลนฐานเสาธง
ST-13	รูปด้านเสาธง
ST-14	รูป A ตัดฐานเสาธง
ST-15	แปลนฐานราก-คานคอดิน ลานเสาธง, แปลนโครงสร้างลานเสาธง
ST-16	แบบขยายฐานราก F1, แบบขยายโครงสร้าง, แบบขยายการเสริมเหล็ก
ST-17	รูปตัด C1, C2, C3, แบบแสดงขนาดเสาโซ่ว์
แบบงานสุขาภิบาล	
SN-01	รายการประกอบแบบระบบสุขาภิบาล
SN-02	แปลนระบบสุขาภิบาลชั้นหนึ่ง
SN-03	แปลนระบบสุขาภิบาลชั้นสอง
SN-04	แบบขยายการติดตั้งท่อต่างๆ
SN-05	รายละเอียดถังบำบัด
SN-06	แบบขยายระบบบำบัดน้ำเสียสำเร็จรูป
SN-07	แบบขยายทั่วไป 1
SN-08	แบบขยายทั่วไป 2
SN-09	แบบขยายทั่วไป 3
SN-10	แบบขยายทั่วไป 4

SAMSAMUTH
ห้างหุ้นส่วนจำกัด สามสมุทรการโยธา

ห้างหุ้นส่วนจำกัด สามสมุทรการโยธา
สำนักงานแห่งที่ 235 หมู่ 6 ต.ท่าเสา อ.เมือง จ.สมุทรสาคร

PROJECT
อาคารสำนักงาน
องค์การบริหารส่วนตำบลยี่สาร

OWNER
องค์การบริหารส่วนตำบลยี่สาร

ARCHITECT
นายประสิทธิ์ ทวีวิทย์เจ้าครรชิต, ส-สถ. 1249
นางสาวระวิวรรณ แสงชื่น ภ-สถ. 12588

STRUCTURAL ENGINEER
นายทวีศักดิ์ อนุสุวรรณ สย. 8502
นายยุทธ จิตวงศ์ศิริ ภย. 55196

SANITARY ENGINEER
นางสาวอรวรรณ พลตรี สล. 134

ELECTRICAL ENGINEER
นายวิทยา นาคกระสันต์ สฟก. 3497

DRAWING
นางสาวระวิวรรณ แสงชื่น

REVISIONS

NO.	DATE	DESCRIPTION

DRAWING TITLE
สารบัญ
สัญลักษณ์ประกอบแบบ

SCALE
1:100

DATE
05/12/2016

DRAWING NO.
A-01

TOTAL
61

รายการประกอบแบบ

บททั่วไป

1. ผู้รับเหมาต้องรับผิดชอบต่อความเสียหายใดๆ อันเกิดแก่อาคารข้างเคียง หรือบุคคลภายนอก หรือลูกจ้างของผู้รับเหมาเองอันเนื่องจากการกระทำการก่อสร้างนี้
2. ผู้รับเหมาต้องรับผิดชอบในการตกแต่ง ซ่อมแซมงานให้เรียบร้อย ตามสัญญาว่าด้วยการรับรองคุณภาพวัสดุ และฝีมือการก่อสร้างในระยะเวลา 1 ปีภายหลังส่งมอบงาน
3. ผู้รับเหมาต้องสร้างด้วยความเรียบร้อย และปฏิบัติให้ถูกต้อง ตามหลักวิชาช่างที่ดี ตอนใดแม้ไม่มีแสดงในแบบ แต่เป็นส่วนหรือเครื่องประกอบการก่อสร้างให้เป็นไปตามหลักวิชาช่างที่ดี ผู้รับเหมาก็ต้องจัดทำให้โดยผู้ออกแบบเป็นผู้วินิจฉัยตามที่เห็นสมควร
4. ผู้รับเหมาต้องทำการก่อสร้างตามขนาดและรูปทรงที่ปรากฏในแบบแปลน ในกรณีที่แบบแปลนไม่ชัดเจนหรือขัดกันกับรายการ ให้ถือรายการเป็นใหญ่ และถ้ารายการไม่ชัดเจน หรือไม่ปรากฏทั้งในแบบแปลนและรายการให้สอบถามผู้ออกแบบก่อนดำเนินการ โดยให้ผู้ออกแบบเป็นผู้วินิจฉัยตามที่เห็นสมควร

รายการประกอบแบบก่อสร้าง

1. เหล็กเสริมคอนกรีต

1.1 ต้องเป็นเหล็กเส้นที่ไม่เคยผ่านการใช้งานมาก่อน ไม่มีสนิมขุม ไม่มีวัสดุอื่นแปลกปลอมเคลือบผิวอยู่ ก่อนใช้ต้องกำจัดสิ่งเคลือบผิวให้หมดสิ้น และไม่มีจุดยึด (YLELD POINT) ไม่น้อยกว่า 2400 กก./ตร.ซม. เมื่อเป็นเหล็กกลม และไม่น้อยกว่า 3000 กก./ตร.ซม. เมื่อเป็นเหล็กข้ออ้อย

1.2 ระยะช้องอปลายปลายเหล็กเส้น ขนาดเส้นผ่าศูนย์กลางที่เล็กที่สุดสำหรับของอให้ใช้เท่ากับ 5 เท่าของ" เหล็กเส้นนั้น โดยวัดด้านในของช้องอ 180 ให้มีส่วนยื่นต่อจากส่วนที่เป็นโค้งครึ่งวงกลมอีกอย่างน้อย 4 เท่าของ " ของเหล็กนั้น และไม่น้อยกว่า 5 ซม. ส่วนของอ 90 ให้มีส่วนยื่นต่อจากส่วนที่เป็นโค้งอีกอย่างน้อย 16 เท่าของ" เหล็กเส้นนั้น และไม่น้อยกว่า 10 ซม.

1.3 การต่อเหล็กเสริมโดยวิธีทาบต่อสำหรับเหล็กผิวเรียบและเหล็กข้ออ้อย ให้ระยะทาบกันไม่น้อยกว่า 50 และ 30 เท่าของ" เหล็กเสริมนั้นและไม่น้อยกว่า 50 ซม. และ 40 ซม. ตามลำดับถ้าใช้วิธีทาบเชื่อมแทน การทาบเชื่อมให้ระยะทางเป็น 25 และ 15 เท่า ให้มีส่วนยื่นต่อจากส่วนที่เป็นโค้งอีกอย่างน้อย 16 เท่าของ" เหล็กเส้นนั้น" ของเหล็กผิวเรียบและข้ออ้อยตามลำดับ ส่วนการเชื่อมพอกโดยแต่ละชั้นของการซื่อมต้องส่งตัวอย่างให้ทดสอบความแข็งแรง โดยสามารถรับรองถึงจนเหล็กขาดนอกรอยเชื่อมค่าใช้จ่ายต่างๆ ในการทดสอบเป็นผู้ออกเองทั้งสิ้น

1.4 ลวดผูกเหล็กให้ใช้เบอร์ 18 ตามมาตรฐานผลิตภัณฑ์อุตสาหกรรม ม.อ.ภ. 138 – 2518

งานคอนกรีต

2.1 ปูนซีเมนต์ (PORT LAND) ให้ใช้ปูนซีเมนต์ปอร์ตแลนด์ ประเภทหนึ่ง ตามมาตราฐาน มอก.

2.2 ทราย ต้องเป็นทรายน้ำจืดที่คมแข็งไม่เปราะแตกง่าย สะอาดปราศจากวัสดุอื่นที่จะเป็นภัยต่อคอนกรีตจอบน ซึ่งอาจทดสอบด้วยน้ำยา SODIUM HYDROXIDE 3 % ตามวิธีมาตรฐานมีค่า FINENESS MODULUS 2.75 – 3.25

2.3 หิน ต้องเป็นหินสะอาดแข็งแกร่งทนทาน ไม่เปราะแตกง่ายปราศจากวัสดุอื่นที่เป็นภัยต่อคอนกรีตบน หรือเคลือบอยู่ ต้องมีส่วนคละสม่ำเสมอ WELL GRADED กล่าวคือใน 1 ปริมาตรจะมีก้อนที่มีความยาวของก้อนมากกว่า 3 เท่าของด้านอื่นของก้อนเกิน 20 " ไม่ได้เมื่อทดสอบการสึกกร่อนโดยวิธี LOS ANGELES ABRASION TEST แล้วต้องสูญเสียน้ำหนักไม่เกิน 40 %

2.4 น้ำที่ใช้ผสมคอนกรีต ใสสะอาดดื่มได้ โดยปราศจาก รส , กลิ่น , น้ำมัน , กรด , ด่าง , เกลือ น้ำตาล และอินทรีย์สารอื่นๆ

2.5 ส่วนผสมคอนกรีต ผู้รับจ้างเหมาต้องส่งรายละเอียดการผสมคอนกรีตโดยน้ำหนัก (MIXED DESIGN) วิศวกรออกแบบตรวจสอบ และเห็นชอบก่อนเริ่มงานคอนกรีตพร้อมทั้งการส่งผลการทดสอบลูก CYLINDER คอนกรีตขนาด " 15 ซม. 3 ตัวอย่างทั้งนี้วิศวกรผู้ออกแบบมีสิทธิ์ที่จะสั่งให้ทำลูก CYLINDER ในระหว่างเทคอนกรีตเมื่อสงสัยว่าคอนกรีตนั้นอาจมีคุณภาพไม่ดีพอ

2.6 กำลังอัดของคอนกรีตเมื่อครบ 28 วัน ต้องมีค่ากำลังอัดของแท่ง CYLINDER ขนาด" 15 ซม. สูง 30 ซม. ไม่น้อยกว่า 210 กก./ซม.^{2} และจะต้องใช้ปริมาณปูนซีเมนต์ไม่น้อยกว่า 325 กก./ลบ.ม.

2.7 การเทคอนกรีต ห้ามใช้คอนกรีตที่ผสมแล้วเกิน 30 นาที หรือคอนกรีตที่เริ่มก่อตัวเป็นก้อนบ้างแล้วแม้แต่บางส่วนหรือคอนกรีตที่มีวัสดุอื่นปะปนอยู่ การเทต้องต้องทำให้คอนกรีตที่เทแน่น โดยการใช้เครื่องสั่นคอนกรีต

3. เหล็กรูปพรรณ

3.1 เหล็กฉากเหล็กแผ่น และเหล็กรูปพรรณอื่นๆ ที่นำมาใช้ต้องเป็นเหล็กใหม่ ไม่มีสนิมขุมและสิ่งอื่นแปลกปลอมเคลือบผิวอยู่ อันเป็นอันตรายต่อโครงสร้าง มีคุณภาพสม่ำสมอ

3.2 ผิวเหล็กรูปพรรณจะต้องทาสีรองพื้นกันสนิมอย่างน้อย 2 ครั้ง และทาทับด้วยสีอีกอีก 2 ครั้ง ตามที่กำหนดในแบบ

3.3 กรณีในการเชื่อมทับลงบนรอยเชื่อมเดิม ให้เคาะขี้เชื่อม (SLAG) ออกให้หมดเสียก่อนแล้วจึงเชื่อมทับรอยเชื่อมเดิมได้

3.4 ลวดเชื่อมที่ให้เชื่อมทั้งหมดให้ใช้ของ KOBE หรือ YAWATA ที่มีคุณภาพตามมาตรฐานของผู้ผลิต

3.5 ขนาดของรอยเชื่อมถ้าไม่ได้ระบุเป็นอย่างอื่น ให้ใช้รอยเชื่อมขนาดดังต่อไปนี้
- ความหนาของเหล็กที่เชื่อม ตั้งแต่ 0 – 6 ให้ขนาดของรอยเชื่อมเท่าความหนาของเหล็กนั้น
- ความหนาของเหล็กที่เชื่อมมากกว่า 6 มม. ขึ้นไป ให้ขนาดของรอยเชื่อมเท่ากับความหนาของเหล็กนั้นลบด้วย 2 มม.

3.6 เหล็กรูปพรรณทั่วไปให้ใช้มาตรฐาน SS–41 นอกเหนือจากเหล็กแป๊ปดำให้ใช้มาตรฐาน SKT–30

4. ไม้แบบ

4.1 โดยทั่วไปผิวคอนกรีตเปลือยให้ใช้แบบไม้อัด หรือแบบเหล็กและลบมุม 2 x 2 ซม.โดยตลอด

4.2 การค้ำของไม้แบบต้องทำอย่างแข็งแรง และปราณีต เมื่อถอดไม้แบบออกแล้วต้องไม่คดหรืองอจนมากเกินไป ถ้าปรากฏว่าเป็นโพรงหรือบุน จะต้องรีบแต่งให้เรียบร้อยโดยขูดหน้าขรุขระที่นูนออกลงเสมอผิวหน้าทั่วไป และถ้าใช้ปูนซีเมนต์ผสมทรายในอัตราส่วน 1 ส่วน 3 อุดรูโพรงต่างๆ ให้ผิวหน้าเรียบโดยทั่ว

4.3 ไม้แบบจะถอดออกไม่ได้จนกว่าจะครบกำหนดเวลาจากการเทคอนกรีตแล้ว ดังนี้

4.3.1 แบบข้างสา , ข้างคาน , ข้างกำแพง 2 วัน

4.3.2 แบบล่างของพื้น 14 วัน และเมื่อถอดแล้วให้ค้ำกลางคานไว้อีก 12 วัน

4.3.3 แบบล่างรองรับคาน 14 วัน และเมื่อถอดแล้วให้ค้ำกลางคานไว้อีก 12 วัน ทั้งนั้นให้ยกเว้นในกรณีที่ใช้ปูนซีเมนต์แข็งตัวเร็ว โดยให้ถือกำหนดถอดแบบออกได้เมื่อครบอายุ 7 วัน

4.4 ในกรณีที่เป็นโครงสร้างบนดิน ให้บดอัดดินให้แน่นแล้วเทคอนกรีตหยาบเป็นแบบ

4.5 ในการลบมุมแบบไม้เสาและคาน
แบบไม้เสาให้ลบมุม 2 x 2 ซม. โดยรอบเสาทั้งสี่ด้าน
แบบไม้คานให้ลบมุม 2 x 2 ซม. ทั้ง 2 ข้างของท้องคาน

5. งานสี

5.1 ผู้รับจ้างต้องสั่งซื้อสี โดยตรงจากบริษัทผู้ผลิตหรือตัวแทนจำหน่ายของบริษัท โดยใบรับรองจากบริษัทแจ้งปริมาณสีที่สั่งมาเพื่องานนี้จริง สีที่ใช้ต้องเป็นของใหม่ห้ามนำสีเก่าที่ใช้เหลือจากงานอื่นมาใช้

5.2 งานทั่วไปทั้งหมดให้ใช้ชนิดของสีตามมาตรฐานของผู้ผลิตหรือที่กำหนดไว้ในรายการ ในกรณีที่มีการเทียบเท่าคุณภาพสี หรือมีการเปลี่ยนแปลงใดๆ จากรายการงานสี ผู้รับเหมาจะใช้รับอนุมัติจากทางเจ้าของและผู้ออกแบบเสียก่อน

6. รายละเอียดอื่น

6.1 ผิวคอนกรีตเปลือย , ผิวปูนฉาบ , หรือคอนกรีตบล็อก ให้ทำความสะอาดฝุ่นละอองคราบน้ำมันและสิ่งสกปรกอื่นๆ ออกให้หมด และทิ้งไว้ให้แห้งสนิทเสียก่อน แล้วจึงทาด้วยสีน้ำพราสติครองพื้น 1 ครั้ง และทาทับอีก 2 ครั้ง เว้นระยะเวลาครั้งละประมาณ 4 ชม. สีน้ำพราสติคที่ใช้ภายในและนอกให้เป็นไปตามชนิดของผู้ผลิต

6.2 ส่วนที่เป็นโลหะ (โครงเหล็กทั่วไปหรือประตูหน้าต่าง) ให้ทำความสะอาดรอยสกปรกต่างๆ เช่น สนิม ฝุ่นละอองและ คราบน้ำมันต่างๆ ด้วยกระดาษทราย หรือแปลงลวดไฟฟ้าให้สะอาดเสียก่อน แล้วจึงทาสีกันสนิมจำพวก RED – LEAD รองพื้นอย่างน้อย 2 ครั้ง ทิ้งให้แห้งสนิทจึงทาทับด้วยสีน้ำมันอีก 2 ครั้ง

6.3 ในกรณีที่เป็นท่อเหล็กกลม หรือเหลี่ยมที่ในงานโครงสร้าง ผิวภายนอกให้ทาสีรองพื้นและสีน้ำมันตามกรรมวิธีข้อ 6.2 ส่วนผิวภายในของท่อเหล็กกลมหรือเหลี่ยมให้ทาหรือจุ่มเฉพาะสีรองพื้น 2 ครั้ง

6.4 ส่วนที่เป็นไม้ให้ทำความสะอาดรอยสกปรกต่างๆ และแต่งหน้าให้เรียบตามกรรมวิธีของช่างที่ดีก่อนที่จะย้อมหรือทาด้วยสีน้ำมันตามที่ระบุในแบบ

6.5 ผลิตภัณฑ์งานสีทั้งหมดให้ใช้ของ.....TOA.....หรือคุณภาพเทียบเท่า

6.6 วัสดุมุงหลังคาให้ใช้กระเบื้องซีเพคโมเนีย

SAMSAMUTH
ห้างหุ้นส่วนจำกัด สามสมุทรการโยธา

ห้างหุ้นส่วนจำกัด สามสมุทรการโยธา
สำนักงานแจ้งเกิด 126 หมู่ 8 ต.ท่าทราย อ.เมือง จ.สมุทรสงคราม

PROJECT
อาคารสำนักงาน
องค์การบริหารส่วนตำบลยี่สาร

OWNER
องค์การบริหารส่วนตำบลยี่สาร

ARCHITECT
นายประสิทธิ์ วุฒิวิทย์ชาลิน ส.ถ. 1249
นางสาวระวีวรรณ แสงชื่น ภ-สถ. 12588

STRUCTURAL ENGINEER
นายทวีศักดิ์ อนุสุวรรณ สย. 8582
นายยุทธ จิตรณรงค์ ภย. 55196

SANITARY ENGINEER
นางสาวอรวรรณ หลดรี สส. 134

ELECTRICAL ENGINEER
นายวิทยา นาคกระลัน์ สฟก. 3497

DRAWING
นางสาวระวีวรรณ แสงชื่น

REVISIONS		
NO.	DATE	DESCRIPTION

DRAWING TITLE
สารบัญ
สัญลักษณ์ประกอบแบบ

SCALE 1:100

DATE 05/12/2016

DRAWING NO. A-02

TOTAL

มาตรการการจัดการความปลอดภัยในการก่อสร้างอาคาร

1. สำรวจและจัดส่งแบบแผนผังแสดงรายละเอียดต่างๆ ของตำแหน่งความลึก และขนาดโครงสร้างได้ดินฐานรากข้างเคียง และสาธารณูปโภคอื่นๆ

2. จัดทำมาตราการเพื่อป้องกันมิให้ เกิดอันตรายต่อสุขภาพ ชีวิต ร่างกาย ทรัพย์สิน ตลอดจนมาตรการในการรักษาคุณภาพสิ่งแวดล้อม เพื่อตรวจสอบแนว และป้องกันปัญหาการจราจร และสิ่งสาธารณะประโยชน์

3. กรณีอาคารอาคารที่ปลูกสร้างติดต่อกับทางสาธารณะ จะลงมือปลูกสร้างได้เมื่อได้นัดหมายให้วิศวกรผู้ควบคุมงานทราบ ติดตั้งสิ่งป้องกันอันตรายที่จะเกิดขึ้นต่อผู้ใช้ทางสาธารณะนั้น

4. ในระหว่างการก่อสร้าง ผู้รับจ้างต้องดำเนินการดังนี้

4.1 ขอบเขตและทางเข้าออกสถานที่ก่อสร้าง

4.1.1 ต้องมีสถานที่เพื่อไว้สำหรับล้างล้อรถ พร้อมอุปกรณ์ที่ใช้ฉีดที่มีแรงดันสูงเพื่อล้างล้อรถ หรือวิธีการอื่นๆ หรือตัวถังรถที่เหมาะสม เพื่อทำความสะอาดรถก่อนออกจากสถานที่ก่อสร้าง

4.1.2 ต้องจัดทำรั้วชั่วคราวที่แข็งแรง สูงไม่น้อยกว่า 2 เมตรปิดกั้นตามแนวเขตที่ติดต่อกับพื้นที่สาธารณะ หรือที่ดินต่างเจ้าของ หรือที่ดินต่างผู้ครอบครอง กรณีติดต่อกับที่สาธารณะจะต้องมีสิ่งปกคลุมทางเดินเพื่อป้องกันวัสดุตกหล่นด้วย

4.1.3 ห้ามมิให้ปิดทางเข้า-ออกมากกว่าช่องทาง และให้ใช้ยางแอสฟัลต์หรือคอนกรีตปูบริเวณทางเข้า ออกด้วย

4.1.4 ในการจัดทำทางเข้า -ออก ห้ามมิให้ถมช่องทางน้ำไหลเพื่อใช้เป็นทางเข้าออกและต้องไม่กระทำการใดๆ ที่ก่อให้เกิดความเสียหายต่อระบบระบายน้ำ หรือขีดขวางช่องทางน้ำสาธารณะ

4.1.5 ผู้รับจ้างที่ก่อสร้างอาคารที่ติดกับที่สาธารณะมีหน้าที่ดูแลรักษาความสะอาดทางเท้า และที่สาธารณะที่ติดอยู่กับอาคารที่ก่อสร้างหรือบริเวณของอาคารที่ก่อสร้าง

4.1.6 ภายในรั้วบริเวณที่ก่อสร้างต้องจัดให้มีร่องน้ำ และบ่อกักเก็บน้ำที่มีขนาดพอเพียง เพื่อรองรับน้ำที่เกิดจากการก่อสร้าง และก่อนระบายลงสู่ทางน้ำสาธารณะต้องจัดให้มีระบบบำบัด สิ่งปฏิกูล เศษวัสดุ หรือสารเคมีที่ใช้ในการก่อสร้าง

4.2 วัสดุและการจัดกองวัสดุ

4.2.1 ผงซีเมนต์ ที่มีปริมาณมากกว่า 20 ถุง ต้องคลุมด้วยผ้าคลุมหรือเก็บในพื้นที่ที่ปิดล้อม ทั้งด้านบนและด้านข้างอีกอีกด้าน

4.2.2 ผงซีเมนต์ หรือคอนกรีตที่ใช้ในการก่อสร้าง ต้องบรรจุในภาชนะที่ปิดมิดชิด

4.2.3 การกองวัสดุที่มีฝุ่น ต้องปิดหรือปกคลุม หรือเก็บในที่ที่ปิดล้อม ทั้งด้านบน และด้านข้างอีกอีกด้าน หรือฉีด พรม ด้วยน้ำเพื่อที่จะให้ผิวเปียกอยู่เสมอ หรือวิธีการอื่นที่เหมาะสม

4.2.4 การขนย้าย วัสดุที่มีฝุ่น ต้องฉีดพรมด้วยน้ำทันทีก่อนขนย้าย

4.2.5 ห้ามดำเนินการ ติดตั้ง กอง หรือเก็บเครื่องมือ เครื่องใช้ วัสดุก่อสร้าง หรือชิ้นส่วนโครงสร้างในที่สาธารณะเว้นแต่ได้รับอนุญาตหรือได้รับความเห็นชอบจากผู้ว่าราชการกรุงเทพมหานคร และผู้รับจ้างต้องจัดให้มีการป้องกันภยันอันตรายที่อาจเกิดต่อสุขภาพ ชีวิต ร่างกาย หรือทรัพย์สินและติดตั้งไฟให้มีแสงสว่างเพียงพอ ในระหว่างพระอาทิตย์ตกถึงพระอาทิตย์ขึ้นด้วย

4.3 การเคลื่อนย้ายวัสดุที่ทำให้เกิดฝุ่นด้วยสายพาน

4.3.1 ระบบขนส่งแบบสายพานที่ขนวัสดุต้องปิดด้านบนและด้านข้างทั้ง2ด้าน

4.3.2 จุดเชื่อมระหว่าง2สายพาน ต้องจัดทำหลังคาปิดให้มิดชิด

4.3.3 บริเวณปลายสายพานต้องติดตั้งอุปกรณ์ที่ใช้สำหรับกำจัดเศษวัสดุ ที่ตกค้างอยู่บนสายพาน และจัดเก็บให้เรียบร้อยก่อนที่วัสดุตกลงสู่พื้น

4.4 การเจาะ การตัด การขัดผิววัสดุที่มีฝุ่น โดยใช้เครื่องจักร หรือเครื่องยนต์ ต้องฉีดน้ำหรือสารเคมีบนผิวอย่างต่อเนื่อง เว้นแต่ได้มีการติดตั้งอุปกรณ์ที่แยกฝุ่นหรือกรองฝุ่นไว้แล้ว

4.5 การผสมคอนกรีต การไสไม้ การกระทำใดๆ ที่ก่อให้เกิดมลภาวะ ต้องจัดทำในพื้นที่ที่ได้คลุมด้วยผ้าคลุม หรือในห้องที่มีหลังคาและผนังปิดด้านข้างอีก 3 ด้าน หรือวิธีการอื่นที่เหมาะสม

4.6 การดำเนินการเก็บวัสดุที่เหลือใช้

4.6.1 เศษวัสดุจะต้องปกคลุมด้วยผ้าหรือปิดมิดชิดทั้งด้านบน และด้านข้างอีก 3 ด้าน

4.6.2 ต้องจัดให้มีปล่องชั่วคราว หรือวิธีการอื่นที่เหมาะสมที่ปิดมิดชิดสำหรับทิ้ง หรือลำเลียงเศษวัสดุ

4.6.3 ต้องขนย้ายเศษวัสดุ ขยะ และสิ่งปฏิกูล ออกจากสถานที่ก่อสร้างอย่างน้อยทุกๆ 2 วัน หากยังไม่พร้อมที่จะขนย้ายต้องจัดให้มีที่พักรวมที่มีขนาดเพียงพอ อยู่ในตำแหน่งที่สะดวกในการจัดเก็บ และต้องมีมาตรการทำความสะอาดอย่างต่อเนื่องตลอดเวลา ป้องกันไม่ให้เกิดฝุ่นละอองหรือสิ่งสกปรก เปรอะเปื้อน

4.6.4 ปลายปล่องที่ใช้ทิ้งเศษวัสดุ ต้องสูงจากระดับพื้น หรือภาชนะรองรับไม่เกิน 1 เมตร

4.7 การควบคุมด้านฝุ่นละอองและเศษวัสดุร่วงหล่น

4.7.1 การก่อสร้าง ดัดแปลง รื้อถอน หรือเคลื่อนย้ายอาคารในส่วนที่อยู่เหนือระดับพื้นดินเกิน 10 เมตร ต้องใช้ผ้าใบกั้น หรือผ้าใบโปร่งแสง หรือวัสดุอื่นที่ เหมาะสมปิดกั้นตัวอาคาร เพื่อป้องกันเศษวัสดุก่อสร้างร่วงหล่นและฝุ่นละอองฟุ้งกระจาย

4.8 การทำฐานรากอาคาร

4.8.1 การทำฐานรากอาคารโดยใช้สาเข็มด้วยการเจาะ กด หรือตอก และการขุดดิน ผู้รับจ้างจะกระทำได้เฉพาะในเวลาระหว่างพระอาทิตย์ขึ้นถึงพระอาทิตย์ตก ถ้าจะกระทำในเวลาระหว่างพระอาทิตย์ตกถึงพระอาทิตย์ขึ้น จะต้องได้รับอนุญาตเป็นหนังสือจากวิศวกรควบคุมงาน และได้รับความเห็นชอบจากเจ้าพนักงานท้องถิ่นก่อน

4.8.2 ปั้นจั่น เครื่องมือ เครื่องจักรที่ใช้ตอกเสาเข็ม หรือเจาะดิน เพื่อทำเสาเข็ม ต้องจัดให้มีการป้องกัน เสียง ควัน และการฟุ้งกระจายของเศษดินระหว่างดำเนินการ โดยใช้ผ้าใบกั้นหรือวัสดุอย่างอื่นหรือเทียบเท่า ซึ่งรอบบริเวณมีความสูงอย่างน้อย 2 ใน 3 ของความสูงของปั้นจั่นที่ใช้ตอกเสาเข็ม หรือเจาะดิน

4.8.3 ถ้าตำแหน่งของเสาเข็มอยู่ห่างจากอาคารต่างเจ้าของ หรือต่างผู้ครอบครองน้อยกว่า 30 เมตร ให้ใช้เสาเข็มที่มีการเจาะดินออกบ้างหรือทั้งหมด

4.8.4 การทำเข็มพืด การทำเสาเข็ม และการขุดดู จะต้องกระทำห่างจากเขตที่ดิน ข้างเคียงหรือต่างเจ้าของ ไม่น้อยกว่า 80 เซ็นติเมตร หรือตามที่กฎหมายอื่นกำหนดไว้ เว้นแต่จะได้รับการยินยอมจากเจ้าของที่ดินข้างเคียง หรือต่างเจ้าของเป็นหนังสือ

4.8.5 ดินที่ขุดออกจากการก่อสร้างฐานราก ต้องจัดให้มีที่กองโดยเฉพาะและต้องปิดหรือปกคลุม หรือเก็บในพื้นที่ที่ปิดล้อม ซึ่งไม่ก่อให้เกิดความเดือดร้อนรำคาญต่อเจ้าของที่ดินข้างเคียง หรือประชาชนที่ใช้ที่สาธารณะ

4.9 นั่งร้าน

4.9.1 นั่งร้านที่ใช้ในการก่อสร้างที่สูงเกิน 5 ชั้น หรือ 21 เมตรผู้รับจ้างต้องยื่นแผนผังบริเวณแบบแปลนและรายการประกอบแบบแปลนของนั่งร้านซึ่งออกแบบและคำนวณโดยผู้ได้รับอนุญาตให้เป็นผู้ประกอบวิชาชีพ ตามพระราชบัญญัติวิศวกรรม พ.ศ. 2505 ต่อเจ้าพนักงานท้องถิ่นเพื่อเป็น หลักฐานก่อนจะสร้างนั่งร้านดังกล่าวได้

4.9.2 นั่งร้านที่ทำด้วยไม้ไผ่ ต้องรับน้ำหนักได้ไม่น้อยกว่า 2 เท่า ของน้ำหนักบรรทุกสูงสุดบนนั่งร้านนั้นๆและไม่น้อยกว่า 4 เท่า ในกรณีนั่งร้านทำด้วยไม้

4.9.3 อาคารสูงตั้งแต่ 10 เมตร ขึ้นไปจะต้องมีที่ว่าง เพื่อติดตั้งนั่งร้านไม่น้อยกว่า 80 เซ็นติเมตร และจะล้ำที่ดินต่างเจ้าของหรือผู้ครอบครองไม่ได้ เว้นแต่จะได้รับความยินยอมเป็นหนังสือ

4.10 การควบคุมด้านเสียงและแสง

4.10.1 การก่อสร้าง ดัดแปลง รื้อถอนหรือเคลื่อนย้ายอาคาร จะกระทำให้เกิดเสียงดังเกินกว่า 75 เดซิเบล(เอ) ในระหว่างระยะ30 เมตร ไม่ได้

4.10.2 ห้ามก่อสร้างหรือกระทำการใดๆ ในบริเวณที่ได้รับอนุญาตให้ก่อสร้าง ดัดแปลง รื้อถอน หรือ เคลื่อนย้ายอาคาร ซึ่งก่อให้เกิดเกิดเสียง แสง และมลภาวะรบกวนต่อสุขภาพ ชีวิต ร่างกาย ของผู้อาศัยข้างเคียง ระหว่าง 22.00น.ถึง 06.00น เว้นแต่จะมีมาตราการป้องกันเป็นอย่างดี และ ได้รับการ เห็นชอบจากเจ้าพนักงานท้องถิ่นแล้ว

4.11 ผู้ควบคุมงาน ซึ่งเป็นผู้ประกอบวิชาชีพ ควบคุม ตามพระราชบัญญัติวิชาชีพวิศวกรรม พ.ศ.2505 และพระราชบัญญัติวิชาชีพสถาปัตยกรรม พ.ศ.2508 ต้องแสดงรายการตรวจสอบงานก่อสร้าง ตามมาตรฐานปฏิบัติของวิศวกรรมและสถาปัตกรรมควบคุม โดยส่งเป็นเอกสารบันทึกผลการตรวจสอบลงลายมือ ชื่อกำกับแล้วส่งให้เจ้าพนักงานทำหน้าที่ตรวจสอบตามแบบฟอร์มที่กำหนดไว้

4.12 ในกรณีที่วัสดุอุปกรณ์ในการก่อสร้าง หรือสิ่งป้องกันภยันอันตราย เกิดการชำรุดเสียหายที่อาจเป็นภยันอันตรายต่อสุขภาพ ชีวิต ร่างกาย หรือทรัพย์สิน ต้องหยุดการก่อสร้างทันทีจนกว่าแก้ไขข้อขัดข้อง ให้เรียบร้อยก่อน จึงจะดำเนินการก่อสร้างต่อไปได้

4.13 ห้ามมิให้บุคคลหนึ่งบุคคลใดพักอาศัย หลับนอน หรือนอนค้างในอาคารที่กำลังก่อสร้าง

5. เมื่อดำเนินการก่อสร้างแล้วเสร็จ

5.1 ต้องรีบดำเนินการเก็บวัสดุที่เหลือจากการก่อสร้าง และทำความสะอาดบริเวณสถานที่ก่อสร้างและรอบสถานที่ก่อสร้างที่ยังตกหล่นอันเนื่องมาจากการต้องรีบดำเนินการเก็บวัสดุที่เหลือจากการก่อสร้าง

5.2 ต้องทำการล้างท่อระบายน้ำ หรือทำความสะอาดทางระบายน้ำสาธารณะให้ปราศจากเศษวัสดุ ก่อสร้างให้เรียบร้อย

5.3 ในกรณีที่การก่อสร้าง ดัดแปลง รื้อถอน หรือเคลื่อนย้ายอาคารทำให้ถนน ทางสาธารณะหรือสาธารณูปโภคอื่นๆเกิดความเสียหาย การต่อเชื่อมท่อประปา ฯลฯ จะต้องทำการซ่อมแซมให้อยู่ในสภาพที่ดี

5.4 การต่อเชื่อมสิ่งต่างๆกับสาธารณูปโภค เช่น การเปิดทางเข้า ออก การเชื่อมท่อระบายน้ำ ไม่ก่อให้เกิดความเสียหาย ต่อส่วนรวมและต้องเป็นไปตามบทบัญญัติของกฎหมายในเรื่องนั้น

6. การขุด หรือ การถมดิน

6.1 ต้องจัดให้มีเครื่องหมาย ติดตั้งป้ายเตือนอันตรายให้ชัดเจน (ต้องมีแสงสว่างเพียงพอ หรือมีไฟกระพริบสัญญาณสีแดง) ณ.บริเวณที่ทำการขุดดิน

6.2 จะต้องจัดให้มีโครงสร้างป้องกันดินพังทลายของที่ดินข้างเคียง โดยมีวิศวกรผู้รับจ้างรับผิดชอบตลอดเวลาที่มีการขุดดิน

6.3 จะต้องขุดดินให้ห่างจากแนวเขตอาคาร หรือที่ดินข้างเคียงไม่น้อยกว่า2.00เมตร โดยชอบ โดยมีค่าพิกัดความปลอดภัยในการขุดดินต้องไม่น้อยกว่า 2.5

6.4 การขนดิน หรือบรรทุกดิน น้ำหนักบรรทุกต้องไม่เกินที่กำหนดไว้ตามกฎหมาย ว่าด้วยการขนส่งทางบก และในกรณีที่มีประกาศผู้อำนวยการทางหลวง ใช้บังคับก็ให้เป็นไปตามประกาศโดยเคร่งครัด และต้องตรวจสอบการรับน้ำหนักของถนนภายในบริเวณรอบสถานที่บริเวณก่อสร้าง ว่าสามารถรับน้ำหนักได้ปลอดภัย เว้นแต่ได้รับอนุญาตจากผู้มีอำนาจ

6.5 ห้ามขุดดิน ถมดิน ขนดิน บรรทุกดิน หรือเคลื่อนย้ายดิน ระหว่างเวลา 22.00น. ถึง 06.00น. ของหน่วยงานนั้นและผู้ว่าราชการกรุงเทพมหานคร

6.6 ห้ามใช้เครื่องจักรกลที่ทำให้เกิดเสียงดังเกินกว่า 75 เดซิเบล(เอ) ภายในรัศมี 30 เมตร

6.7 ห้ามใช้เครื่องจักรกล ในการขุดดินหรือถมดิน อันก่อให้เกิดความสั่นสะเทือนที่จะทำให้เกิดความเสียหายต่อสิ่งปลูกสร้างข้างเคียง

7. การขนส่งวัสดุ

7.1 รถบรรทุกวัสดุที่ใช้ในการก่อสร้าง หรือเศษวัสดุที่เหลือจากการก่อสร้าง ต้องจัดให้มีผ้าใบคลุมให้มิดชิดโยงยึดเข็งแรง

7.2 ยานพาหนะที่ใช้ต้องไม่บรรทุกน้ำหนักเกินความสามารถ ในการรับน้ำหนักบรรทุกมาตรฐานของถนนที่กำหนดไว้

7.3 ห้ามล้างล้อรถยนต์ หรือล้อเลื่อนลงบนถนนหรือที่สาธารณะ และทำให้ถนนหรือที่สาธารณะสกปรก หรือในที่สาธารณะใดๆ

7.4 ห้ามปล่อยเศษวัสดุที่เหลือจากการก่อสร้าง หรือที่ติดค้างมากับรถบรรทุกวัสดุ ลงบนถนน ทางระบายน้ำ และสามารถมองเห็น

8. ผู้รับจ้างต้องติดป้ายขนาดกว้างไม่น้อยกว่า 0.60 เมตร ยาวไม่น้อยกว่า 1.00 เมตร ในบริเวณที่ก่อสร้างอาคาร ได้ง่ายตลอดเวลาที่ก่อสร้าง โดยแสดงข้อความดังต่อไปนี้

ก่อสร้างอาคารชนิด _____
จำนวน _____ เพื่อใช้เป็น _____
ใบอนุญาตเลขที่ _____ ลงวันที่ _____
กำหนดแล้วเสร็จ ในวันที่ _____
เจ้าของอาคาร _____
ผู้ดำเนินการ _____
ผู้ควบคุมงาน _____ เลขทะเบียน สย. _____
ผู้ควบคุมงาน _____ เลขทะเบียน ส-สถ. _____

9. ผู้รับจ้างต้องจัดให้มีหมวกแข็ง ตามมาตรฐานความปลอดภัย ให้เข้าไปในเพื่อป้องกันภยันตรายต่อศีรษะแก่ผู้ได้รับอนุญาตสถานที่ก่อสร้างอาคาร

10. ผู้รับจ้างต้องปฏิบัติตามกฎหมาย พระราชบัญญัติ ประกาศกระทรวง ข้อบัญญัติและระเบียบต่างๆ ที่เกี่ยวข้องกับการดำเนินงานก่อสร้างอาคารหลังนี้ ถึงแม้ว่าจะไม่มีระบุไว้ในรายการนี้ก็ตาม

11. หมายเหตุ รูปแบบและรายการไม่ชัดเจนให้อยู่ในดุลยพินิจของช่างผู้ควบงานและคณะกรรมการตรวจการจ้างโดยถือผลประโยชน์ของทางราชการเป็นหลัก

ตัวอย่างแบบขยายนั่งร้านนอกอาคาร

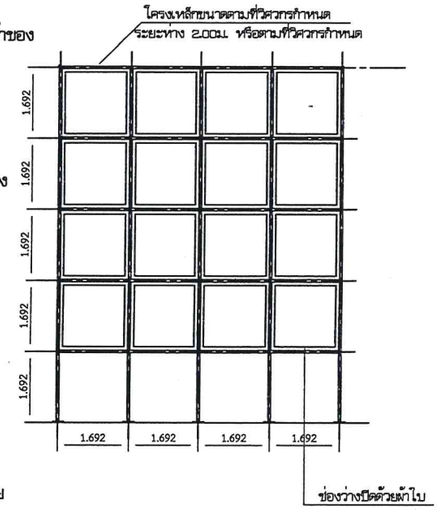

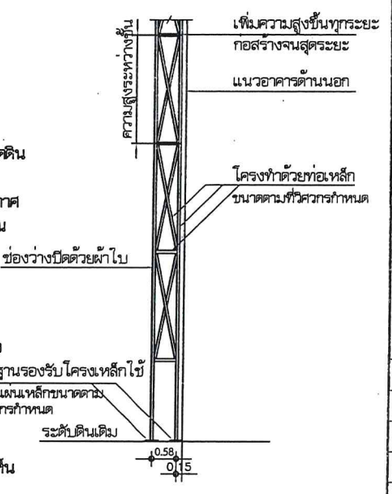

ตัวอย่างแบบขยายป้ายเรืองแสงบันไดหนีไฟ

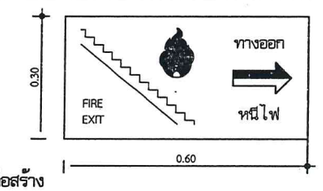

SAMSAMUTH
ห้างหุ้นส่วนจำกัด สามสมุทรการโยธา

ห้างหุ้นส่วนจำกัด สามสมุทรการโยธา
สำนักงานใหญ่ 225 หมู่ 6 ต.บางพลี อ.เมือง จ.สมุทรสงคราม

PROJECT
อาคารสำนักงาน
องค์การบริหารส่วนตำบลยี่สาร

OWNER
องค์การบริหารส่วนตำบลยี่สาร

ARCHITECT
นายประสิทธิ์ ทวีวัฒน์ศาควิยะ ส-สถ. 1245
นางสาวระวิวรรณ แสงชื่น ภ-สถ. 12588

STRUCTURAL ENGINEER
นายทวีศักดิ์ ถนุสุวรรณ สย. 8562
นายยุทธ จิตรณรงค์ สย. 55196

SANITARY ENGINEER
นางสาวอรวรรณ พลศรี สส. 134

ELECTRICAL ENGINEER
นายวิทยา บาลกระสันต์ สฟก. 3497

DRAWING
นางสาวระวิวรรณ แสงชื่น

REVISIONS

NO.	DATE	DESCRIPTION

DRAWING TITLE
มาตรการป้องกันอันตราย และเหตุเดือดร้อน

SCALE 1:100

DATE 05/12/2016

DRAWING NO. A-03

TOTAL 61

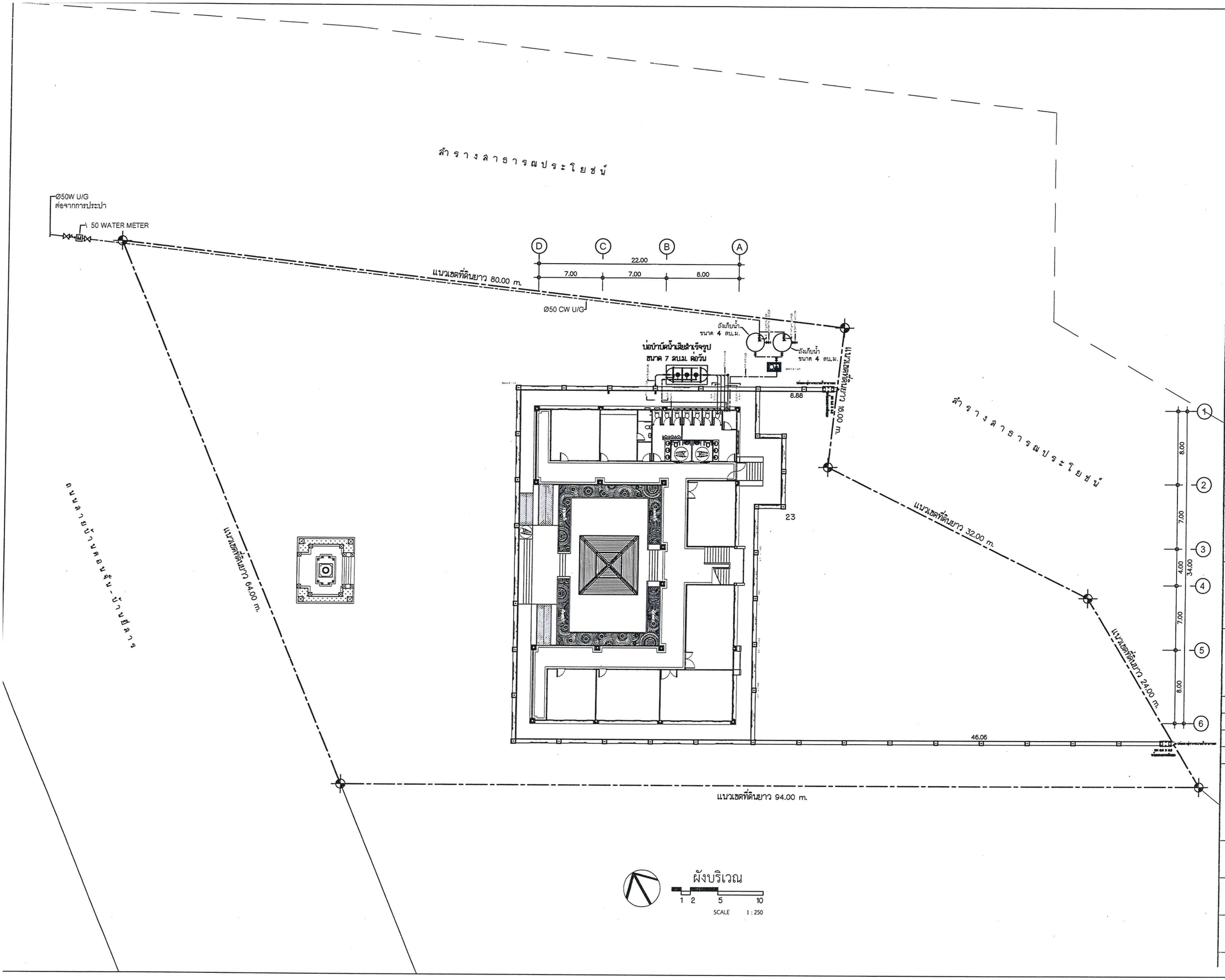

SAMSAMUTH
ห้างหุ้นส่วนจำกัด สามสมุทรการโฆษณา

ห้างหุ้นส่วนจำกัด สามสมุทรการโฆษณา
สำนักงานแห่งที่ 2 ซอย 8 ต.เทพารักษ์ อ.เมือง จ.สมุทรปราการ

PROJECT
อาคารสำนักงาน
องค์การบริหารส่วนตำบลยี่ล่า

OWNER
องค์การบริหารส่วนตำบลยี่ล่า

ARCHITECT
นายประสิทธิ์ ทวีวิทย์ท่าวลิขิต ส.-ลถ. 1249
นางสาวระวิวรรณ แสงชื่น ภ-ลถ. 12588

STRUCTURAL ENGINEER
นายทวีลักษ์ อนุลูวรรณ วย.8582
นายยุทธ จิตรณรงค์ วย.55196

SANITARY ENGINEER
นางสาวอรวรรณ พลศรี สล.134

ELECTRICAL ENGINEER
นายวิทยา บาคกระสันต์ สฟก.3497

DRAWING
นางสาวระวิวรรณ แสงชื่น

REVISIONS

NO.	DATE	DESCRIPTION

DRAWING TITLE
ผังบริเวณ

SCALE
1:250

DATE
05/12/2016

DRAWING NO.
A-04

TOTAL

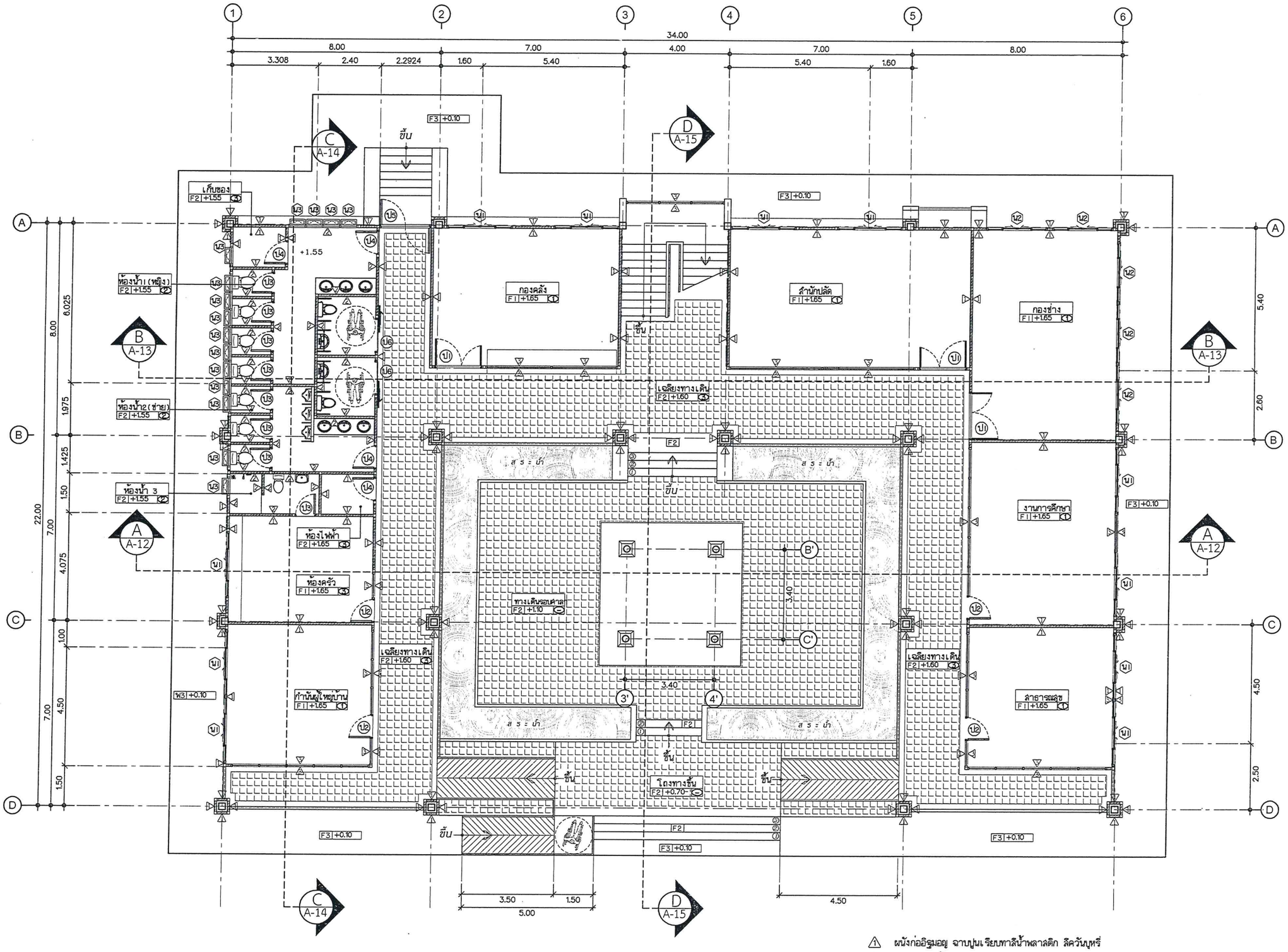

แปลนพื้นชั้นล่าง

SCALE 1 : 100

มุมมองรูปด้าน

1. ผนังก่ออิฐมอญ ฉาบปูนเรียบทาสีน้ำพลาสติก สีครีมบูหรี่
2. ผนังปูกระเบื้องเซรามิค 8"x8"
3. ผนังกระจกใสหนา 6 มม.
4. ผนังสมาร์ทบอร์ด หนา 9 mm. โครงเคร่าสังกะสี ทาสีน้ำพลาสติก

SAMSAMUTH
ห้างหุ้นส่วนจำกัด สามสมุทรการโยธา

ห้างหุ้นส่วนจำกัด สามสมุทรการโยธา
สำนักงานแห่งใหญ่ 208 หมู่ 8 ต.ท่าทราย อ.เมือง จ.สมุทรสงคราม

PROJECT
อาคารสำนักงาน
องค์การบริหารส่วนตำบลยี่สาร

OWNER
องค์การบริหารส่วนตำบลยี่สาร

ARCHITECT
นายประสิทธิ์ ทวีวิทย์ชาคริยะ ภ.สถ. 1249
นางสาววะวิวรรณ แสงชื่น ภ.สถ. 12588

STRUCTURAL ENGINEER
นายทวีศักดิ์ ถมุลวรรณ สย. 8582
นายยุทธ จิตรณรงค์ สย. 55196

SANITARY ENGINEER
นางสาวอรวรรณ พลตรี สส. 134

ELECTRICAL ENGINEER
นายวิทยา นาคกระลันต์ สฟก. 3497

DRAWING
นางสาวะวิวรรณ แสงชื่น

REVISIONS

NO.	DATE	DESCRIPTION

DRAWING TITLE
แปลนพื้นชั้นล่าง

SCALE 1:100

DATE 05/12/2016

DRAWING NO. A-05

TOTAL 61

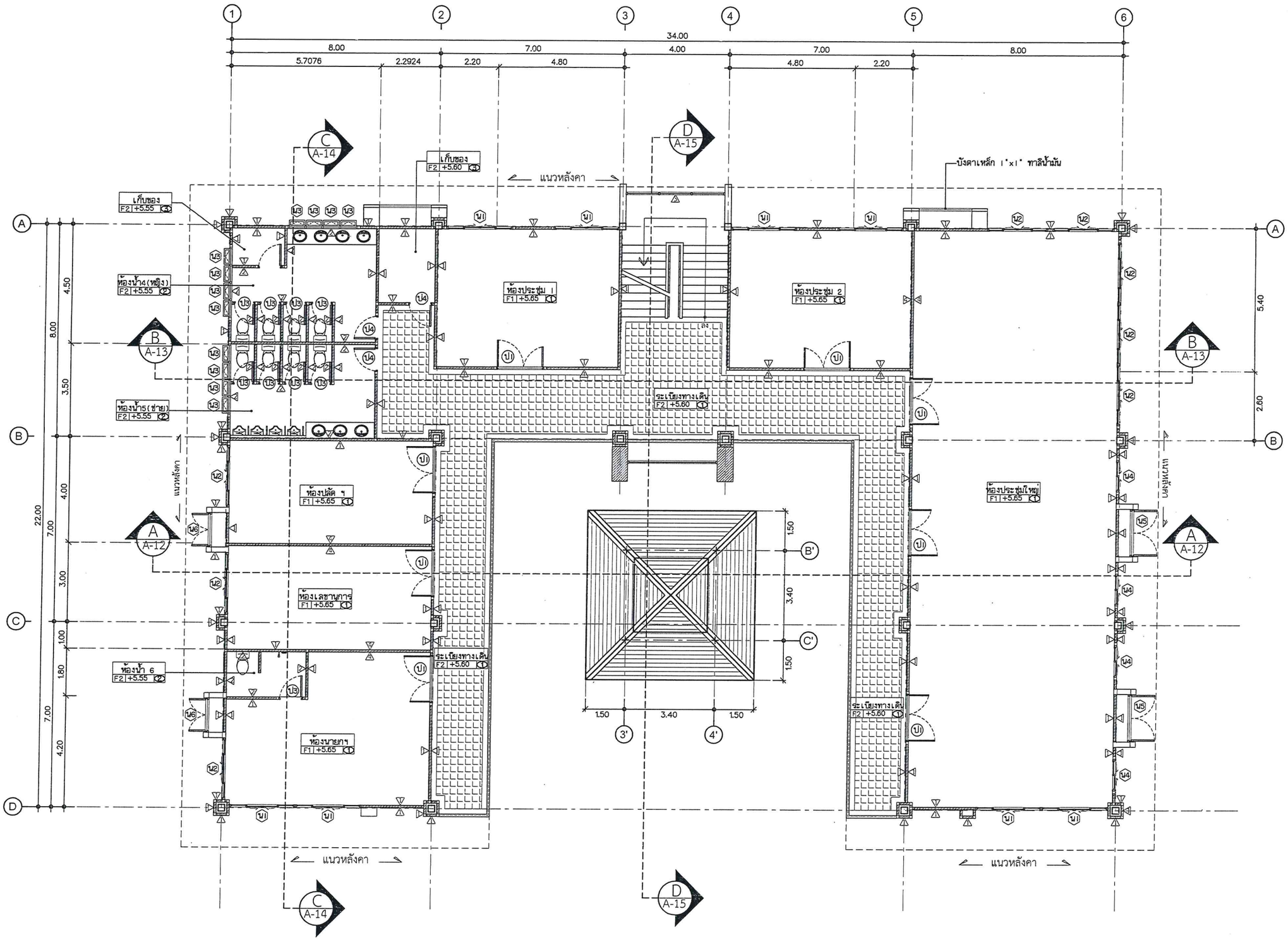

แปลนพื้นชั้นสอง

SCALE 1 : 100

มุมมองรูปด้าน

SAMSAMUTH
ห้างหุ้นส่วนจำกัด สามสมุทรการโยธา

ห้างหุ้นส่วนจำกัด สามสมุทรการโยธา
สำนักงานเลขที่ 235 หมู่ 6 ต.บ้านกรวด อ.เมือง จ.สมุทรสงคราม

PROJECT
อาคารสำนักงาน
องค์การบริหารส่วนตำบลยี่สาร

OWNER
องค์การบริหารส่วนตำบลยี่สาร

ARCHITECT
นายประสิทธิ์ หวิริทย์ชาคริยะ ส-สถ. 1245
นางสาวระวิวรรณ แสงชื่น ภ-สถ. 12588

STRUCTURAL -ENGINEER
นายทวีศักดิ์ อนุสุวรรณ สย. 8582
นายยุทธ จิตวณรงค์ ภย. 55196

SANITARY ENGINEER
นางสาวอรวรรณ พลศรี สส. 134

ELECTRICAL ENGINEER
นายวิทยา บาลกาละลันต์ สฟก. 3497

DRAWING
นางสาวระวิวรรณ แสงชื่น

REVISIONS

NO.	DATE	DESCRIPTION

DRAWING TITLE
แปลนพื้นชั้นสอง

SCALE
1:100

DATE
05/12/2016

DRAWING NO.
A-06

TOTAL
61

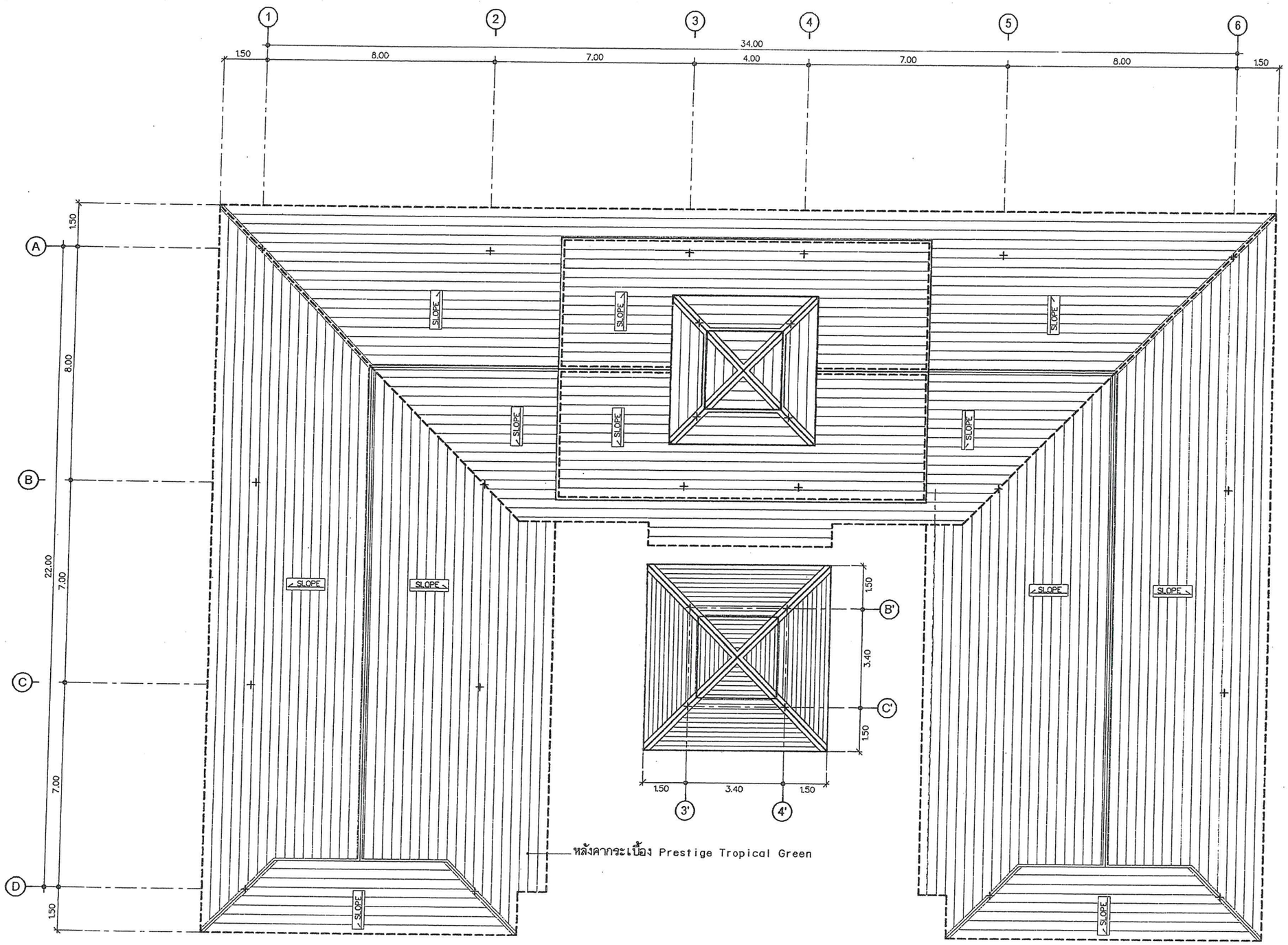

แปลนหลังคา

SCALE 1 : 100

มุมมองรูปด้าน

SAMSAMUTH

ห้างหุ้นส่วนจำกัด สามสมุทรการโยธา

ห้างหุ้นส่วนจำกัด สามสมุทรการโยธา
สำนักงานใหญ่ 230 หมู่ 6 ต.ท่าทราย อ.เมือง จ.สมุทรสงคราม

แบบนี้เป็นแบบที่ทำขึ้นเพื่อใช้สำหรับการก่อสร้างเท่านั้น และเป็นกรรมสิทธิ์ของบริษัท ไม่มีสิทธิ์นำไปใช้ประโยชน์ด้านอื่นๆ ห้ามมิให้นำไปทำซ้ำหรือดัดแปลงแบบโดยไม่ได้รับอนุญาต

PROJECT

อาคารสำนักงาน
องค์การบริหารส่วนตำบลยี่สาร

OWNER

องค์การบริหารส่วนตำบลยี่สาร

ARCHITECT

นายประสิทธิ์ พุทธิวิทย์ชาคริยะ ส-สถ. 1243

นางสาวระวิวรรณ แสงชื่น ภ-สถ. 12588

STRUCTURAL ENGINEER

นายทวีศักดิ์ อนุสุวรรณ สย. 8582

นายยุทธ จิตรณรงค์ ภย. 55196

SANITARY ENGINEER

นางสาวอรวรรณ พลตรี สส. 134

ELECTRICAL ENGINEER

นายวิทยา นาคกระลันต์ สฟก. 3497

DRAWING

นางสาวระวิวรรณ แสงชื่น

REVISIONS

NO.	DATE	DESCRIPTION

DRAWING TITLE

แปลนหลังคา

SCALE 1:100

DATE 05/12/2016

DRAWING NO. A-07

TOTAL 61

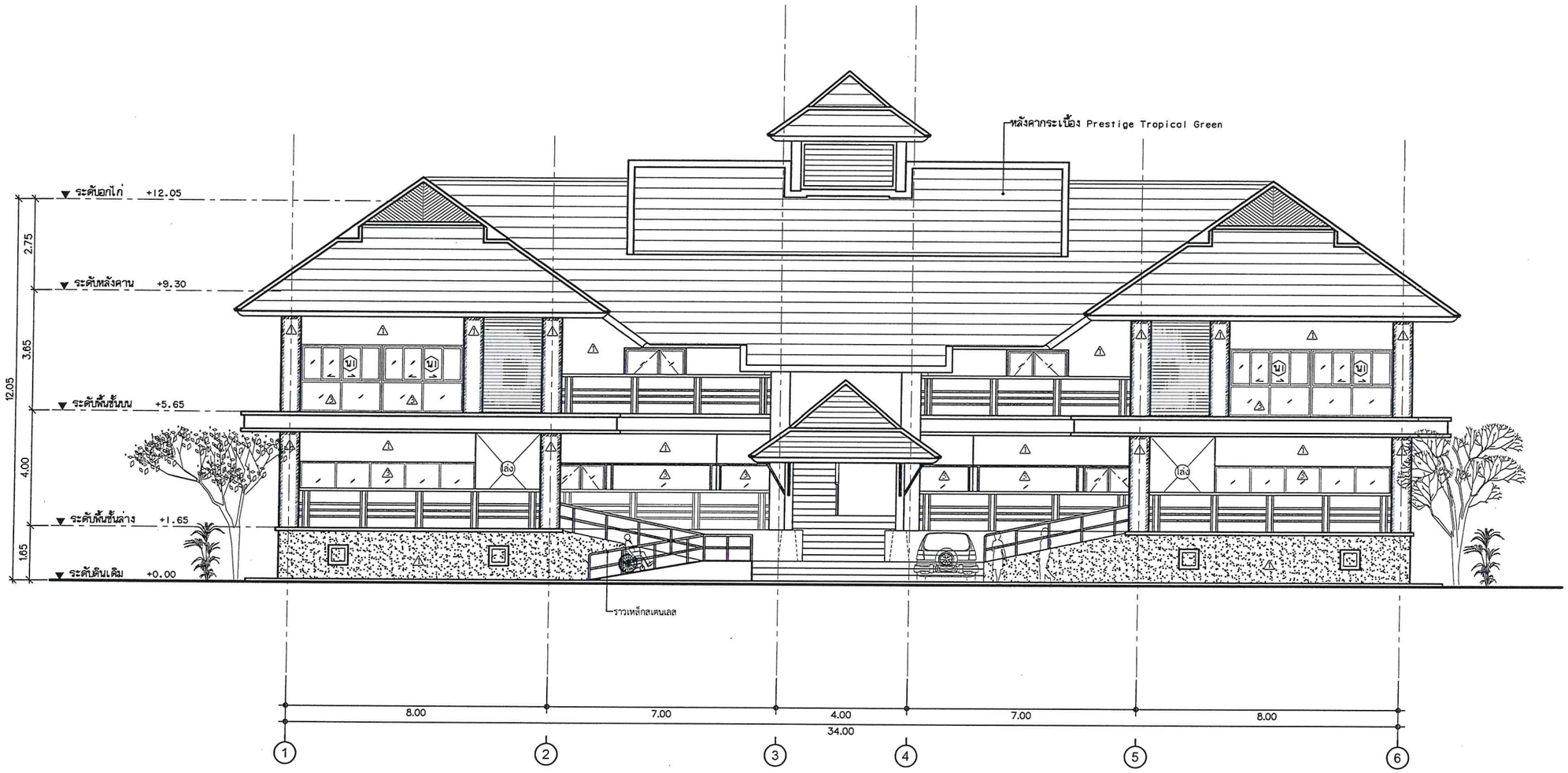

รูปด้าน 1

SCALE 1 : 100

SAMSAMUTH

ห้างหุ้นส่วนจำกัด สามสมุทรการโยธา

ห้างหุ้นส่วนจำกัด สามสมุทรการโยธา
สำนักงานแห่งที่ 238 ถนน ต.ศิริพงศ์ อ.เมือง จ.สมุทรสงคราม

หมายเลขโทรศัพท์ 238 ถนน ต.ศิริพงศ์ อ.เมือง จ.สมุทรสงคราม

PROJECT

อาคารสำนักงาน
องค์การบริหารส่วนตำบลยี่สาร

OWNER

องค์การบริหารส่วนตำบลยี่สาร

ARCHITECT

นายชาคริต ใยใจ ส.ถ. 2259

นางสาวระวีวรรณ แสงชื่น ภ-สถ. 12588

STRUCTURAL ENGINEER

นายทวีศักดิ์ อนุสุวรรณ สย. 8582

นายยุทธ จิตวณชงค์ ภย. 55196

SANITARY ENGINEER

นางสาวอรวรรณ พลตรี สล. 134

ELECTRICAL ENGINEER

นายวิทยา บาลกระสันต์ สฟก. 3497

DRAWING

นางสาวระวีวรรณ แสงชื่น

REVISIONS

NO.	DATE	DESCRIPTION

DRAWING TITLE

รูปด้าน 1

SCALE 1:100

DATE 05/12/2016

DRAWING NO. A-08

TOTAL

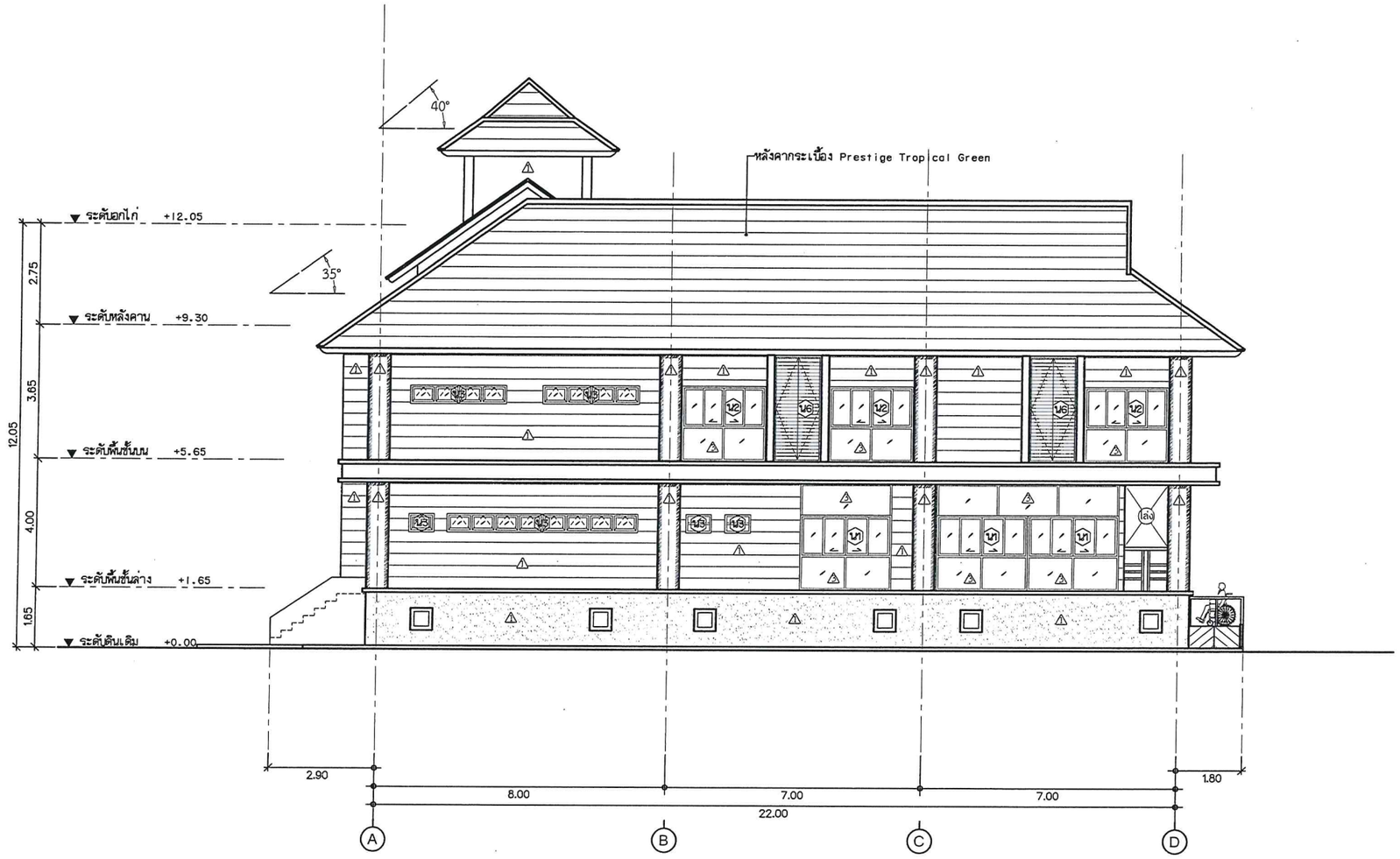

รูปด้าน 2

SCALE 1 : 100

SAMSAMUTH
ห้างหุ้นส่วนจำกัด สามสมุทรการโยธา

ห้างหุ้นส่วนจำกัด สามสมุทรการโยธา
สำนักงานเลขที่ 225 หมู่ 6 ต.บางพลี อ.เมือง จ.สมุทรสาคร

PROJECT
อาคารสำนักงาน
องค์การบริหารส่วนตำบลยี่สาร

OWNER
องค์การบริหารส่วนตำบลยี่สาร

ARCHITECT
นายประสิทธิ์ ทรัพย์สำคัญชัย ส-สถ. 1249
นางสาวระวีวรรณ แสงชื่น ภ-สถ. 12588

STRUCTURAL ENGINEER
นายทวีศักดิ์ ถนุสุวรรณ สย. 8582
นายยุทธ จิตวอดส่งค์ ภย. 55196

SANITARY ENGINEER
นางสาวอรวรรณ พลตรี สส. 134

ELECTRICAL ENGINEER
นายวิทยา นาคกระสันต์ สฟก. 3497

DRAWING
นางสาวระวีวรรณ แสงชื่น

REVISIONS

NO.	DATE	DESCRIPTION

DRAWING TITLE
รูปด้าน 2

SCALE
1:100

DATE
05/12/2016

DRAWING NO.
A-09

TOTAL
61

รูปด้าน 3

SCALE 1 : 100

SAMSAMUTH
ห้างหุ้นส่วนจำกัด สามสมุทรการโยธา

ห้างหุ้นส่วนจำกัด สามสมุทรการโยธา
สำนักงานใหญ่ 226 หมู่ 6 ต.เจ้าฉายา อ.เมือง จ.สมุทรสงคราม

PROJECT

อาคารสำนักงาน
องค์การบริหารส่วนตำบลยี่สาร

OWNER

องค์การบริหารส่วนตำบลยี่สาร

ARCHITECT

นายประสิทธิ์ ทวีทิพย์ชำคริยะ ส-สถ. 1249

นางสาวระวีวรรณ แสงชื่น ภ-สถ. 12588

STRUCTURAL ENGINEER

นายทวีศักดิ์ อนุสุวรรณ สย. 8502

นายยุทธ จิตวงศ์ ภย. 55196

SANITARY ENGINEER

นางสาวอรวรรณ พลศรี สส. 134

ELECTRICAL ENGINEER

นายวิทยา บาลกาวะลันต์ สฟก. 3497

DRAWING

นางสาวระวีวรรณ แสงชื่น

REVISIONS

NO.	DATE	DESCRIPTION

DRAWING TITLE

รูปด้าน 3

SCALE
1:100

DATE
05/12/2016

DRAWING NO.
A-10

TOTAL
61

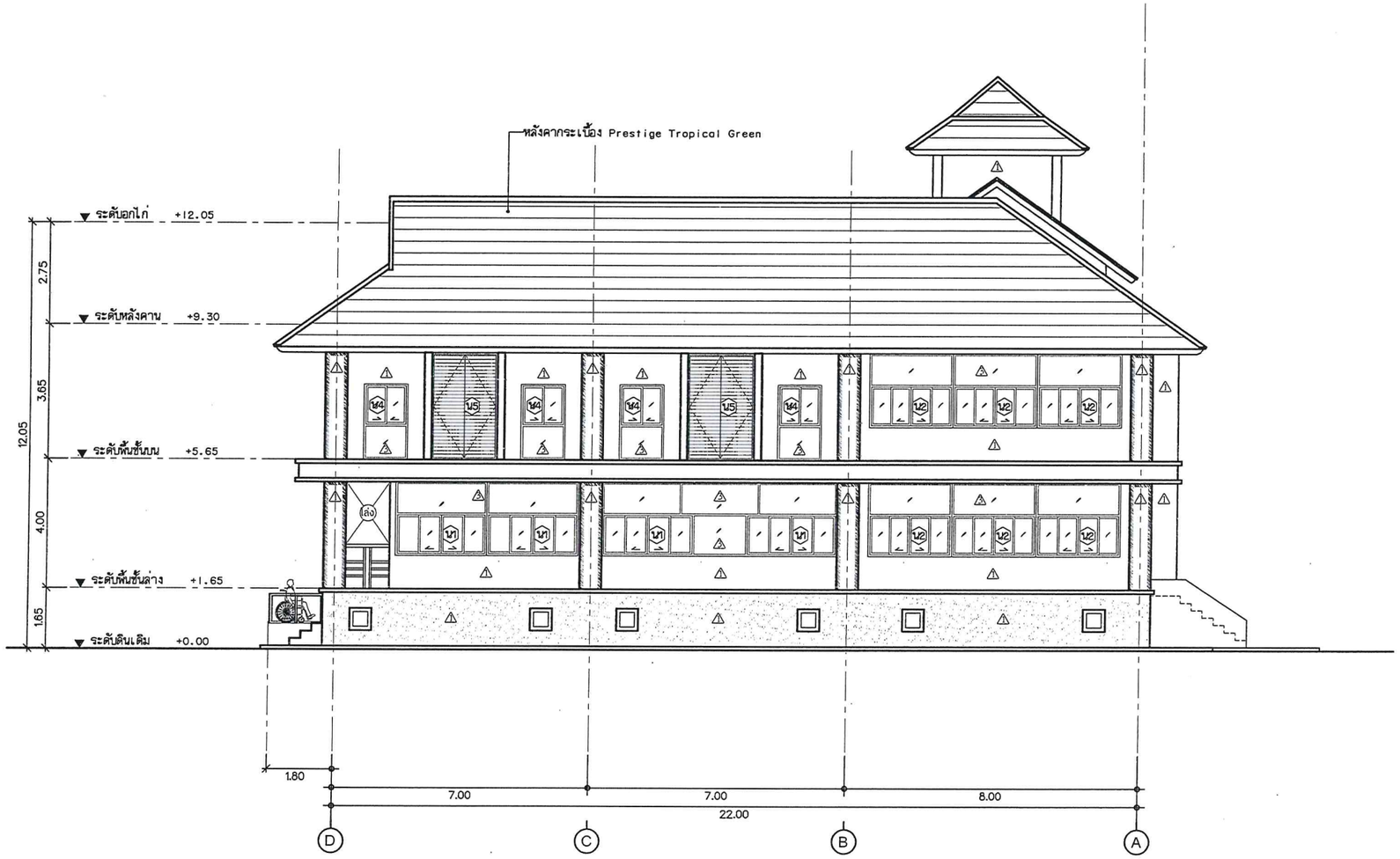

รูปด้าน 4

SCALE 1 : 100

SAMSAMUTH
ห้างหุ้นส่วนจำกัด สามสมุทรการโยธา

ห้างหุ้นส่วนจำกัด สามสมุทรการโยธา
สำนักงานแห่งที่ 235 หมู่ 6 ต.บัวทราย อ.เมือง จ.สมุทรสงคราม

PROJECT
อาคารสำนักงาน
องค์การบริหารส่วนตำบลยี่สาร

OWNER
องค์การบริหารส่วนตำบลยี่สาร

ARCHITECT
นายประสิทธิ์ ทวีวิทย์ชำคริยะ ส.-สถ. 1249
นางสาวระวิวรรณ แสงชื่น ภ-สถ. 12588

STRUCTURAL ENGINEER
นายภวิศักดิ์ สมสุวรรณ สย. 05582
นายยุทธ จิตรณรงค์ ภย. 55196

SANITARY ENGINEER
นางสาวอรวรรณ พลศรี สส. 134

ELECTRICAL ENGINEER
นายวิทยา บาลการะลันต์ สฟก. 3497

DRAWING
นางสาวระวิวรรณ แสงชื่น

REVISIONS

NO.	DATE	DESCRIPTION

DRAWING TITLE
รูปด้าน 4

SCALE
1:100

DATE
05/12/2016

DRAWING NO.
A-11

TOTAL
61

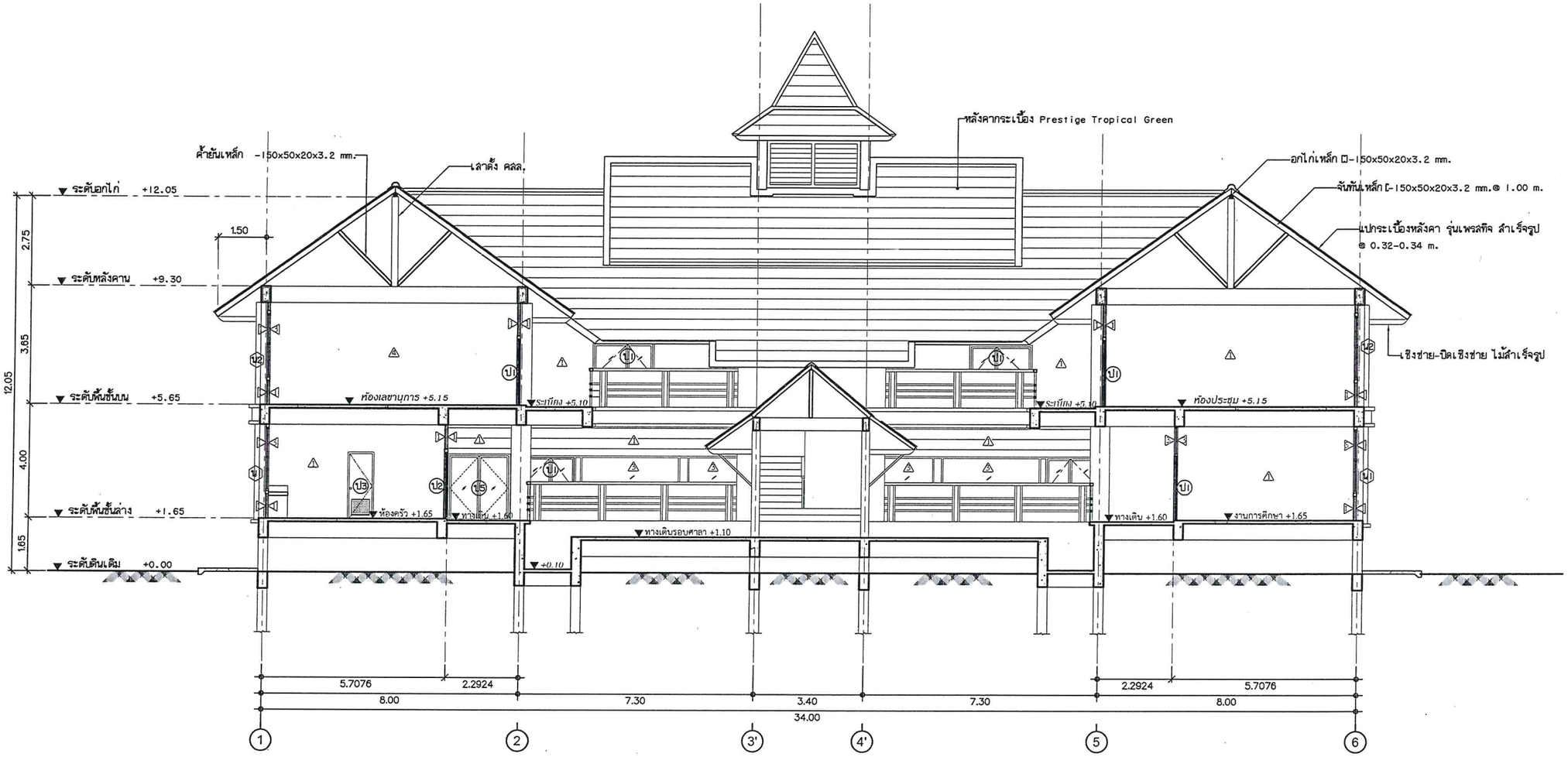

รูปตัด A

SCALE 1 : 100

SAMSAMUTH
ห้างหุ้นส่วนจำกัด สามสมุทรการโยธา

ห้างหุ้นส่วนจำกัด สามสมุทรการโยธา
สำนักงานเลขที่ 230 หมู่ 6 ต.ปากพลี อ.เมืองฯ จ.สมุทรสงคราม

PROJECT
อาคารสำนักงาน
องค์การบริหารส่วนตำบลยี่สาร

OWNER
องค์การบริหารส่วนตำบลยี่สาร

ARCHITECT
นายประสิทธิ์ ทวีวิทย์ชำเริญ ส-สถ. 1245
นางสาวระวีวรรณ แสงชื่น ภ-สถ. 12588

STRUCTURAL ENGINEER
นายทวีศักดิ์ ถนุสุวรรณ สย. 8503
นายยุทธ จิตวณชงค์ ภย. 55196

SANITARY ENGINEER
นางสาวอรวรรณ พลศรี สส. 134

ELECTRICAL ENGINEER
นายวิทยา บาลกระสันต์ สฟก. 3497

DRAWING
นางสาวระวีวรรณ แสงชื่น

REVISIONS

NO.	DATE	DESCRIPTION

DRAWING TITLE
รูปตัด A

SCALE
1:100

DATE
05/12/2016

DRAWING NO.
A-12

TOTAL
61

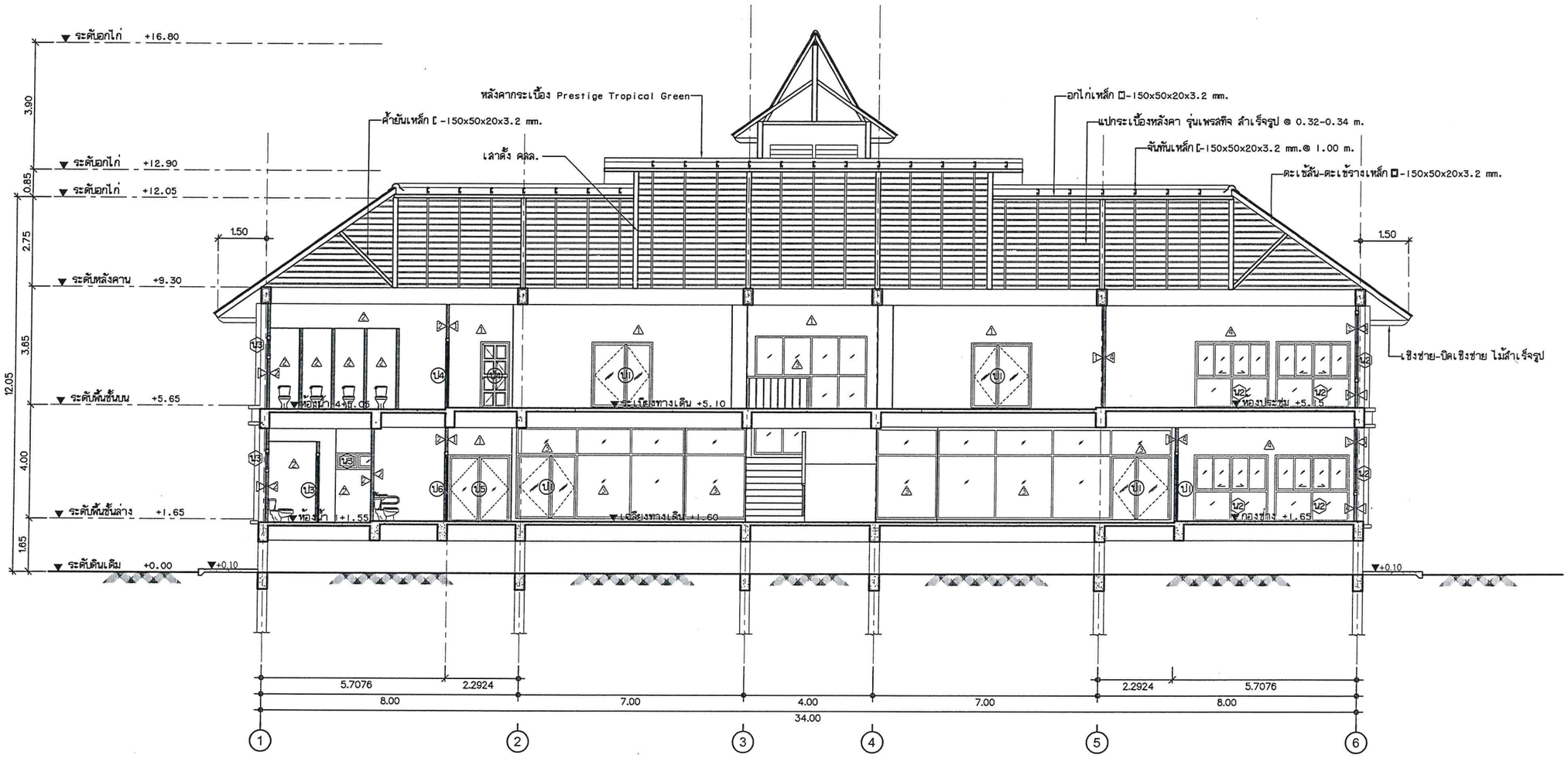

รูปตัด B

SCALE 1 : 100

SAMSAMUTH
ห้างหุ้นส่วนจำกัด สามสมุทรการโยธา

ห้างหุ้นส่วนจำกัด สามสมุทรการโยธา
สำนักงานเลขที่ 235 หมู่ 6 ต.ท่าทราย อ.เมือง จ.สมุทรสงคราม

แบบรายละเอียดนี้เป็นลิขสิทธิ์ของห้างหุ้นส่วนจำกัด สามสมุทรการโยธา ไม่มีการอนุญาตให้ทำการคัดลอกหรือนำไปใช้ประโยชน์ด้านอื่นๆ ห้ามผู้ใดนำแบบไปแก้ไขเปลี่ยนแปลงก่อนได้รับอนุญาต

PROJECT

อาคารสำนักงาน
องค์การบริหารส่วนตำบลยี่สาร

OWNER

องค์การบริหารส่วนตำบลยี่สาร

ARCHITECT

นายประสิทธิ์ ทวีวิทย์ชำคริยะ ส-สถ. 1245

นางสาวระวีวรรณ แสงชื่น ภ-สถ. 12588

STRUCTURAL ENGINEER

นายทวีศักดิ์ ถนุสุวรรณ สย. 8502

นายยุทธ จิตรถเงิงค์ ภย. 55196

SANITARY ENGINEER

นางสาวอรวรรณ พลศรี สส. 134

ELECTRICAL ENGINEER

นายวิทยา บาลกระสันต์ สฟก. 3497

DRAWING

นางสาวระวีวรรณ แสงชื่น

REVISIONS

NO.	DATE	DESCRIPTION

DRAWING TITLE

รูปตัด B

SCALE
1:100

DATE
05/12/2016

DRAWING NO.
A-13

TOTAL
61

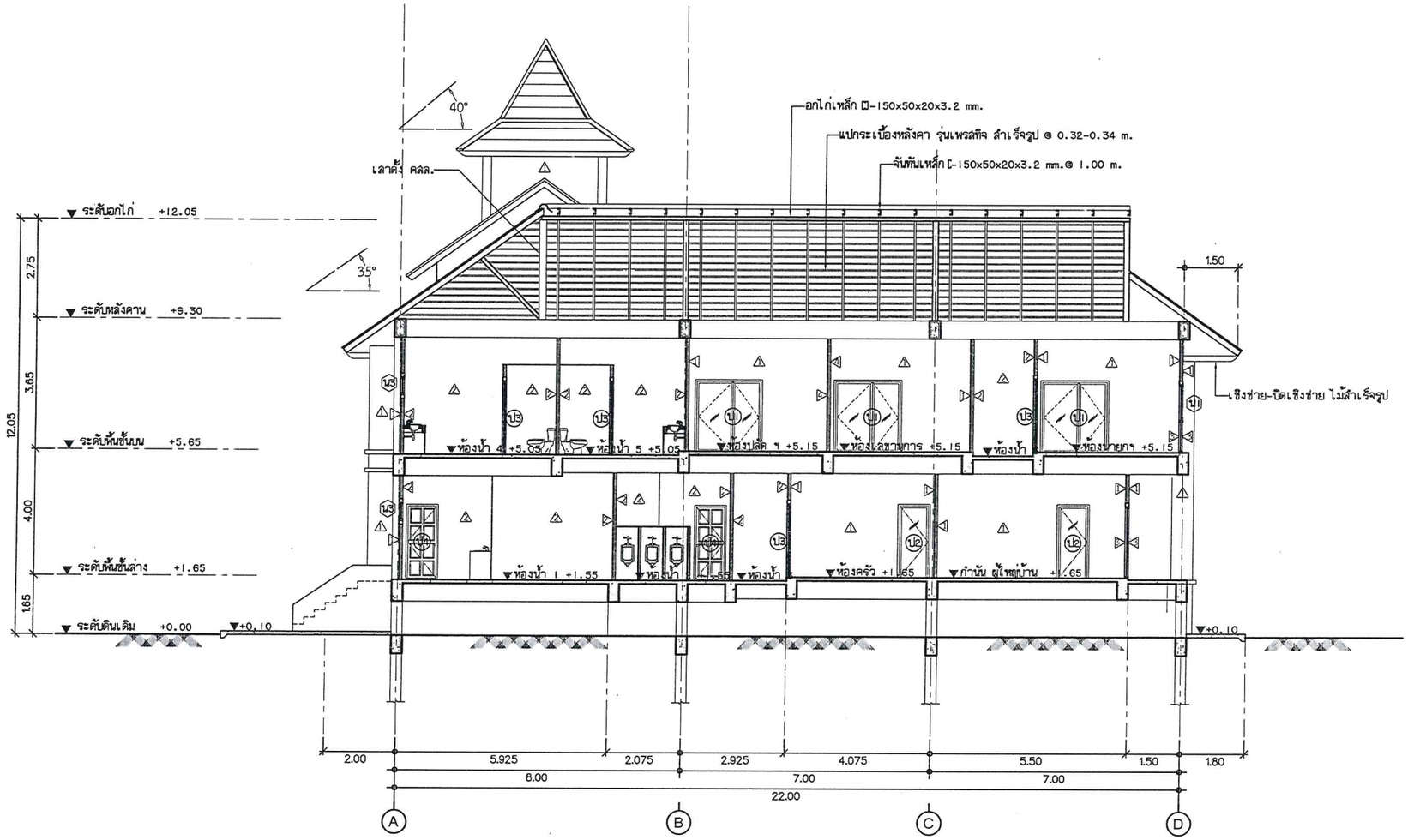

รูปตัด C

SCALE 1 : 100

SAMSAMUTH
ห้างหุ้นส่วนจำกัด สามสมุทรการโยธา

ห้างหุ้นส่วนจำกัด สามสมุทรการโยธา
สำนักงานใหญ่ 235 หมู่ 5 ต.บ้านบางพลี อ.เมือง ฯ จ.สมุทรสาคร

แบบแปลนนี้ถือเป็นกรรมสิทธิ์ของ ห้างหุ้นส่วนจำกัด สามสมุทรการโยธา ไม่มีสิทธิ์นำไปใช้ประโยชน์ในการก่อสร้างอื่นๆ หรือนำไปมอบให้บุคคลอื่นโดยไม่ได้รับอนุญาต

PROJECT
อาคารสำนักงาน
องค์การบริหารส่วนตำบลยี่สาร

OWNER
องค์การบริหารส่วนตำบลยี่สาร

ARCHITECT
นายประสิทธิ์ ทวีวิทย์ศาศวิยะ ส.-สถ. 1245
นางสาวระวีวรรณ แสงชื่น ภ-สถ. 12588

STRUCTURAL ENGINEER
นายทวีศักดิ์ อนุสุวรรณ สย. 8582
นายยุทธ จิตรณรงค์ ภย. 55196

SANITARY ENGINEER
นางสาวอรวรรณ พลศรี สส. 134

ELECTRICAL ENGINEER
นายวิทยา นาคกระลันด์ ลฟท. 3497

DRAWING
นางสาวระวีวรรณ แสงชื่น

REVISIONS

NO.	DATE	DESCRIPTION

DRAWING TITLE
รูปตัด C

SCALE
1:100

DATE
05/12/2016

DRAWING NO.
A-14

TOTAL
61

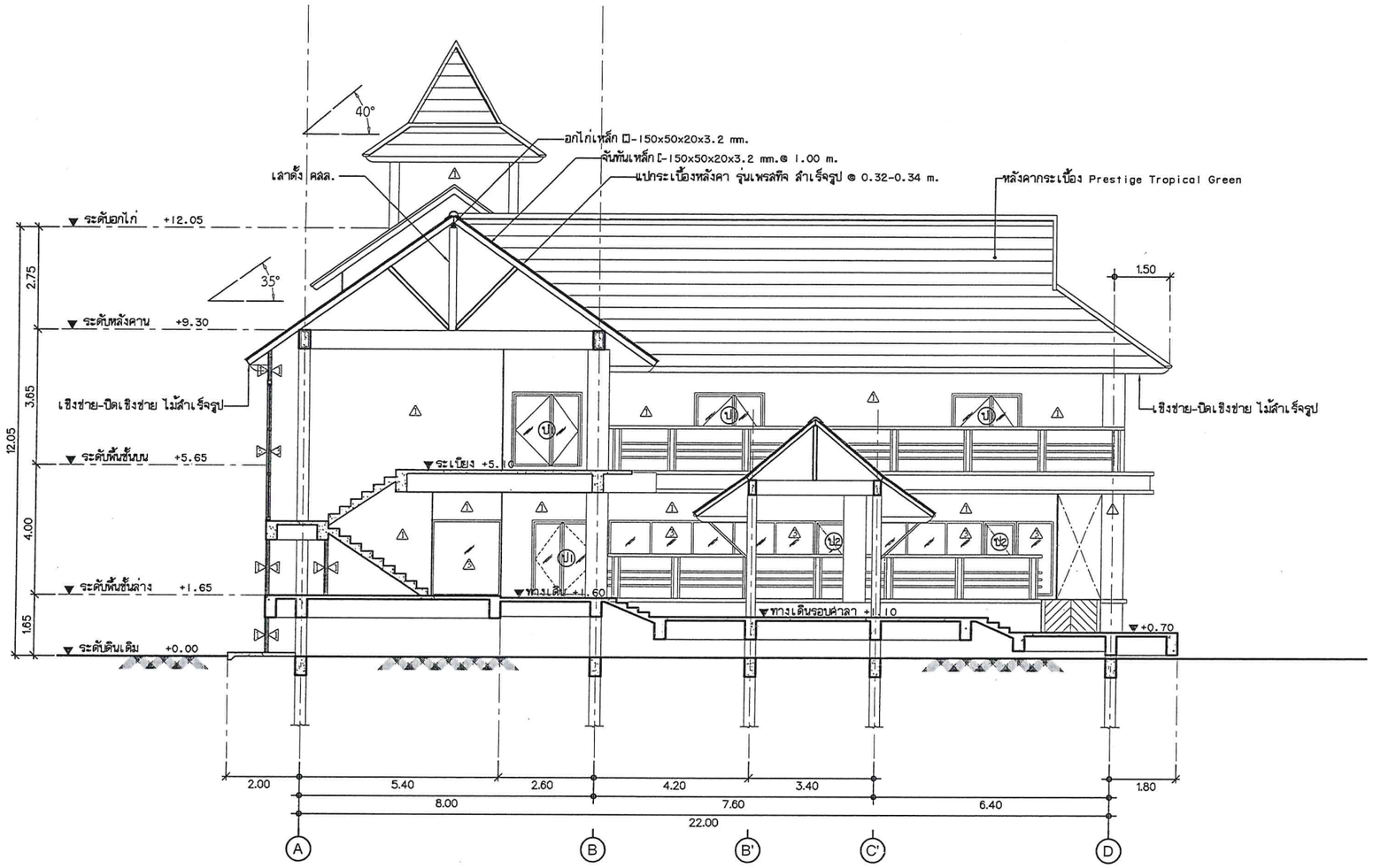

รูปตัด D

SCALE 1 : 100

SAMSAMUTH

ห้างหุ้นส่วนจำกัด สามสมุทรการโยธา

ห้างหุ้นส่วนจำกัด สามสมุทรการโยธา
สำนักงานเลขที่ 235 หมู่ 6 ต.บ้านกาด อ.เมือง จ.สมุทรสงคราม

PROJECT

อาคารสำนักงาน
องค์การบริหารส่วนตำบลยี่สาร

OWNER

องค์การบริหารส่วนตำบลยี่สาร

ARCHITECT

นายประสิทธิ์ ทวีวิทย์ชาควิยะ ส-สถ. 1245

นางสาวระวิวรรณ แสงชื่น ภ-สถ. 12588

STRUCTURAL ENGINEER

นายภาวิศักดิ์ ถนุสุวรรณ สย. 8582

นายยุทธ จิตวณชลิต ภย. 55196

SANITARY ENGINEER

นางสาวอรวรรณ พลตรี สส. 134

ELECTRICAL ENGINEER

นายวิทยา นาคกระสันต์ สฟก. 3497

DRAWING

นางสาวระวิวรรณ แสงชื่น

REVISIONS

NO.	DATE	DESCRIPTION

DRAWING TITLE

รูปตัด D

SCALE 1:100

DATE 05/12/2016

DRAWING NO. A-15

TOTAL 61

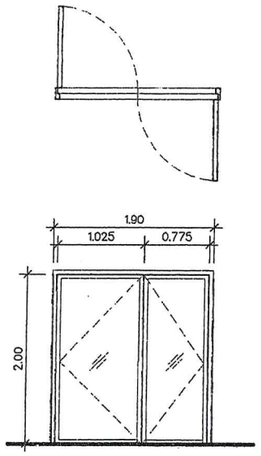

ป1

ประตูบานเปิดคู่

บานประตู	บานกรอบ-อลูมิเนียม หนา 1.8 มม.
	ลูกฟัก-กระจกใสหนา 6 มม.
	ผิวสำเร็จ-สีขาว
วงกบ	อลูมิเนียม ความหนา 1.5 มม.
	ผิวสำเร็จ-สีขาว
บานพับ/รางเลื่อน	อุปกรณ์สำหรับประตูบานเปิดเปลือย อลูมิเนียม ครบชุด
กุญแจ/ลูกบิด	กุญแจล็อคบานเปิดฝังพื้นด้านล่าง
มือจับ	ลเตนเลสด้านเป็นกล่องสี่เหลี่ยม
กลอน	กลอนฝังในบานอลูมิเนียม
DOOR CLOSER	
DOOR STOP	

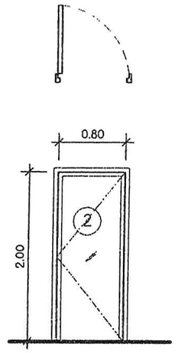

ป2

ประตูบานเปิดเดี่ยว

บานประตู	บานกรอบ-อลูมิเนียม หนา 1.8 มม.
	ลูกฟัก-กระจกใสหนา 6 มม.
	ผิวสำเร็จ-สีขาว
วงกบ	อลูมิเนียม ความหนา 1.5 มม.
	ผิวสำเร็จ-สีขาว
บานพับ/รางเลื่อน	อุปกรณ์สำหรับประตูบานเปิดเปลือย อลูมิเนียม ครบชุด
กุญแจ/ลูกบิด	กุญแจล็อคบานเปิดฝังพื้นด้านล่าง
มือจับ	ลเตนเลสด้านเป็นกล่องสี่เหลี่ยม
กลอน	กลอนฝังในบานอลูมิเนียม
DOOR CLOSER	-
DOOR STOP	-

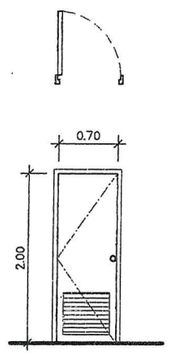

ป3

ประตูบานเปิดเดี่ยว

บานประตู	PVC ชนิดอย่างหนา
	ลูกฟัก-ช่องเกล็ดระบายอากาศ
วงกบ	PVC 2"x4"
	ผิวสำเร็จ-ย้อมสีธรรมชาติ
บานพับ/รางเลื่อน	ลเตนเลส 3 จุด
กุญแจ/ลูกบิด	ลเตนเลส ด้านนอกไขกุญแจ ด้านในมีปุ่มล็อค
มือจับ	-
กลอน	ลเตนเลส
DOOR CLOSER	
DOOR STOP	

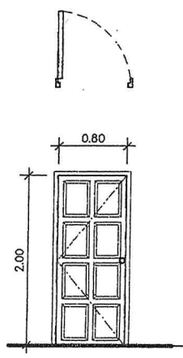

ป4

ประตูบานเปิดเดี่ยว

บานประตู	บานกรอบ-ไม้สัก 1-1/2x5"
	ลูกฟัก-ไม้อัดสักบางนา
	ผิวสำเร็จ-ย้อมสีธรรมชาติ
วงกบ	ไม้แดง 2"x4"
	ผิวสำเร็จ-ย้อมสีธรรมชาติ
บานพับ/รางเลื่อน	ลเตนเลส 4 จุด
กุญแจ/ลูกบิด	-
มือจับ	ลเตนเลส ด้านนอกไขกุญแจ ด้านในมีปุ่มล็อค
กลอน	ลเตนเลส บน-ล่าง
DOOR CLOSER	-
DOOR STOP	-

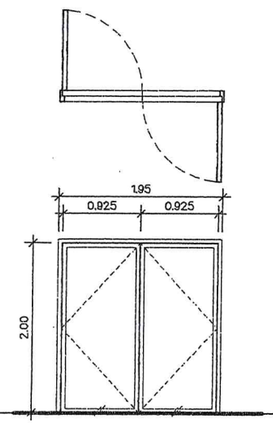

ป5

ประตูบานเปิดคู่

บานประตู	บานกรอบ-อลูมิเนียม หนา 1.8 มม.
	ลูกฟัก-กระจกใสหนา 6 มม.
	ผิวสำเร็จ-สีขาว
วงกบ	อลูมิเนียม ความหนา 1.5 มม.
	ผิวสำเร็จ-สีขาว
บานพับ/รางเลื่อน	อุปกรณ์สำหรับประตูบานเปิดเปลือย อลูมิเนียม ครบชุด
	กุญแจล็อคบานเปิดฝังพื้นด้านล่าง
มือจับ	ลเตนเลสด้านเป็นกล่องสี่เหลี่ยม
กลอน	กลอนฝังในบานอลูมิเนียม
DOOR CLOSER	-
DOOR STOP	-

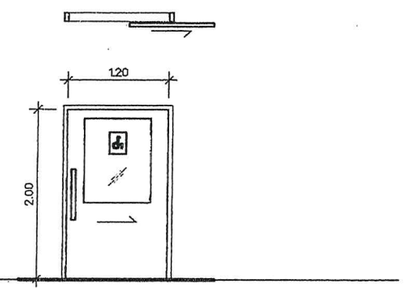

ป6

ประตูบานเลื่อน

บานประตู	บานกรอบ-อลูมิเนียม หนา 1.8 มม.
	ลูกฟัก-กระจกฝ้าหนา 6 มม.
	ผิวสำเร็จ-สีขาว
วงกบ	อลูมิเนียม ความหนา 1.5 มม.
	ผิวสำเร็จ-สีขาว
บานพับ/รางเลื่อน	อุปกรณ์สำหรับประตูบานเลื่อน อลูมิเนียม ครบชุด
กุญแจ/ลูกบิด	กุญแจล็อคบานเลื่อน
มือจับ	ลเตนเลสด้านเป็นกล่องสี่เหลี่ยม
กลอน	กลอนฝังในบานอลูมิเนียม
DOOR CLOSER	-
DOOR STOP	-

SAMSAMUTH
ห้างหุ้นส่วนจำกัด สามสมุทรการโยธา

ห้างหุ้นส่วนจำกัด สามสมุทรการโยธา
สำนักงานแห่งที่ 235 หมู่ 6 ต.บ้านกาด อ.เมือง จ.สมุทรสาคร

PROJECT
อาคารสำนักงาน
องค์การบริหารส่วนตำบลยี่สาร

OWNER
องค์การบริหารส่วนตำบลยี่สาร

ARCHITECT
นายประสิทธิ์ ทรัพย์ชำดริยะ ส-สถ. 1249
นางสาวระวิวรรณ แสงชื่น ภ-สถ. 12588

STRUCTURAL ENGINEER
นายทวีศักดิ์ อนุสุวรรณ ส.ย. 8582
นายยุทธ จิตรณรงค์ ภ.ย. 55196

SANITARY ENGINEER
นางสาวอรวรรณ พลตรี สส. 134

ELECTRICAL ENGINEER
นายวิทยา บาคกระสันต์ สฟก. 3497

DRAWING
นางสาวระวิวรรณ แสงชื่น

REVISIONS

NO.	DATE	DESCRIPTION

DRAWING TITLE
แบบขยายประตู

SCALE 1:50

DATE 05/12/2016

DRAWING NO. A-16

TOTAL 61

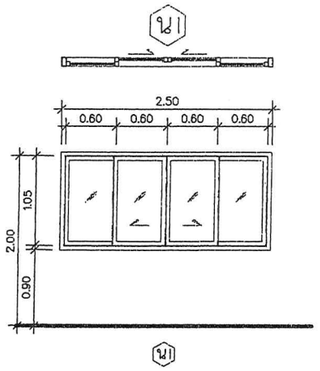

หน้าต่างบานเลื่อนคู่ มีช่องแสงติดตายด้านข้าง

บานหน้าต่าง	บานกรอบ-อลูมิเนียม หนา 1.8 มม.
	ลูกฟัก-กระจกใสหนา 6 มม.
	ผิวสำเร็จ-สีขาว
วงกบ	อลูมิเนียม ความหนา 1.5 มม.
	ผิวสำเร็จ-สีขาว
บานพับ/รางเลื่อน	อุปกรณ์สำหรับประตูบานเลื่อน อลูมิเนียม ครบชุด
กุญแจ/ลูกบิด	กุญแจล็อคบานเลื่อน
มือจับ	อลูมิเนียม
กลอน	กลอนฝังในบานอลูมิเนียม
DOOR CLOSER	-
DOOR STOP	-

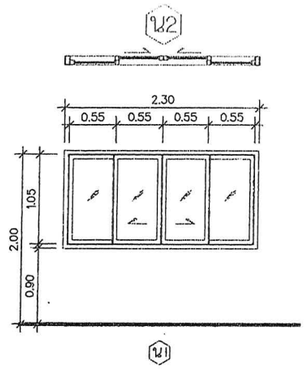

หน้าต่างบานเลื่อนคู่ มีช่องแสงติดตายด้านข้าง

บานหน้าต่าง	บานกรอบ-อลูมิเนียม หนา 1.8 มม.
	ลูกฟัก-กระจกใสหนา 6 มม.
	ผิวสำเร็จ-สีขาว
วงกบ	อลูมิเนียม ความหนา 1.5 มม.
	ผิวสำเร็จ-สีขาว
บานพับ/รางเลื่อน	อุปกรณ์สำหรับประตูบานเลื่อน อลูมิเนียม ครบชุด
กุญแจ/ลูกบิด	กุญแจล็อคบานเลื่อน
มือจับ	อลูมิเนียม
กลอน	กลอนฝังในบานอลูมิเนียม
DOOR CLOSER	
DOOR STOP	

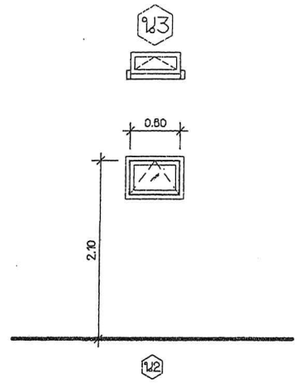

หน้าต่างบานกระทุ้ง

บานหน้าต่าง	บานกรอบ-อลูมิเนียม หนา 1.8 มม.
	ลูกฟัก-กระจกใสหนา 6 มม.
	ผิวสำเร็จ-สีขาว
วงกบ	อลูมิเนียม ความหนา 1.5 มม.
	ผิวสำเร็จ-สีขาว
บานพับ/รางเลื่อน	อุปกรณ์สำหรับประตูบานกระทุ้ง อลูมิเนียม ครบชุด
กุญแจ/ลูกบิด	
มือจับ	อลูมิเนียม
กลอน	กลอนฝังในบานอลูมิเนียม
DOOR CLOSER	
DOOR STOP	

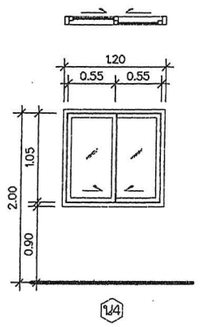

หน้าต่างบานเลื่อนสลับ

บานหน้าต่าง	บานกรอบ-อลูมิเนียม หนา 1.8 มม.
	ลูกฟัก-กระจกใสหนา 6 มม.
	ผิวสำเร็จ-สีขาว
วงกบ	อลูมิเนียม ความหนา 1.5 มม.
	ผิวสำเร็จ-สีขาว
บานพับ/รางเลื่อน	อุปกรณ์สำหรับประตูบานเลื่อน อลูมิเนียม ครบชุด
กุญแจ/ลูกบิด	กุญแจล็อคบานเลื่อน
มือจับ	อลูมิเนียม
กลอน	กลอนฝังในบานอลูมิเนียม
DOOR CLOSER	-
DOOR STOP	-

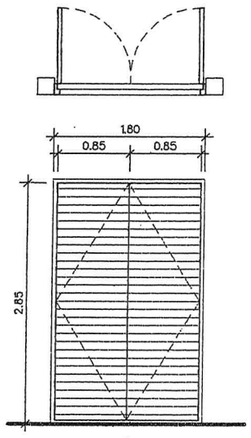

หน้าต่างบานเปิดคู่

บานหน้าต่าง	บานกรอบ-ไม้ลัก 1-1/2x5"
	ลูกฟัก-ไม้ลักช่องเกล็ดระบายอากาศ
	ผิวสำเร็จ-ย้อมสีธรรมชาติ
วงกบ	ไม้แดง 2"x4"
	ผิวสำเร็จ-ย้อมสีธรรมชาติ
บานพับ/รางเลื่อน	สเตนเลส 4 จุด
กุญแจ/ลูกบิด	-
มือจับ	-
กลอน	-
DOOR CLOSER	-
DOOR STOP	-

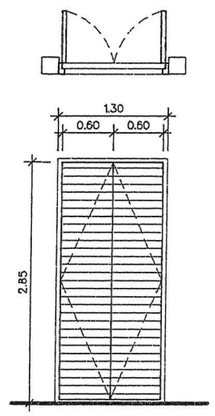

หน้าต่างบานเปิดคู่

บานหน้าต่าง	บานกรอบ-ไม้ลัก 1-1/2x5"
	ลูกฟัก-ไม้ลักช่องเกล็ดระบายอากาศ
	ผิวสำเร็จ-ย้อมสีธรรมชาติ
วงกบ	ไม้แดง 2"x4"
	ผิวสำเร็จ-ย้อมสีธรรมชาติ
บานพับ/รางเลื่อน	สเตนเลส 4 จุด
กุญแจ/ลูกบิด	-
มือจับ	-
กลอน	-
DOOR CLOSER	-
DOOR STOP	-

SAMSAMUTH
ห้างหุ้นส่วนจำกัด สามสมุทรการโยธา

ห้างหุ้นส่วนจำกัด สามสมุทรการโยธา
สำนักงานใหญ่ 235 หมู่ 6 ต.ท่าทราย อ.เมือง จ.สมุทรสงคราม

PROJECT
อาคารสำนักงาน
องค์การบริหารส่วนตำบลยี่สาร

OWNER
องค์การบริหารส่วนตำบลยี่สาร

ARCHITECT
นายประสิทธิ์ ทวีวิทย์ชำคริยะ ส-สถ. 1249
นางสาวระวีวรรณ แสงชื่น ภ-สถ. 12588

STRUCTURAL ENGINEER
นายทวีศักดิ์ อนุสุวรรณ สย. 8582
นายยุทธ จิตรสงวงศ์ ภย. 55196

SANITARY ENGINEER
นางสาวอรวรรณ พลตรี สส. 134

ELECTRICAL ENGINEER
นายวิทยา บาลกระลันต์ สฟก. 3497

DRAWING
นางสาวระวีวรรณ แสงชื่น

REVISIONS

NO.	DATE	DESCRIPTION

DRAWING TITLE
แบบขยายหน้าต่าง

SCALE 1:50

DATE 05/12/2016

DRAWING NO. A-17

TOTAL 61

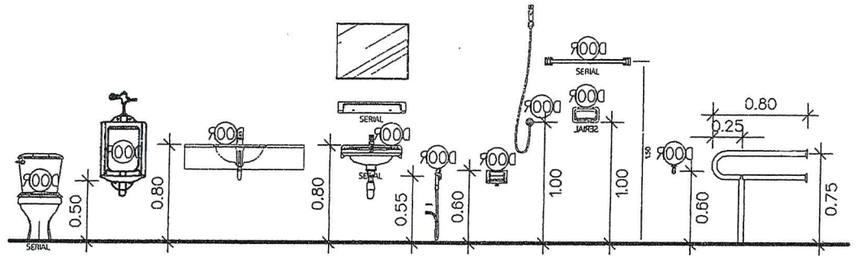

รายละเอียดประกอบแบบห้องน้ำ

สัญลักษณ์	รายการ
DOOR	โถสุขภัณฑ์ชักโครก
DOOR	โถปัสสาวะชาย
DOOR	อ่างล้างหน้าชนิดฝังเคาน์เตอร์
DOOR	อ่างล้างหน้าชนิดแขวนผนัง พร้อมชั้นวางของพลาสติก และกระจกเงา
DOOR	สายฉีดชำระสายอ่อน
DOOR	ที่ใส่กระดาษชำระ
DOOR	ฝักบัวสายอ่อนพร้อมที่แขวนเก็บ
DOOR	ที่ใส่สบู่
DOOR	ราวแขวนผ้าสเตนเลส ขนาดยาวไม่น้อยกว่า 60 ซม.
DOOR	ก๊อกน้ำสเตนเลสติดผนัง
FD.	ตะแกรงกรองผงที่พื้นชนิดดักกลิ่น

หมายเหตุ
1.การติดตั้งอุปกรณ์และระยะการวางท่อของสุขภัณฑ์ ให้ถือระยะตามมาตรฐานของผู้ผลิต
2.การติดตั้งสุขภัณฑ์ให้ถือระยะตามมาตรฐานของบริษัทผู้ผลิต
3.สุขภัณฑ์ทุกชนิดใช้ยี่ห้อ AMERICAN STANDARD, COTTO หรือ KARAT หรือที่มีคุณภาพเทียบเท่า
4.สุขภัณฑ์ทุกชนิดจะต้องมี STOP VALE สำหรับปิดน้ำเพื่อซ่อม
5.ราวทรงตัวสเตนเลส เกรด sus 304 ขนาด 38 mm. อุปกรณ์ยึดเกาะผนังและพื้น เป็นเพลทสเตนเลส ยึดด้วยนอตเกลียวเบ่ง

แบบขยายห้องน้ำ 1,2

มาตราส่วน 1:50

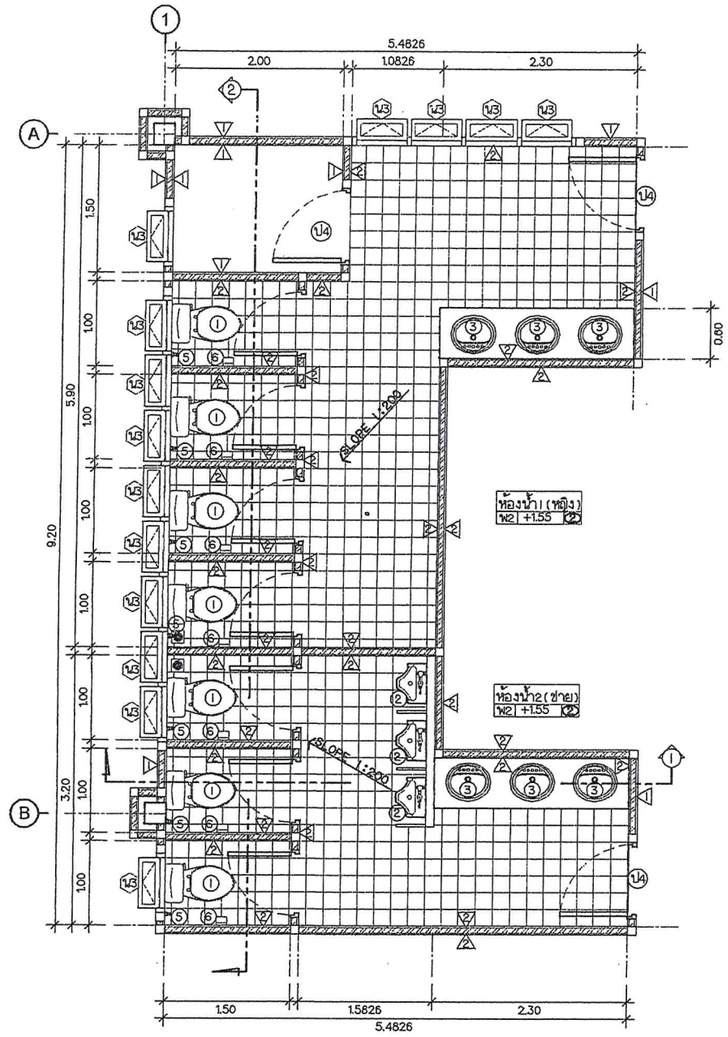

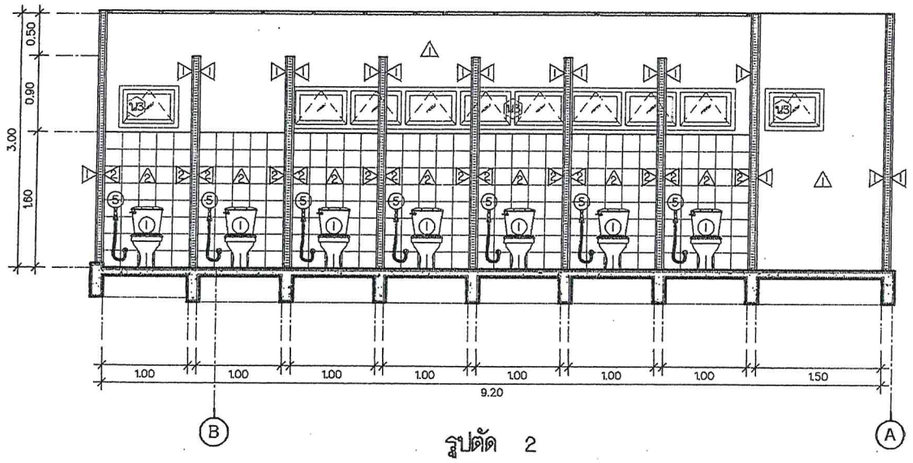

รูปตัด 2

มาตราส่วน 1:50

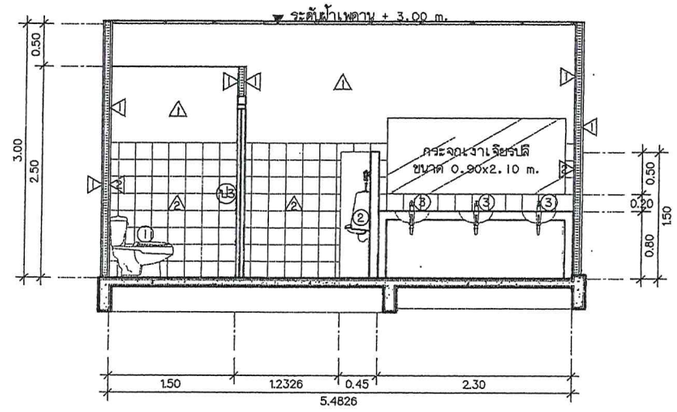

รูปตัด 1

มาตราส่วน 1:50

SAMSAMUTH
ห้างหุ้นส่วนจำกัด สามสมุทรการโยธา

ห้างหุ้นส่วนจำกัด สามสมุทรการโยธา
สำนักงานแห่งที่ 235 หมู่ 6 ต.บ้านบาง อ.เมือง จ.สมุทรสาคร

PROJECT
อาคารสำนักงาน
องค์การบริหารส่วนตำบลยี่สาร

OWNER
องค์การบริหารส่วนตำบลยี่สาร

ARCHITECT
นายประสิทธิ์ ทวิชิยาชำนิรัยย์ ส-สถ. 1249
นางสาวระวิวรรณ แสงชื่น ภ-สถ. 12588

STRUCTURAL ENGINEER
นายภวิศักดิ์ อนุสุวรรณ สย. 8582
นายยุทธ จิตรณรงค์ ภย. 55196

SANITARY ENGINEER
นางสาวอรวรรณ พลตรี สส. 134

ELECTRICAL ENGINEER
นายวิทยา นาคกระสันต์ สฟก. 3497

DRAWING
นางสาวระวิวรรณ แสงชื่น

REVISIONS

NO.	DATE	DESCRIPTION

DRAWING TITLE
แบบขยายห้องน้ำ 1
แบบขยายห้องน้ำ 2

SCALE 1:50

DATE 05/12/2016

DRAWING NO. A-18

TOTAL 61

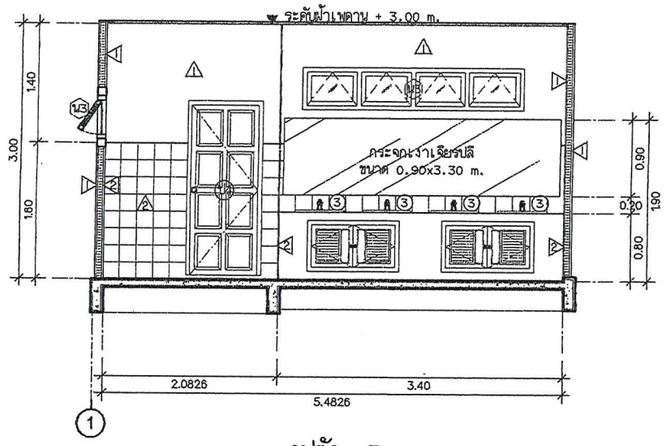

รูปตัด 3

มาตราส่วน 1:50

แบบขยายห้องน้ำ 4,5

มาตราส่วน 1:50

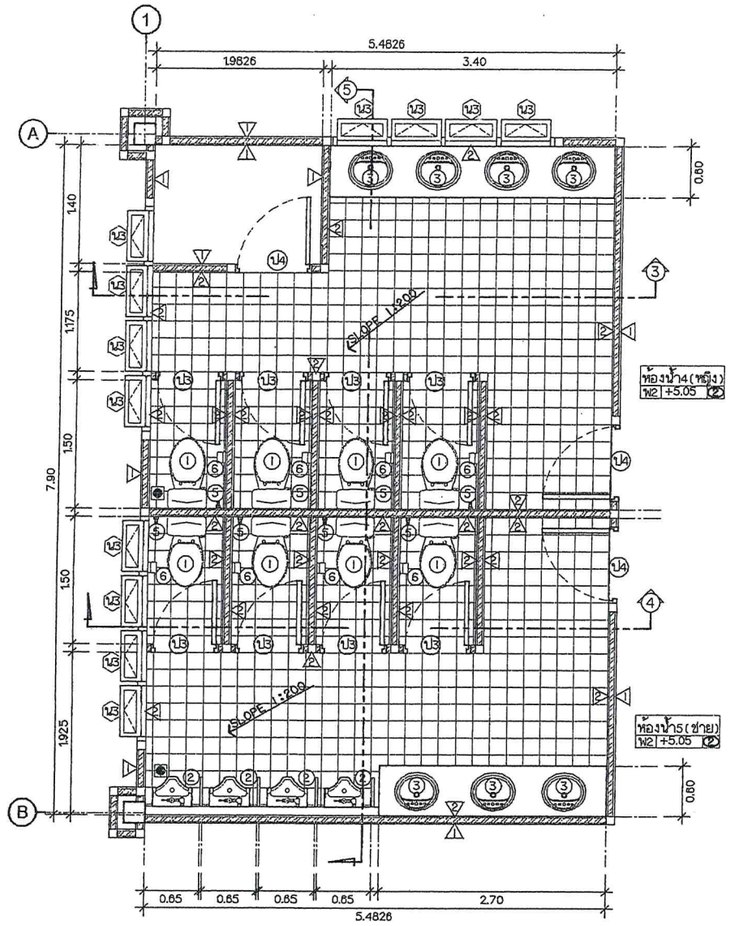

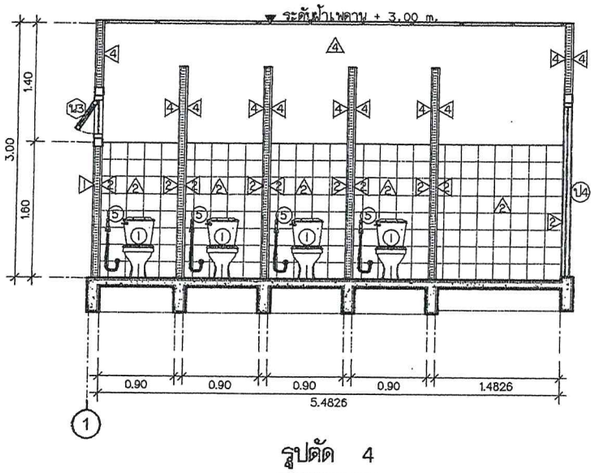

รูปตัด 4

มาตราส่วน 1:50

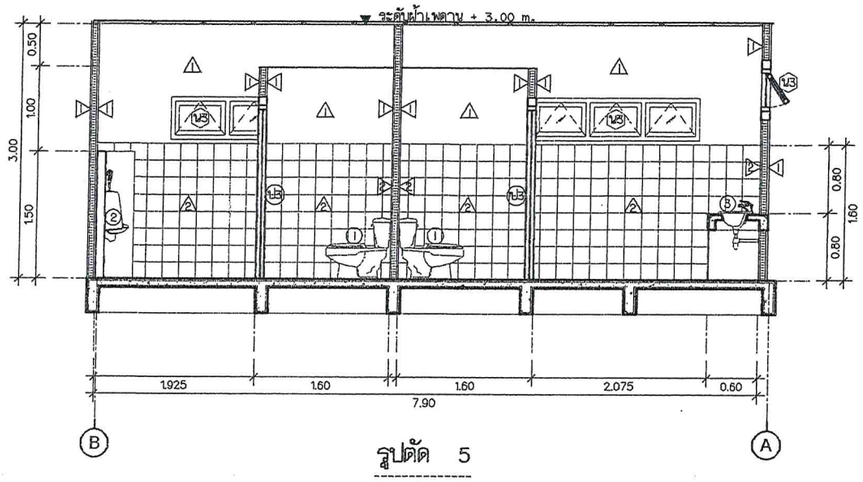

รูปตัด 5

มาตราส่วน 1:50

SAMSAMUTH

ห้างหุ้นส่วนจำกัด สามสมุทรการโยธา

ห้างหุ้นส่วนจำกัด สามสมุทรการโยธา
สำนักงานเลขที่ 225 หมู่ 6 แม่กลอง อ.เมือง จ.สมุทรสงคราม

PROJECT

อาคารสำนักงาน
องค์การบริหารส่วนตำบลยี่สาร

OWNER

องค์การบริหารส่วนตำบลยี่สาร

ARCHITECT

นายประสิทธิ์ ทวีวิทยาศาริยะ ส-สถ. 1249

นางสาวระวีวรรณ แสงชื่น ภ-สถ. 12588

STRUCTURAL ENGINEER

นายทวีลักดิ์ อนุสุวรรณ สย. 8582

นายยุทธ จิตรณรงค์ ภย. 55196

SANITARY ENGINEER

นางสาวอรวรรณ พลตรี สส. 134

ELECTRICAL ENGINEER

นายวิทยา บาลกระลันต์ สฟก. 3497

DRAWING

นางสาวระวีวรรณ แสงชื่น

REVISIONS

NO.	DATE	DESCRIPTION

DRAWING TITLE

แบบขยายห้องน้ำ 4,5

SCALE 1:50

DATE 05/12/2016

DRAWING NO. A-19

TOTAL 61

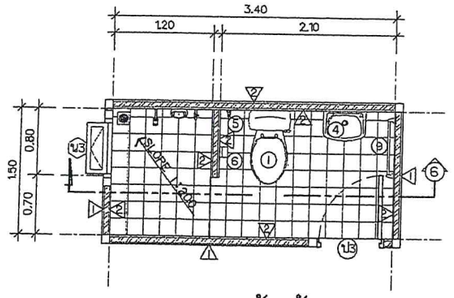

แบบขยายห้องน้ำ 3

มาตราส่วน 1:50

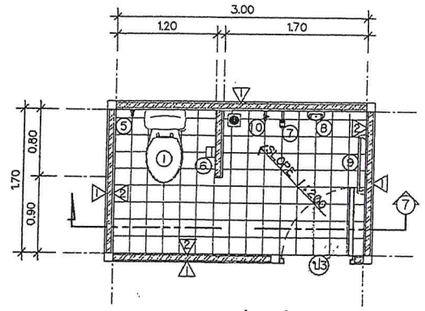

แบบขยายห้องน้ำ 6

มาตราส่วน 1:50

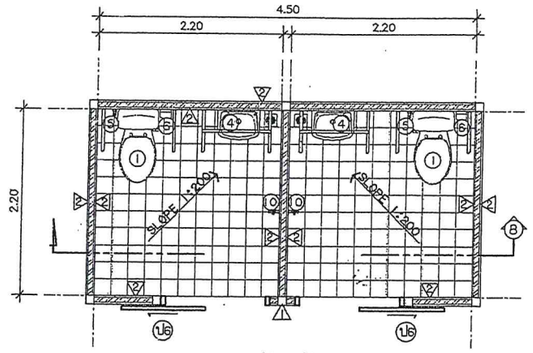

แบบขยายห้องน้ำคนพิการ

มาตราส่วน 1:50

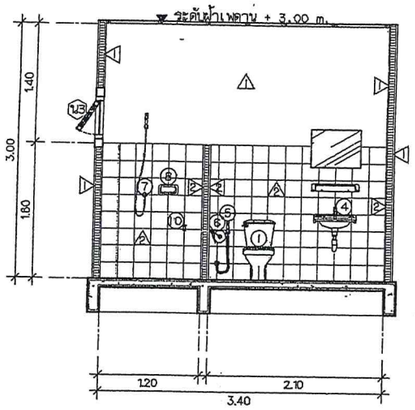

รูปตัด 6

มาตราส่วน 1:50

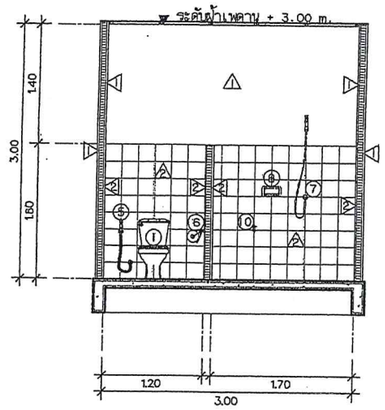

รูปตัด 7

มาตราส่วน 1:50

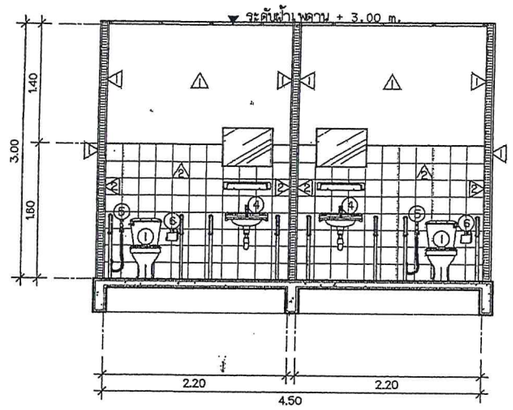

รูปตัด 8

มาตราส่วน 1:50

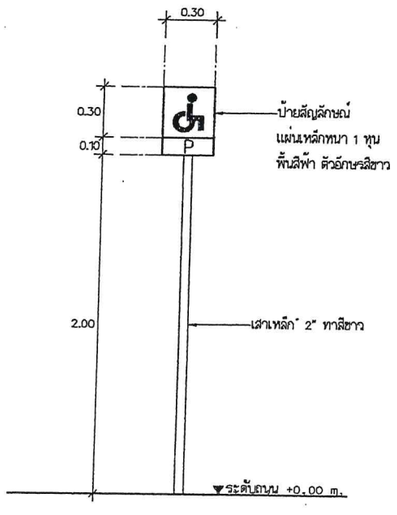

ขยายป้ายแนวตั้งที่จอดรถคนพิการ

มาตราส่วน 1:25

** ที่จอดรถคนพิการขนาด กว้าง 2.50 m. ยาว 6.00 m.
พื้นที่ด้านข้างกว้าง 1.00 m. ยาว 6.00 m. ทั้งสองข้าง
เส้นขอบและสัญลักษณ์คนพิการสีขาว เส้นทะแยงสีเหลือง **

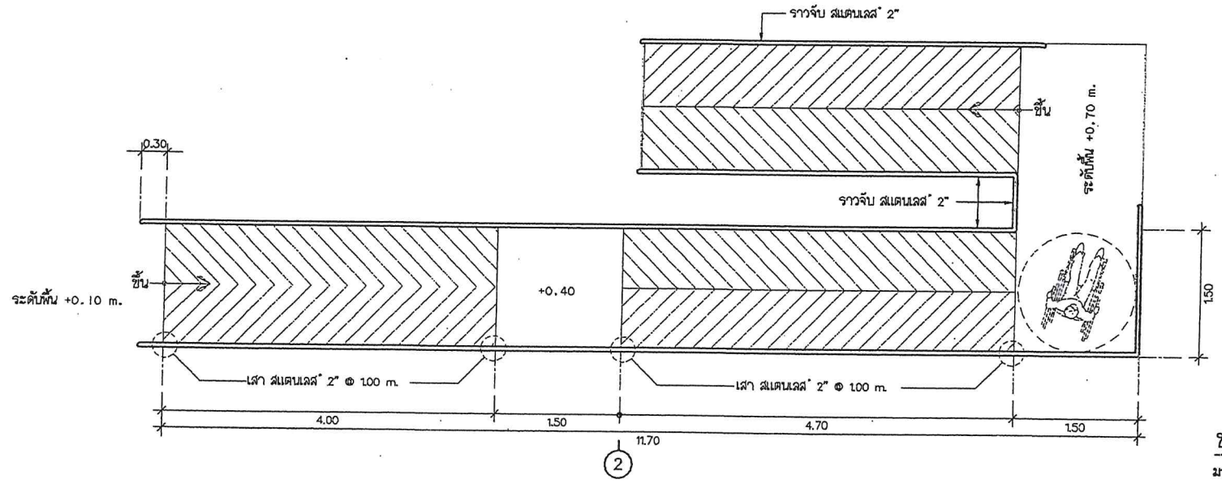

ขยายทางลาดคนพิการ

มาตราส่วน 1:50

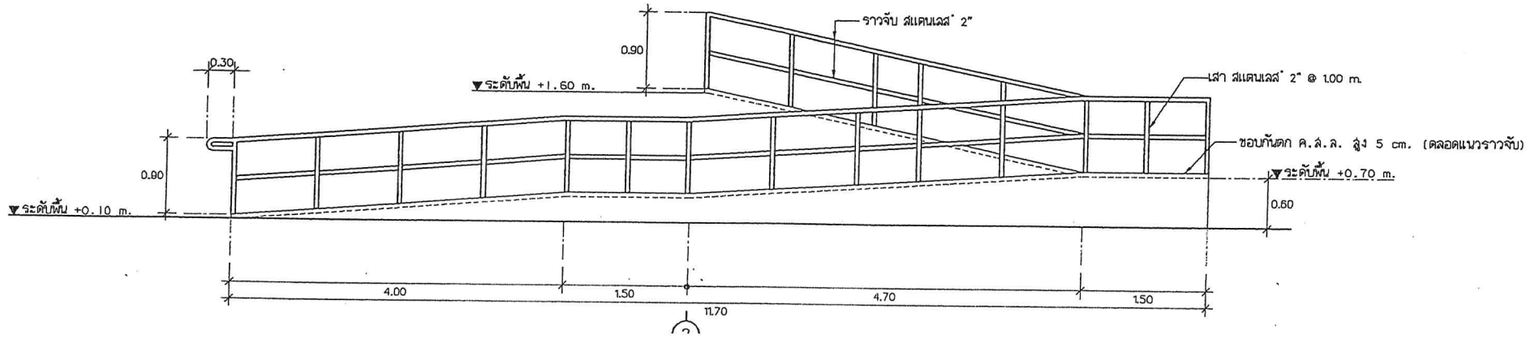

SAMSAMUTH
ห้างหุ้นส่วนจำกัด สามสมุทรการโยธา

ห้างหุ้นส่วนจำกัด สามสมุทรการโยธา
สำนักงานแห่งที่ 236 ถนน 8 ต.ท่าทราย อ.เมือง จ.สมุทรสงคราม

PROJECT
อาคารสำนักงาน
องค์การบริหารส่วนตำบลยี่สาร

OWNER
องค์การบริหารส่วนตำบลยี่สาร

ARCHITECT
นายประสิทธิ์ ทรัพย์ศรีวิชัย ส.ถ. 1249
นางสาวระวิวรรณ แสงชื่น ภ-สถ. 12588

STRUCTURAL ENGINEER
นายทวีลักษ์ อนุสุวรรณ สย.8582
นายยุทธ จิตรมรุณ์ ภย.55196

SANITARY ENGINEER
นางสาวอรวรรณ พลศรี สส.134

ELECTRICAL ENGINEER
นายวิทยา นาคกระสันต์ สฟก.3497

DRAWING
นางสาวระวิวรรณ แสงชื่น

REVISIONS

NO.	DATE	DESCRIPTION

DRAWING TITLE
แบบขยายห้องน้ำ 3, 6
ขยายห้องน้ำคนพิการ

SCALE
1:50

DATE
05/12/2016

DRAWING NO.
A-20

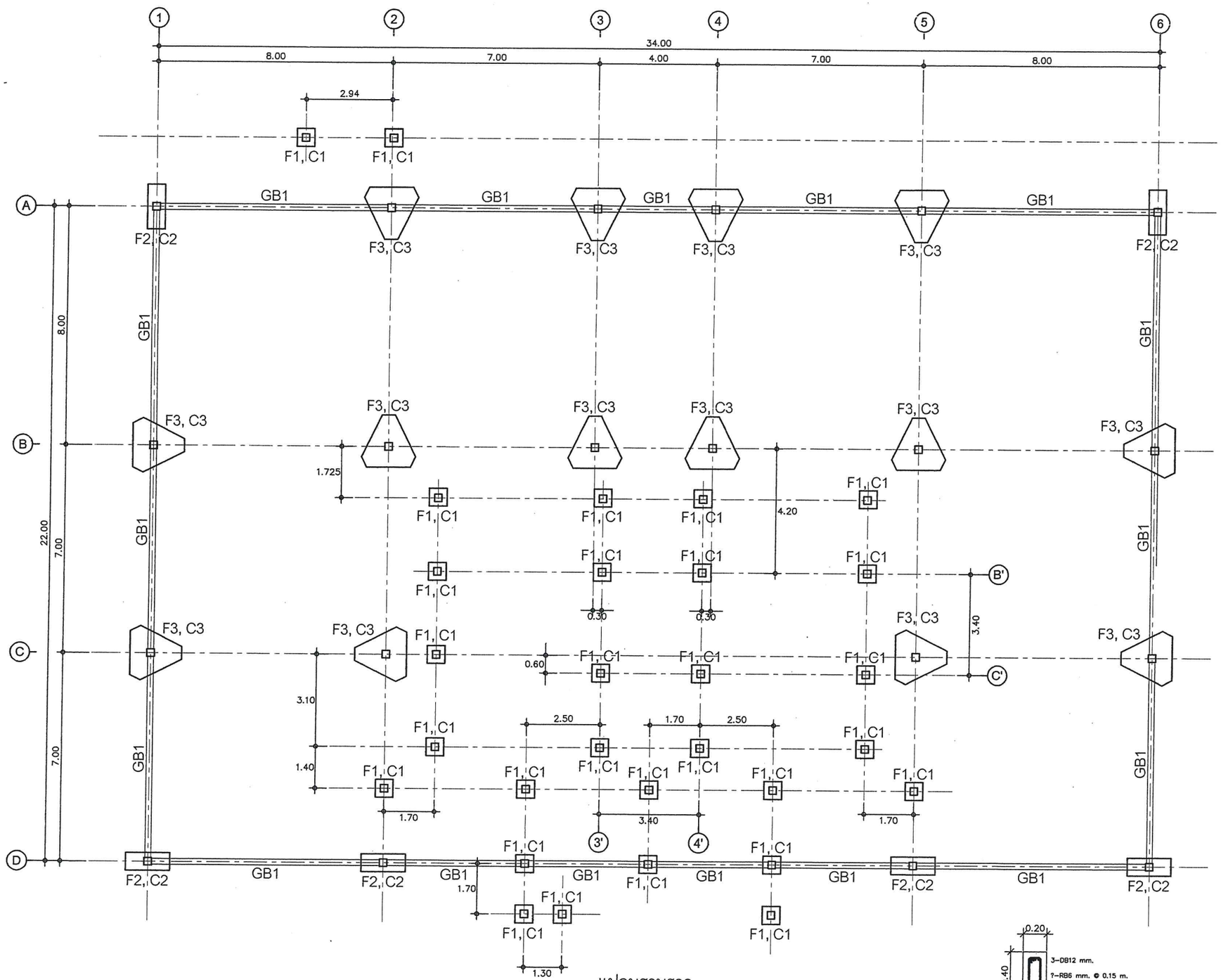

แปลนฐานราก

SCALE 1 : 100

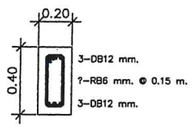

แบบขยายคาน GB1

NOSCALE

SAMSAMUTH
ห้างหุ้นส่วนจำกัด สามสมุทรการโยธา

ห้างหุ้นส่วนจำกัด สามสมุทรการโยธา
สำนักงานเลขที่ 22ง หมู่ 6 ต.บัวขาว อ.เมือง จ.สมุทรสงคราม

PROJECT
อาคารสำนักงาน
องค์การบริหารส่วนตำบลยี่สาร

OWNER
องค์การบริหารส่วนตำบลยี่สาร

ARCHITECT
นายประสิทธิ์ ทวีวิทยาศาสตร์ ส.-สถ. 1249
นางสาวระวีวรรณ แสงชื่น ภ-สถ. 12588

STRUCTURAL ENGINEER
นายทวีศักดิ์ อนุสุวรรณ สย. 05822
นายยุทธ จิตรสวรรค์ ภย. 55196

SANITARY ENGINEER
นางสาวอรวรรณ พลศรี สส. 134

ELECTRICAL ENGINEER
นายวิทยา บาคกระสันต์ สฟก. 3497

DRAWING
นางสาวระวีวรรณ แสงชื่น

REVISIONS

NO.	DATE	DESCRIPTION

DRAWING TITLE
แปลนฐานราก

SCALE
1:100

DATE
05/12/2016

DRAWING NO.
ST-01

TOTAL
61

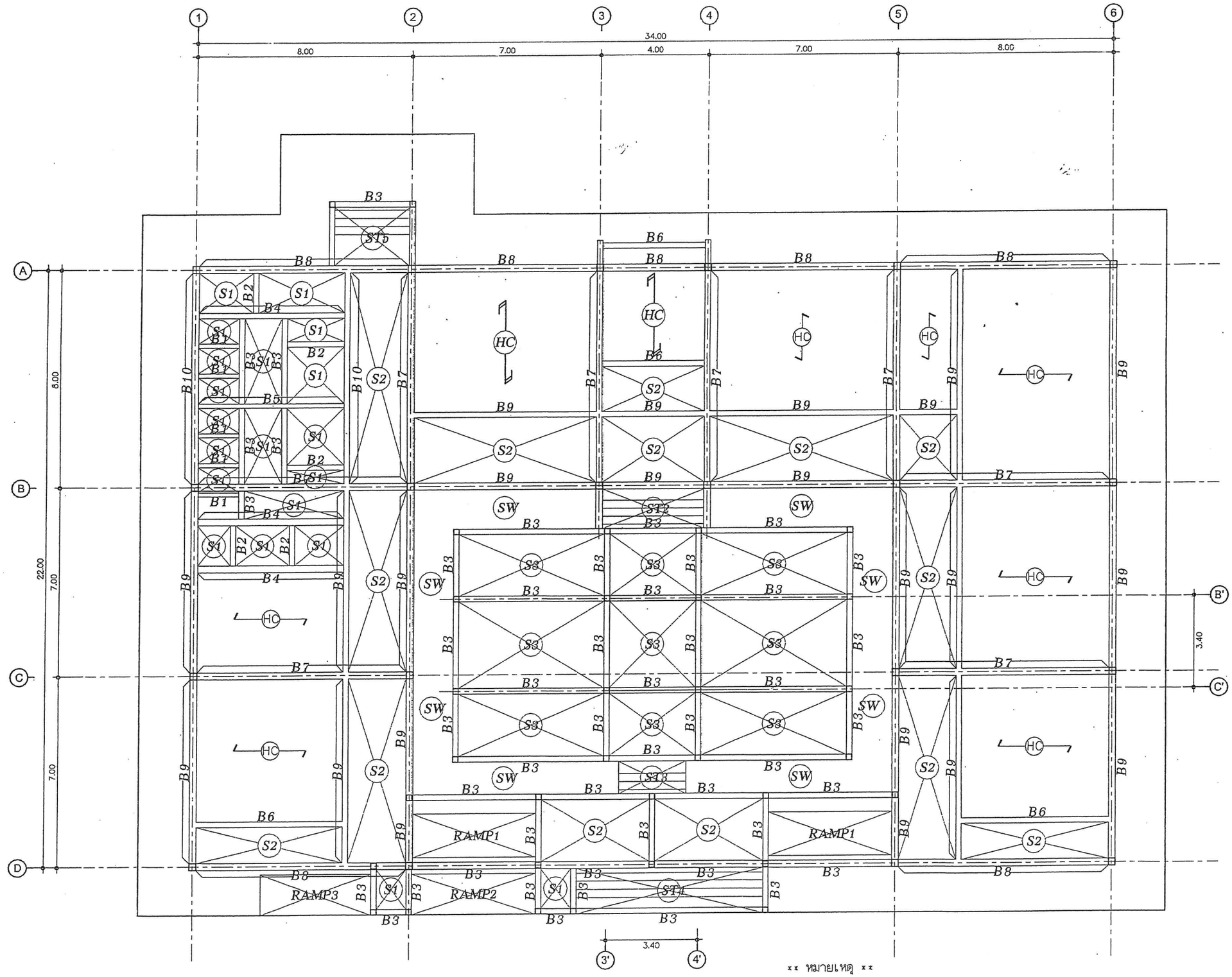

แปลนเสา, คาน-พื้นชั้นล่าง

SCALE 1 : 100

xx หมายเหตุ xx

HC พื้นสำเร็จรูปคอนกรีตอัดแรงแบบกลวง (Hollow Core) ขนาด 100x600 mm. เสริมเหล็ก PC WIRES 8 5 mm. รับน้ำหนักบรรทุกปลอดภัยไม่น้อยกว่า 300 กก./ตร.ม.

SAMSAMUTH
ห้างหุ้นส่วนจำกัด สามสมุทรการโยธา

ห้างหุ้นส่วนจำกัด สามสมุทรการโยธา
สำนักงานแม่ฮ่องสอน 1/11 หมู่ 2 ต.ปิงโขง อ.ปาย จ.แม่ฮ่องสอน

PROJECT
อาคารสำนักงาน
องค์การบริหารส่วนตำบลยี่สาร

OWNER
องค์การบริหารส่วนตำบลยี่สาร

ARCHITECT
นายประสิทธิ์ วลีวิทย์ชาคริยะ ส.-สถ. 1249
นางสาวระวีวรรณ แสงชื่น ภ-สถ. 12588

STRUCTURAL ENGINEER
นายทวีศักดิ์ อนุสุวรรณ วย. 8582
นายยุทธ จิตรณรงค์ วย. 55196

SANITARY ENGINEER
นางสาวอรวรรณ พลศรี สส. 134

ELECTRICAL ENGINEER
นายวิทยา นาคกระสันต์ สฟก. 3497

DRAWING
นางสาวระวีวรรณ แสงชื่น

REVISIONS

NO.	DATE	DESCRIPTION

DRAWING TITLE
แปลนเสา, คาน-พื้นชั้นล่าง

SCALE 1:100

DATE 05/12/2016

DRAWING NO. ST-02

TOTAL

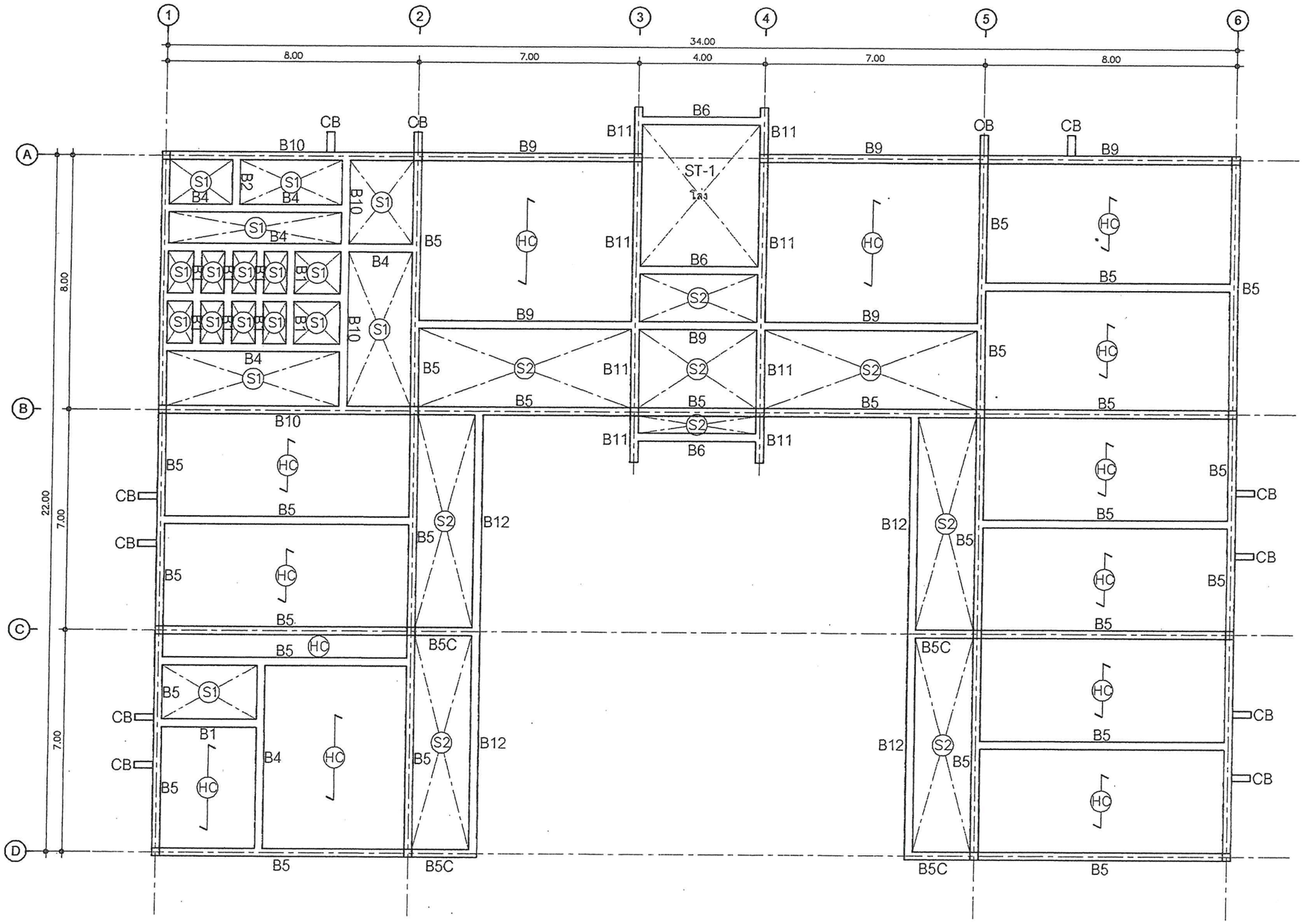

แปลนเสา, คาน-พื้นชั้นสอง

SCALE 1 : 100

** หมายเหตุ **

HC พื้นสำเร็จรูปคอนกรีตอัดแรงแบบกลวง (Hollow Core) ขนาด 100x600 mm. เสริมเหล็ก PC WIRES 8 ˚ 5 mm. รับน้ำหนักบรรทุกปลอดภัยไม่น้อยกว่า 300 กก./ตร.ม.

SAMSAMUTH

ห้างหุ้นส่วนจำกัด สามสมุทรการโยธา

ห้างหุ้นส่วนจำกัด สามสมุทรการโยธา
สำนักงานแห่งที่ 235 หมู่ 6 ต.บ้านบาง อ.เมือง จ.สมุทรสงคราม

แบบแปลนนี้ห้ามนำไปใช้ก่อสร้างก่อนได้รับอนุญาตจากเจ้าของ ได้ลิขสิทธิ์ตามพรบ.ลิขสิทธิ์ พ.ศ.2537 ถ้าผู้ใดนำไปใช้ก่อสร้างโดยมิได้รับอนุญาต ถือเป็นผู้ละเมิดลิขสิทธิ์ต้องรับโทษตามกฎหมาย

PROJECT

อาคารสำนักงาน
องค์การบริหารส่วนตำบลยี่สาร

OWNER

องค์การบริหารส่วนตำบลยี่สาร

ARCHITECT

นายประสิทธิ์ ทวีวิทย์ชำควิยะ ส-สถ. 1245

นางสาวระวีวรรณ แสงชื่น ภ-สถ. 12560

STRUCTURAL ENGINEER

นายทวีศักดิ์ ถนุสุวรรณ สย. 65562

นายยุทธ จิตรณวงศ์ ภย. 55196

SANITARY ENGINEER

นางสาวอรวรรณ พลตรี สส. 134

ELECTRICAL ENGINEER

นายวิทยา นาคกระสันต์ สฟก. 3497

DRAWING

นางสาวระวีวรรณ แสงชื่น

REVISIONS

NO.	DATE	DESCRIPTION

DRAWING TITLE

แปลนเสา, คาน-พื้นชั้นสอง

SCALE 1:100

DATE 05/12/2016

DRAWING NO. ST-03

TOTAL 61

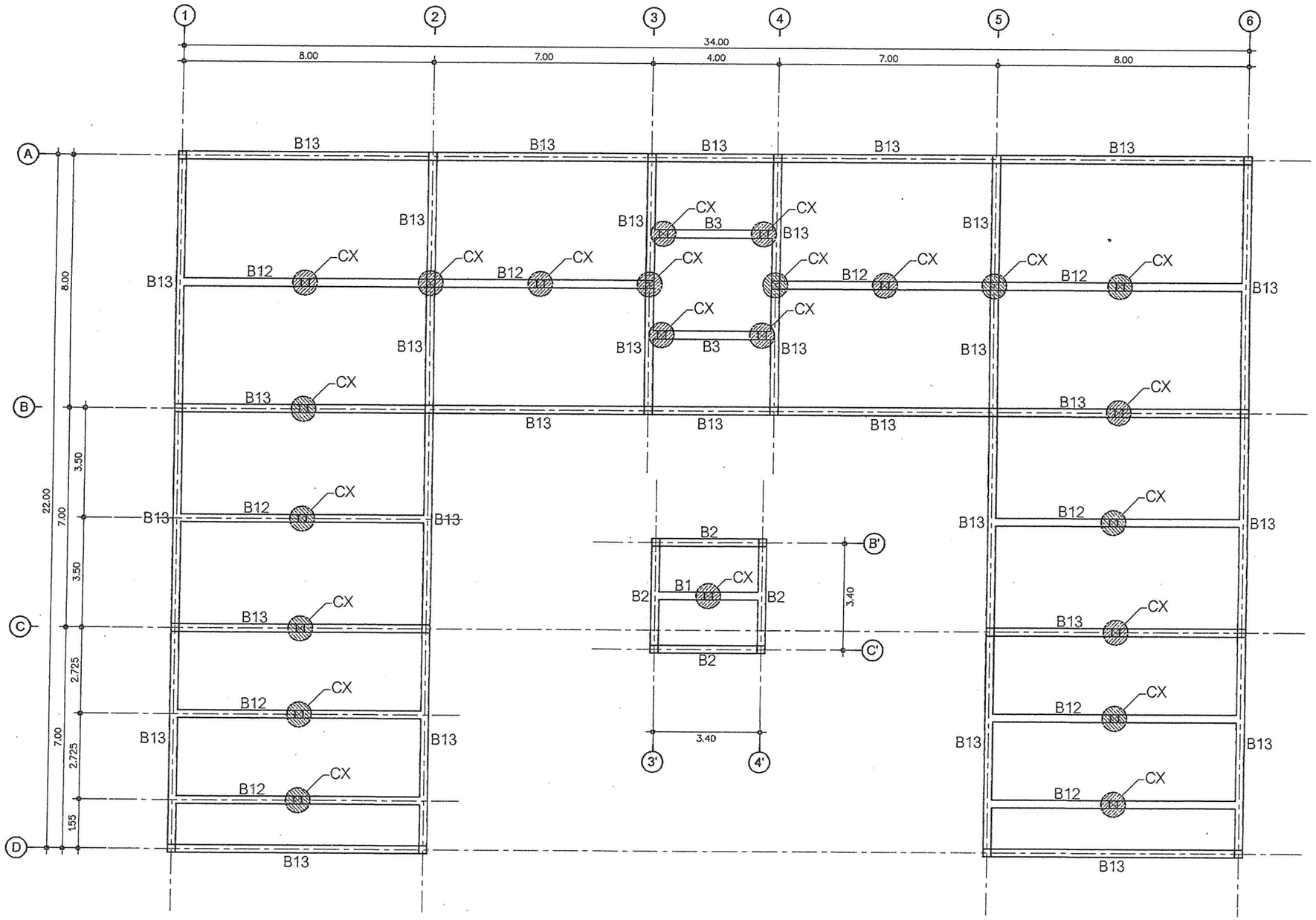

แปลนคานหลังคา

SCALE 1 : 100

SAMSAMUTH

ห้างหุ้นส่วนจำกัด สามสมุทรการโยธา

ห้างหุ้นส่วนจำกัด สามสมุทรการโยธา
สำนักงานแห่งที่ 235 หมู่ 6 ต.บ้านขาด อ.เมือง จ.สมุทรสงคราม

PROJECT

อาคารสำนักงาน
องค์การบริหารส่วนตำบลยี่สาร

OWNER

องค์การบริหารส่วนตำบลยี่สาร

ARCHITECT

นายประสิทธิ์ ทวีวิทย์ชาคริยะ ส-สถ. 1245

นางสาวระวีวรรณ แสงชื่น ภ-สถ. 12500

STRUCTURAL ENGINEER

นายทวีศักดิ์ ลนุสุวรรณ สย. 8582

นายยุทธ จิตรณรงค์ ภย. 55196

SANITARY ENGINEER

นางสาวอรวรรณ พลตรี สส. 134

ELECTRICAL ENGINEER

นายวิทยา บาคกระสันต์ สฟก. 3497

DRAWING

นางสาวระวีวรรณ แสงชื่น

REVISIONS

NO.	DATE	DESCRIPTION

DRAWING TITLE

แปลนคานหลังคา

SCALE 1:100

DATE 05/12/2016

DRAWING NO. ST-04

TOTAL 61

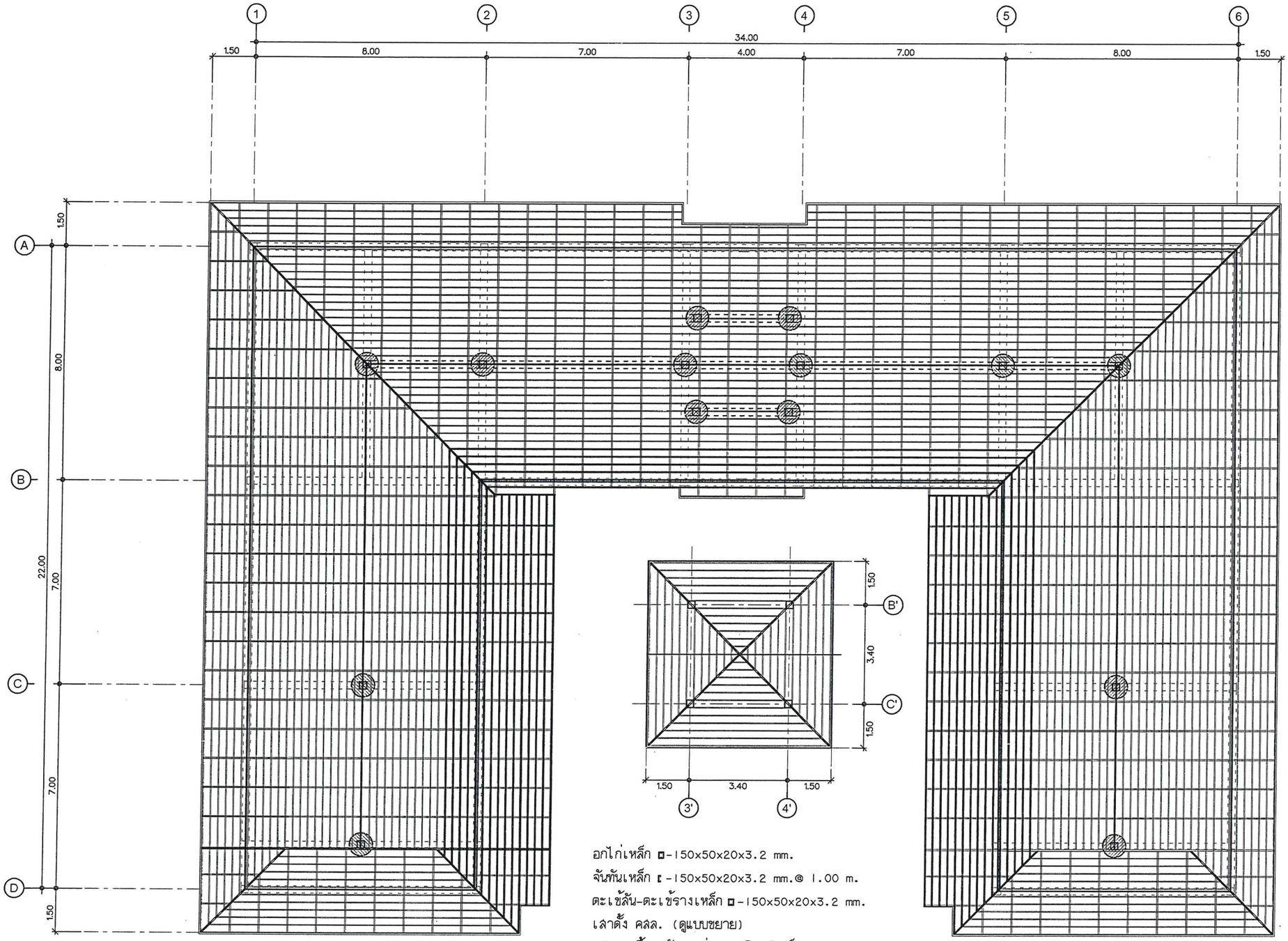

อกไก่เหล็ก ◘-150x50x20x3.2 mm.
จันทันเหล็ก ⊏-150x50x20x3.2 mm.@ 1.00 m.
ตะเข้สัน-ตะเข้รางเหล็ก ◘-150x50x20x3.2 mm.
เสาตั้ง คสล. (ดูแบบขยาย)
แปกระเบื้องหลังคา รุ่นเพรสทิจ สำเร็จรูป @ 0.32-0.34 m.
เชิงชาย-ปิดเชิงชาย ไม้สำเร็จรูป

แปลนโครงหลังคา

SCALE 1 : 100

SAMSAMUTH
ห้างหุ้นส่วนจำกัด สามสมุทรการโยธา

ห้างหุ้นส่วนจำกัด สามสมุทรการโยธา
สำนักงานแห่งที่ 235 หมู่ 6 ต.บัวทอง อ.เมือง จ.สมุทรสงคราม

PROJECT
อาคารสำนักงาน
องค์การบริหารส่วนตำบลยี่สาร

OWNER
องค์การบริหารส่วนตำบลยี่สาร

ARCHITECT
นายประสิทธิ์ ทวีวิทย์ชาตวิยะ ส-สถ. 1249
นางสาวระวีวรรณ แสงชื่น ภ-สถ. 12500

STRUCTURAL ENGINEER
นายกวีศักดิ์ ถนุสุวรรณ สย. 8548
นายยุทธ จิตชื่นวงศ์ ภย. 55196

SANITARY ENGINEER
นางสาวอรวรรณ พลศรี สส. 134

ELECTRICAL ENGINEER
นายวิทยา บาคกระสันต์ สฟก. 3497

DRAWING
นางสาวระวีวรรณ แสงชื่น

REVISIONS

NO.	DATE	DESCRIPTION

DRAWING TITLE
แปลนโครงหลังคา

SCALE 1:100

DATE 05/12/2016

DRAWING NO. ST-05

TOTAL 61

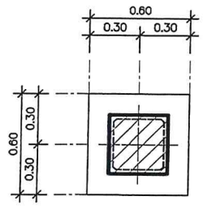

PLAN F1

มาตราส่วน 1 : 25

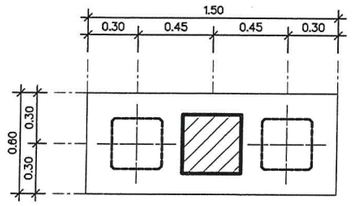

PLAN F2

มาตราส่วน 1 : 25

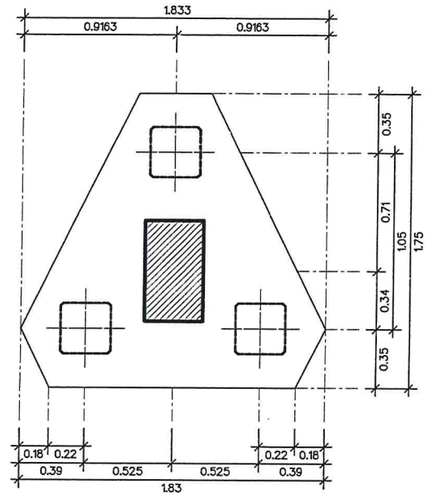

PLAN F3

มาตราส่วน 1 : 25

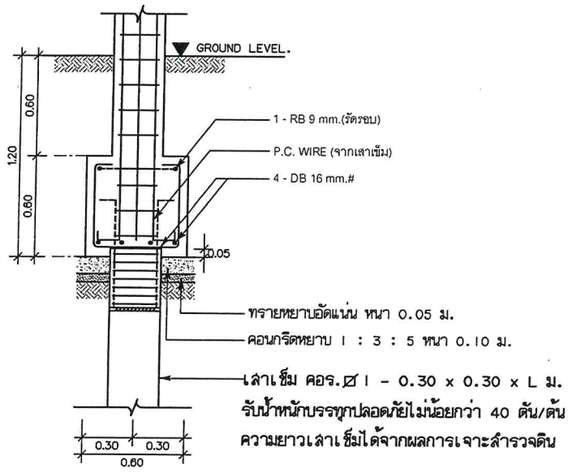

DETAIL OF F3

มาตราส่วน 1 : 25

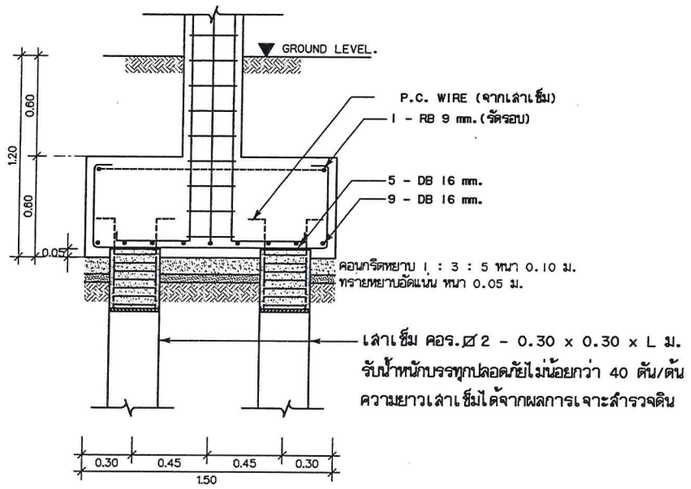

DETAIL OF F3

มาตราส่วน 1 : 25

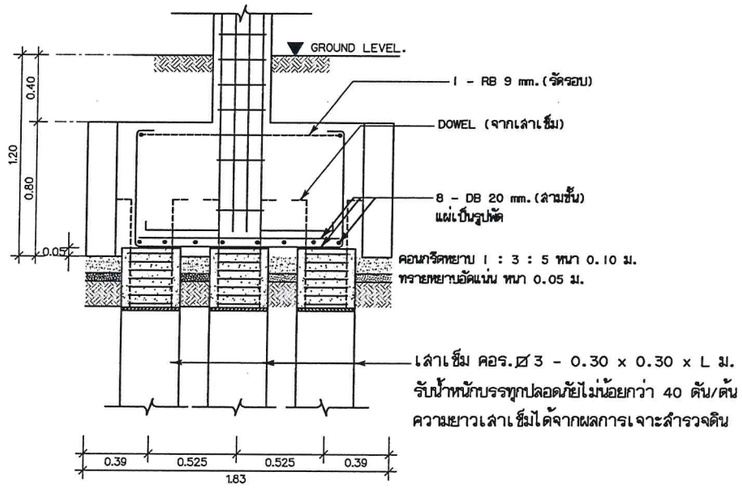

DETAIL OF F3

มาตราส่วน 1 : 25

SAMSAMUTH

ห้างหุ้นส่วนจำกัด สามสมุทรการโยธา

ห้างหุ้นส่วนจำกัด สามสมุทรการโยธา
สำนักงานใหญ่ 235 หมู่ 6 ต.บ้านขาม อ.เมือง จ.สมุทรสงคราม

แบบนี้เป็นกรรมสิทธิ์ของบริษัท ไม่ว่ากรณีใดๆ ทั้งสิ้น ห้ามมิให้นำไปใช้ประโยชน์ ก่อสร้างหรือโฆษณาก่อนได้รับอนุญาต

PROJECT

อาคารสำนักงาน
องค์การบริหารส่วนตำบลยี่สาร

OWNER

องค์การบริหารส่วนตำบลยี่สาร

ARCHITECT

นายประสิทธิ์ ทวีวิทย์ทำเวียะ ส.-สถ. 1249

นางสาวระวิวรรณ แสงชื่น ภ-สถ. 12588

STRUCTURAL ENGINEER

นายทวีศักดิ์ อนุสุวรรณ สย. 8582

นายยุทธ จิตรุ่งโรจน์ ภย. 55196

SANITARY ENGINEER

นางสาวอรวรรณ พลศรี สส. 134

ELECTRICAL ENGINEER

นายวิทยา นาคกระสันต์ สฟก. 3497

DRAWING

นางสาวระวิวรรณ แสงชื่น

REVISIONS

NO.	DATE	DESCRIPTION

DRAWING TITLE

ขยายฐานราก F1, F2, F3

SCALE 1:25

DATE 05/12/2016

DRAWING NO. ST-06

TOTAL 61

ชั้น / ตำแหน่ง	C1	C2	C3
เสาตั้งCX	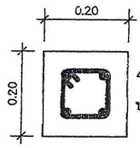 4-DB16 mm. ปl-RB9 mm. @ 0.15 m.	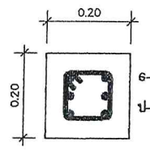 6-DB16 mm. ปl-RB9 mm. @ 0.15 m.	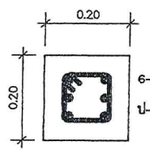 6-DB16 mm. ปl-RB9 mm. @ 0.15 m.
เสาชั้น 2		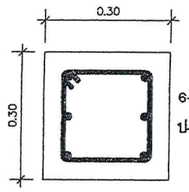 6-DB16 mm. ปl-RB9 mm. @ 0.15 m.	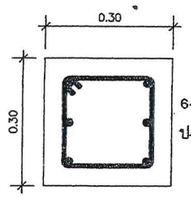 6-DB20 mm. ปl-RB9 mm. @ 0.15 m.
เสาชั้น 1	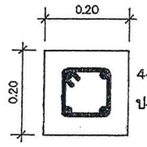 4-DB16 mm. ปl-RB6 mm. @ 0.15 m.	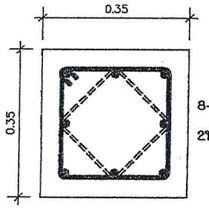 8-DB20 mm. 2ปl-RB9 mm. @ 0.15 m.	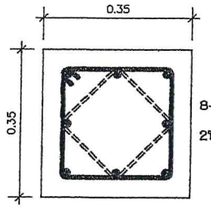 8-DB25 mm. 2ปl-RB9 mm. @ 0.15 m.
เสาตอม่อ	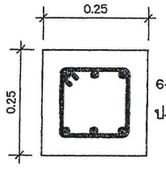 6-DB16 mm. ปl-RB6 mm. @ 0.15 m.	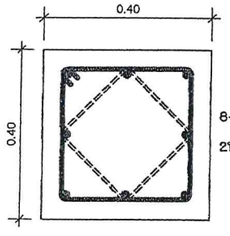 8-DB20 mm. 2ปl-RB9 mm. @ 0.15 m.	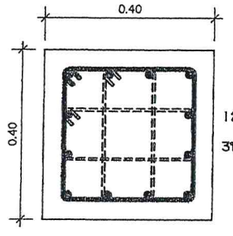 12-DB25 mm. 3ปl-RB9 mm. @ 0.15 m.

SAMSAMUTH
ห้างหุ้นส่วนจำกัด สามสมุทรการโยธา

ห้างหุ้นส่วนจำกัด สามสมุทรการโยธา
สำนักงานแห่งที่ 235 หมู่ 6 ต.บ้านธาตุ อ.เมือง จ.สมุทรสงคราม

PROJECT
อาคารสำนักงาน
องค์การบริหารส่วนตำบลยี่สาร

OWNER
องค์การบริหารส่วนตำบลยี่สาร

ARCHITECT
นายประสิทธิ์ ทวีวิทย์ชำคริยะ ส-สถ. 1249
นางสาวระวีวรรณ แสงชื่น ภ-สถ. 12588

STRUCTURAL ENGINEER
นายประสิทธิ์ ทวีวิทย์ชำคริยะ ส-สถ. 1249
นายยุทธ จิตรณรงค์ ภย. 55196

SANITARY ENGINEER
นางสาวอรวรรณ พลศรี สส. 134

ELECTRICAL ENGINEER
นายวิทยา บาคกระสันต์ สฟท. 3497

DRAWING
นางสาวระวีวรรณ แสงชื่น

REVISIONS

NO.	DATE	DESCRIPTION

DRAWING TITLE
ขยายโครงสร้าง

SCALE 1:10

DATE 05/12/2016

DRAWING NO. ST-07

TOTAL 61

B1

ALLSPAN

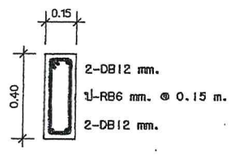

B2

ALLSPAN

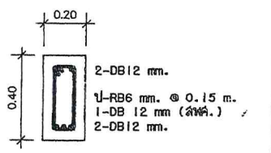

B3

MIDSPAN

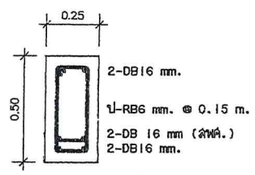

SUPPORT

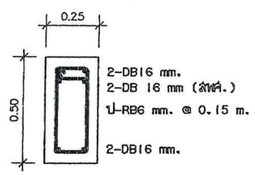

B4

MIDSPAN

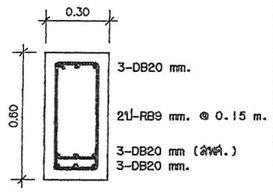

SUPPORT

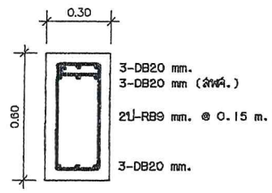

B5

MIDSPAN

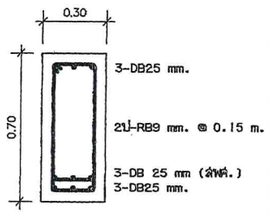

SUPPORT

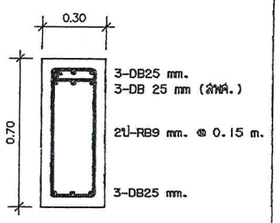

B6

ALLSPAN

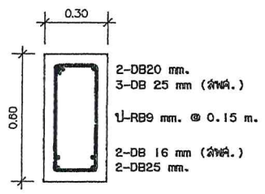

B7

MIDSPAN

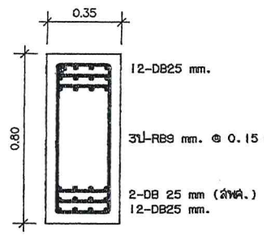

SUPPORT

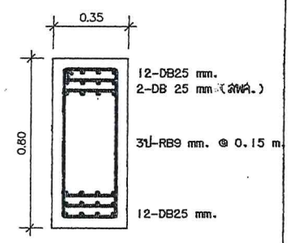

B8

MIDSPAN

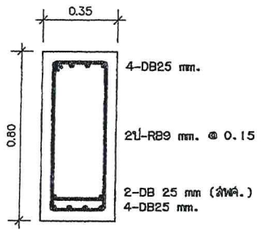

SUPPORT

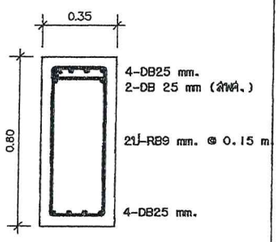

B9

MIDSPAN

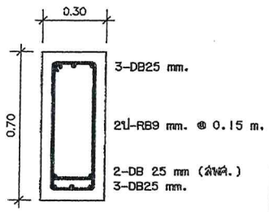

SUPPORT

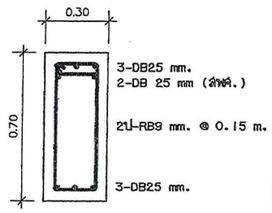

B10

MIDSPAN

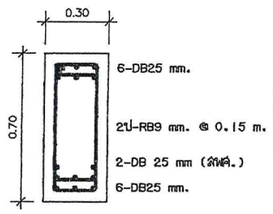

SUPPORT

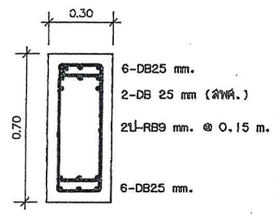

B11

ALLSPAN

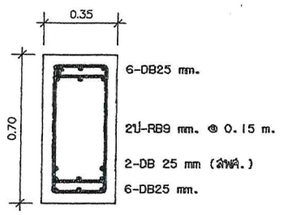

B12

MIDSPAN

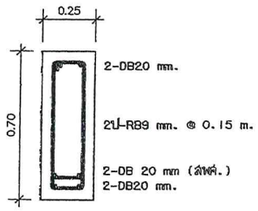

SUPPORT

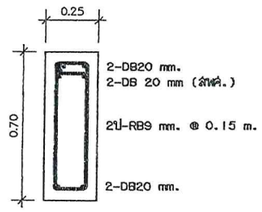

B13

MIDSPAN

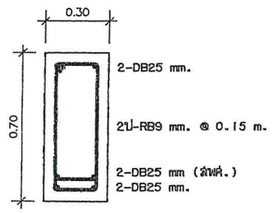

SUPPORT

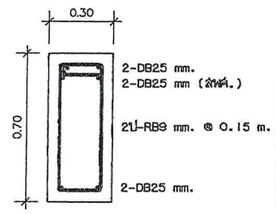

SAMSAMUTH

ห้างหุ้นส่วนจำกัด สามสมุทรการโยธา

ห้างหุ้นส่วนจำกัด สามสมุทรการโยธา
สำนักงานแห่งที่ 225 หมู่ 6 แขวงพลาย ต.เนินพลาย จ.สมุทรสงคราม

PROJECT

อาคารสำนักงาน
องค์การบริหารส่วนตำบลยี่สาร

OWNER

องค์การบริหารส่วนตำบลยี่สาร

ARCHITECT

นายประสิทธิ์ ทวีวิทย์ปาลจิยะ ส.-สถ. 1249

นางสาวระวิวรรณ แสงชื่น ภ-สถ. 12500

STRUCTURAL ENGINEER

นายทวีศักดิ์ สนุสุวรรณ วย.8582

นายสุทธ จิตรณรงค์ ภย.55196

SANITARY ENGINEER

นางสาวอรวรรณ พลตรี สส.134

ELECTRICAL ENGINEER

นายวิทยา นาคกระสันต์ สฟก.3497

DRAWING

นางสาวระวิวรรณ แสงชื่น

REVISIONS

NO.	DATE	DESCRIPTION

DRAWING TITLE

ขยายคาน B1-B13

SCALE 1:20

DATE 05/12/2016

DRAWING NO. ST-08

TOTAL 61

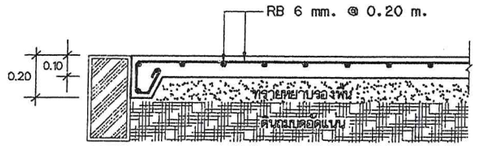

DETAIL GS2

มาตราส่วน 1 : 20

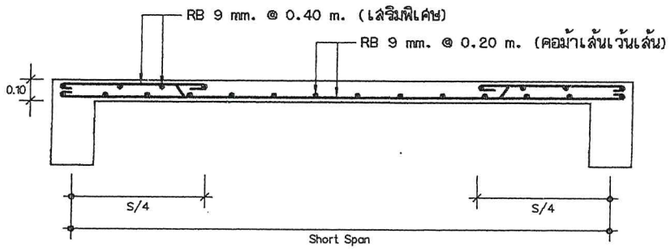

DETAIL S1

มาตราส่วน 1 : 20

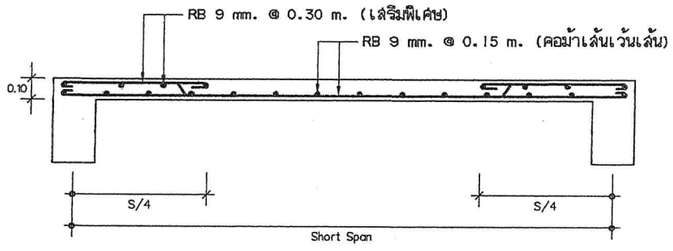

DETAIL S2

มาตราส่วน 1 : 20

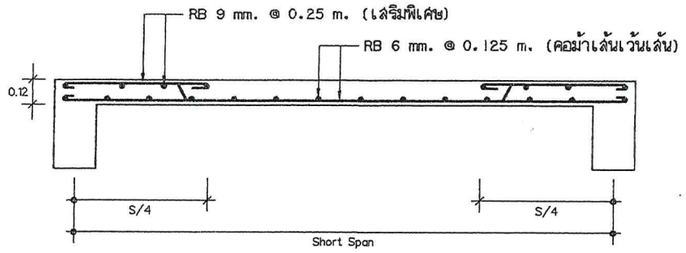

DETAIL S3

มาตราส่วน 1 : 20

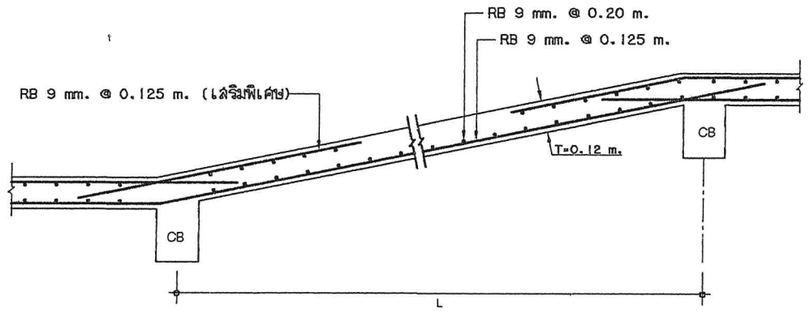

DETAIL RAMP1, RAMP2

มาตราส่วน 1 : 20

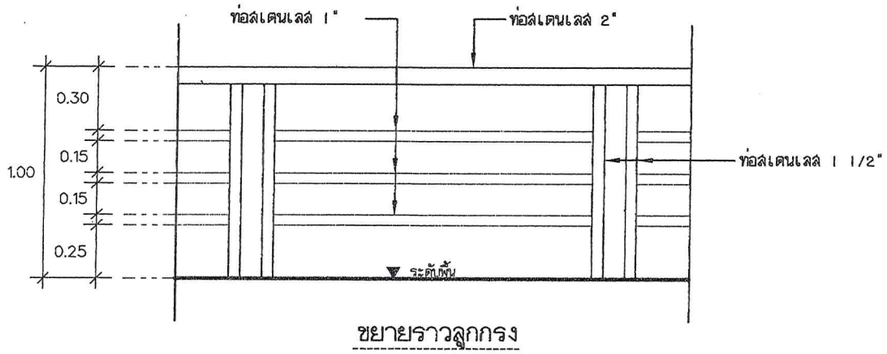

ขยายราวลูกกรง

มาตราส่วน 1 : 20

SAMSAMUTH

ห้างหุ้นส่วนจำกัด สามสมุทรการโยธา

ห้างหุ้นส่วนจำกัด สามสมุทรการโยธา
สำนักงานเลขที่ 233 หมู่ 6 แม่น้ำขนาน อ.เมืองฯ จ.สมุทรสงคราม

PROJECT

อาคารสำนักงาน
องค์การบริหารส่วนตำบลยี่สาร

OWNER

องค์การบริหารส่วนตำบลยี่สาร

ARCHITECT

นายประสิทธิ์ ทวีวิทย์ศาศวัยยะ ส-สถ. 1249

นางสาวระวิวรรณ แสงชื่น ภ-สถ. 12588

STRUCTURAL ENGINEER

นายทวีศักดิ์ อนุสุวรรณ สย. 8582

นายยุทธ จิตรถเรืองดี ภย. 55196

SANITARY ENGINEER

นางสาวอรวรรณ พลศรี สส. 134

ELECTRICAL ENGINEER

นายวิทยา นาคกระสันต์ สฟก. 3497

DRAWING

นางสาวระวิวรรณ แสงชื่น

REVISIONS

NO.	DATE	DESCRIPTION

DRAWING TITLE

ขยายพื้น S1-S3
ขยายทางลาด, บ่อน้ำ
ขยายราวลูกกรง

SCALE 1:20

DATE 05/12/2016

DRAWING NO. ST-09

TOTAL 61

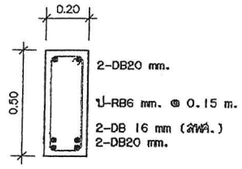

DETAIL BST

มาตราส่วน 1 : 20

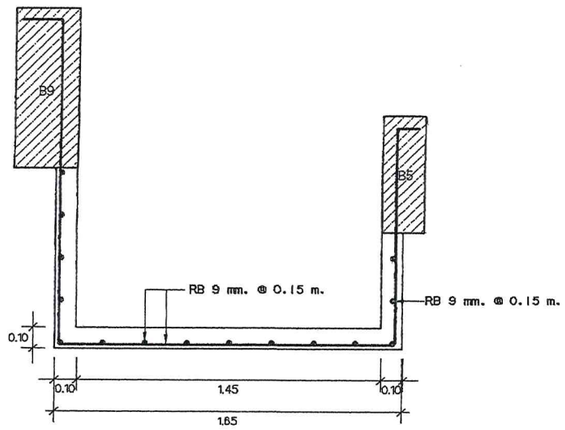

DETAIL SW

มาตราส่วน 1 : 20

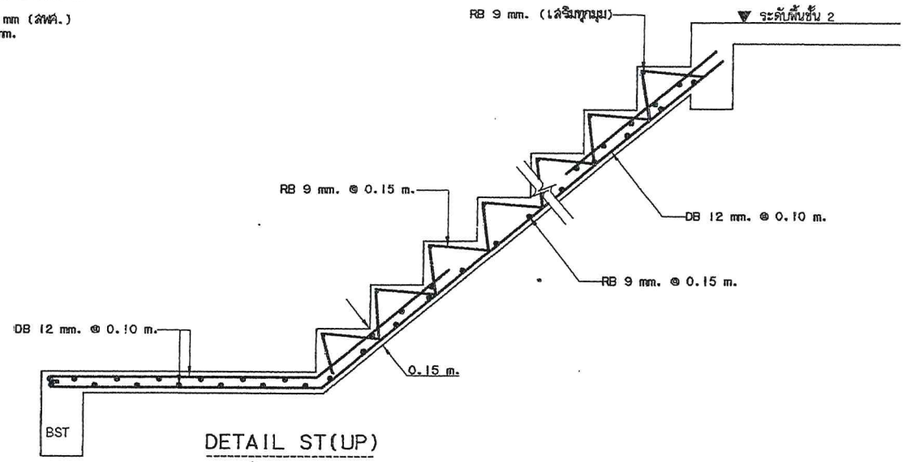

DETAIL ST(UP)

มาตราส่วน 1 : 20

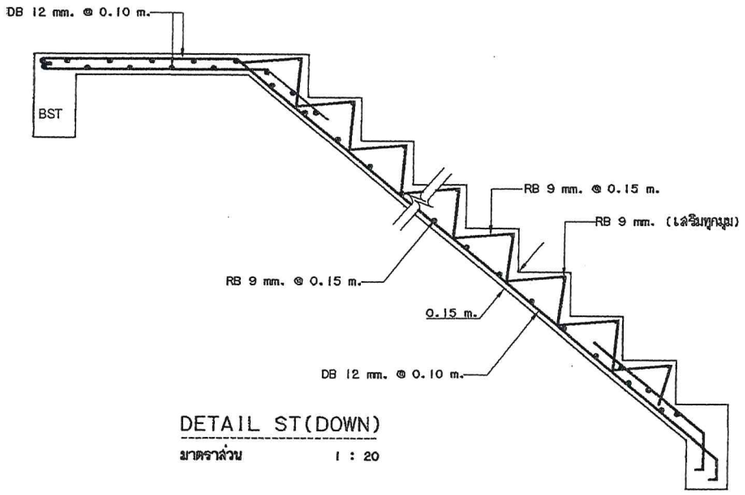

DETAIL ST(DOWN)

มาตราส่วน 1 : 20

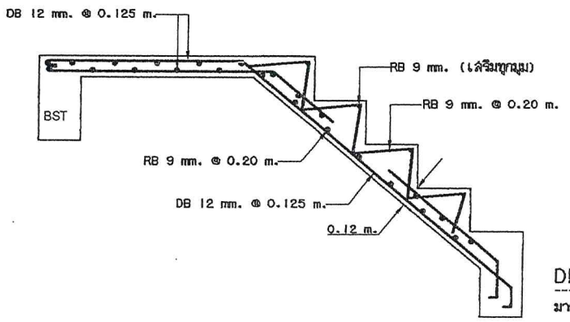

DETAIL ST(DOWN)

มาตราส่วน 1 : 20

DETAIL ST2,3,4,5

มาตราส่วน 1 : 20

DETAIL ST1

มาตราส่วน 1 : 20

SAMSAMUTH

ห้างหุ้นส่วนจำกัด สามสมุทรการโยธา

ห้างหุ้นส่วนจำกัด สามสมุทรการโยธา
สำนักงานแห่งที่ 220 หมู่ 6 ต.บ้านแพน อ.เมือง จ.สมุทรสงคราม

แบบแปลนนี้เป็นกรรมสิทธิ์ของบริษัทฯ ห้ามมิให้นำไปใช้ประโยชน์ในการก่อสร้างก่อนได้รับอนุญาตเป็นลายลักษณ์อักษรจากบริษัทฯ ห้ามผู้ใดนำแบบนี้ไปเปิดเผยหรือโอนให้บุคคลอื่นโดยไม่ได้รับอนุญาต

PROJECT

อาคารสำนักงาน
องค์การบริหารส่วนตำบลยี่สาร

OWNER

องค์การบริหารส่วนตำบลยี่สาร

ARCHITECT

นายประสิทธิ์ ทวีวิทย์ศาสตร์ยุค ส.-ลถ. 1249

นางสาวระวีวรรณ แสงชื่น ภ.-ลถ. 12500

STRUCTURAL ENGINEER

นายทวีศักดิ์ อนุสุวรรณ สย. 8582

นายยุทธ จิตรณรงค์ ภย. 55196

SANITARY ENGINEER

นางสาวอรวรรณ พลตรี สล. 134

ELECTRICAL ENGINEER

นายวิทยา บาคกระลันต์ ลฟก. 3497

DRAWING

นางสาวระวีวรรณ แสงชื่น

REVISIONS

NO.	DATE	DESCRIPTION

DRAWING TITLE

แบบขยายบันได
ขยายบ่อน้ำ

SCALE 1:20

DATE 05/12/2016

DRAWING NO. ST-10

TOTAL 61

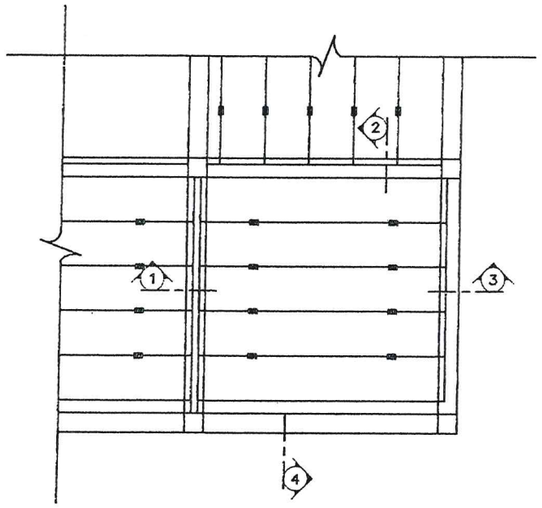

แปลนพื้นสำเร็จรูป PRESTRESS PLANK

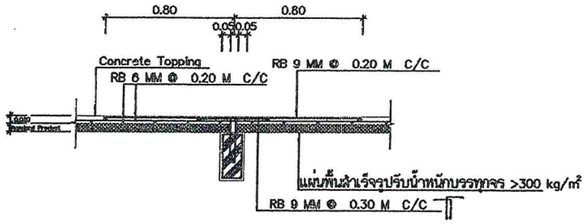

SECTION 1 1

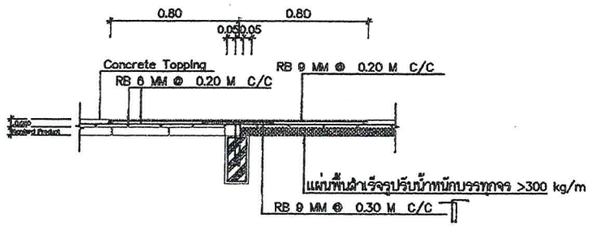

SECTION 2 2

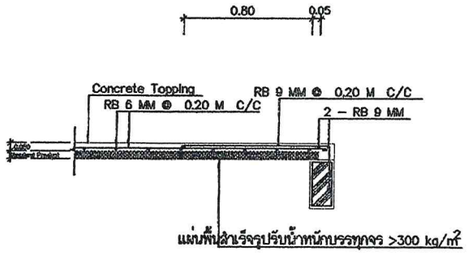

SECTION 3 3

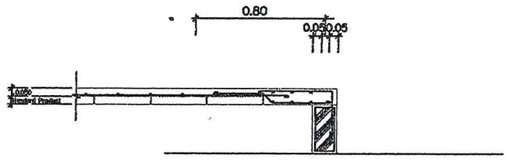

SECTION 4 4

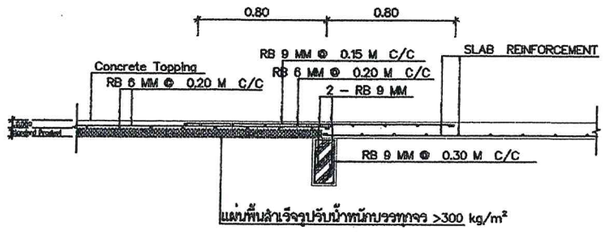

CONNECTTION JOINT DETAIL OF PRECASTED
PRESTRESS PLANK SLAB AND RC. SLAB (CASE 1)

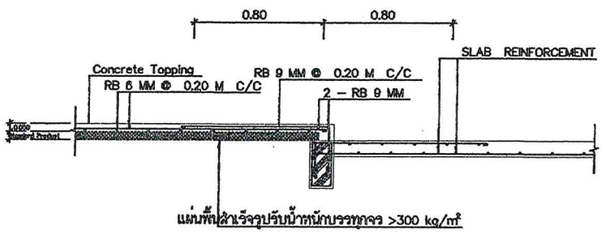

CONNECTTION JOINT DETAIL OF PRECASTED
PRESTRESS PLANK SLAB AND RC. SLAB (CASE 2)

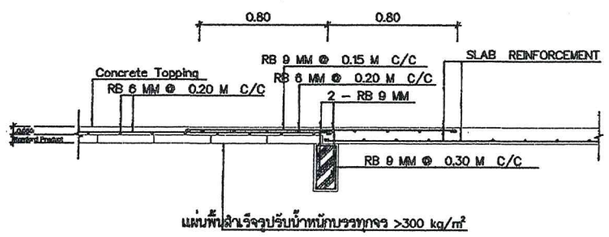

CONNECTTION JOINT DETAIL OF PRECASTED
PRESTRESS PLANK SLAB AND RC. SLAB (CASE 3)

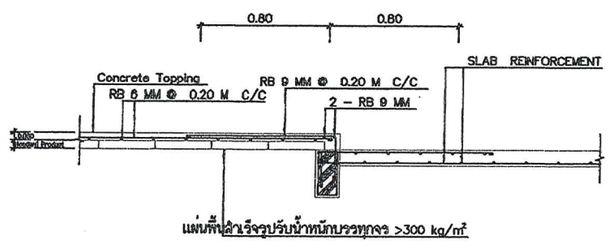

CONNECTTION JOINT DETAIL OF PRECASTED
PRESTRESS PLANK SLAB AND RC. SLAB (CASE 4)

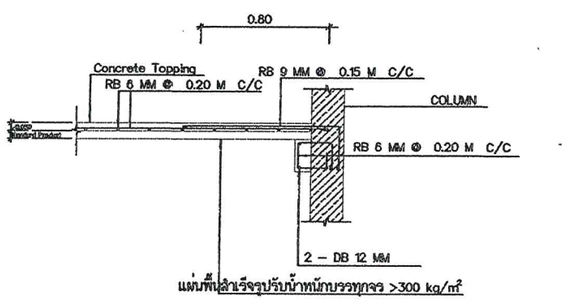

CONNECTTION JOINT DETAIL OF PRECASTED
PRESTRESS PLANK SLAB AND RC. SLAB (CASE 6)

SAMSAMUTH
ห้างหุ้นส่วนจำกัด สามสมุทรการโยธา

ห้างหุ้นส่วนจำกัด สามสมุทรการโยธา
สำนักงานแสนสิริ 235 หมู่ 6 ต.บางพลี อ.บางพลี จ.สมุทรปราการ

PROJECT
อาคารสำนักงาน
องค์การบริหารส่วนตำบลยี่สาร

OWNER
องค์การบริหารส่วนตำบลยี่สาร

ARCHITECT
นายประสิทธิ์ ทวีวิทย์ชาครียะ ส.-สถ. 1249
นางสาวระวิวรรณ แสงชื่น ภ-สถ. 12580

STRUCTURAL ENGINEER
นายทวีศักดิ์ อนุสุวรรณ วย. 8562
นายยุทธ จิตรฐเรืองศิ ภย. 55196

SANITARY ENGINEER
นางสาวอรวรรณ พลศรี สส. 134

ELECTRICAL ENGINEER
นายวิทยา นาคกระสันต์ สฟก. 3497

DRAWING
นางสาวระวิวรรณ แสงชื่น

REVISIONS

NO.	DATE	DESCRIPTION

DRAWING TITLE
แบบขยายพื้นสำเร็จรูป

SCALE 1:75

DATE 05/12/2016

DRAWING NO. ST-11

TOTAL 61

รายการผนัง

1. ผนัง ค.ส.ล.บุกระเบื้องดินเผา 4"x4" กำหนดสีภายหลัง
2. ผนัง ค.ส.ล.ทำผิวหินล้างสีดำ หรือกำหนดสีภายหลัง

รายการพื้น

W1 พื้น ค.ส.ล.ผิวปูกระเบื้องดินเผาขนาด 0.10ม x 0.10 ม
W2 พื้น ค.ส.ล.ทำผิวทรายล้าง เบอร์ 4 กำหนดสีภายหลัง
W3 พื้น ค.ส.ล.ผิวปูหินแกรนิตสีดำ หรือกำหนดสีภายหลัง

รายการก่อสร้าง

1. ผู้รับจ้างจะเสนอตัวอย่างวัสดุตกแต่งทุกชนิดเพื่อขออนุมัติก่อนดำเนินการก่อสร้าง
2. ผู้รับจ้างจะเสนอ Shop drawing แนวระยะการติดตั้ง การปูลายพื้น, การกรุผนัง เพื่อขออนุมัติก่อนดำเนินการก่อสร้าง โดยให้อยู่ในดุลยพินิจของผู้ควบคุมงาน โดยให้อยู่ในดุลยพินิจของผู้ควบคุมงาน

หมายเหตุ: รายการก่อสร้างต่างๆ อาจมีการเปลี่ยนแปลงหรือเพิ่มเติมรายละเอียดรูปแบบได้

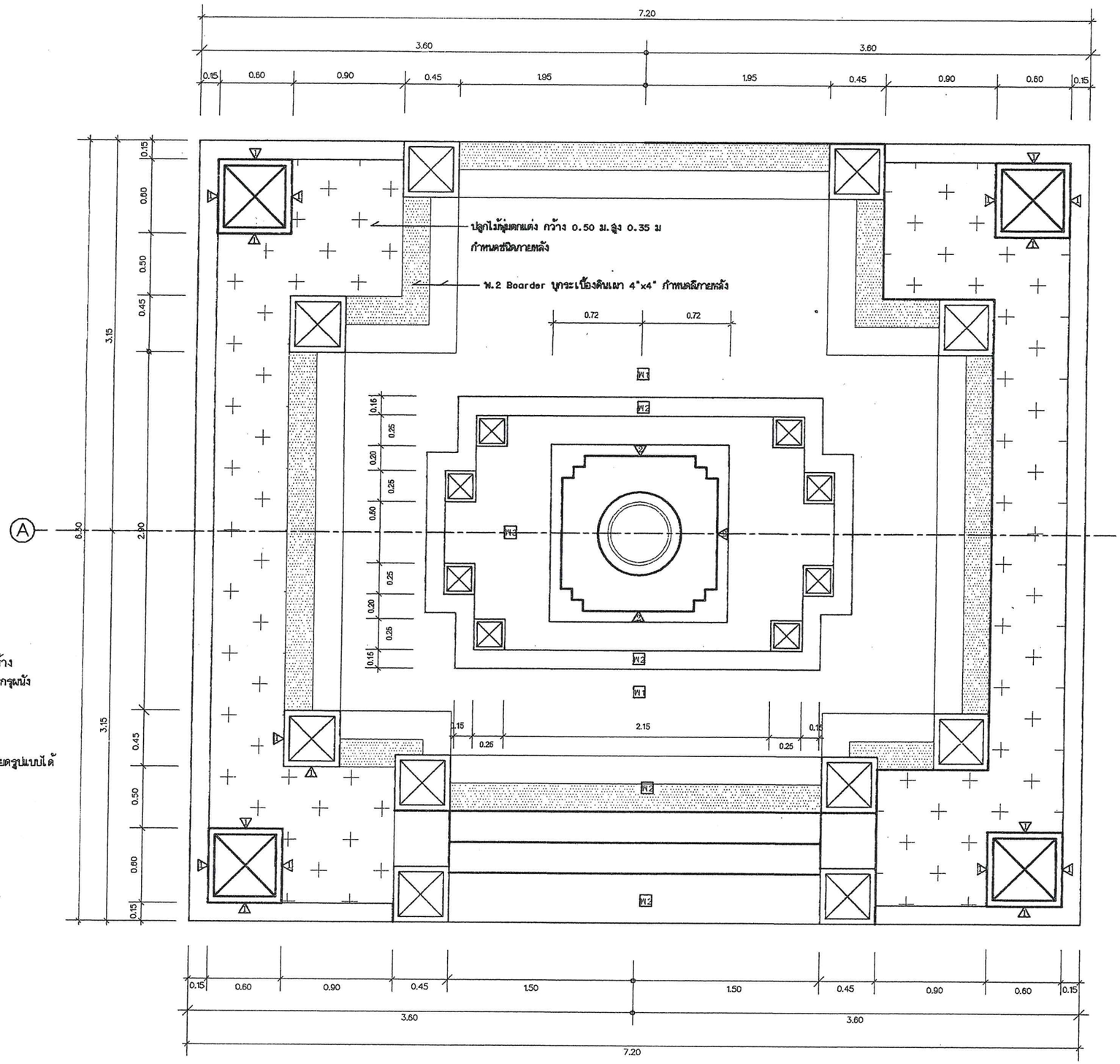

แปลนฐานเสาธง

มาตราส่วน 1 : 25

SAMSAMUTH
ห้างหุ้นส่วนจำกัด สามสมุทรการโยธา

ห้างหุ้นส่วนจำกัด สามสมุทรการโยธา
สำนักงานใหญ่ 230 หมู่ 6 ต.บ้านบาง อ.เมืองฯ จ.สมุทรสาคร

PROJECT
อาคารสำนักงาน
องค์การบริหารส่วนตำบลยี่สาร

OWNER
องค์การบริหารส่วนตำบลยี่สาร

ARCHITECT
นายประสิทธิ์ ทวีวิทย์ฐาคริยะ ส-สถ. 1249
นางสาวระวีวรรณ แสงชื่น ภ-สถ. 12588

STRUCTURAL ENGINEER
นายทวีศักดิ์ อนุสุวรรณ สย. 8582
นายยุทธ จิตรณรงค์ ภย. 55196

SANITARY ENGINEER
นางสาวอรวรรณ พลตรี สส. 134

ELECTRICAL ENGINEER
นายวิทยา บาคกระสันต์ สฟก. 3497

DRAWING
นางสาวระวีวรรณ แสงชื่น

REVISIONS

NO.	DATE	DESCRIPTION

DRAWING TITLE
แปลนฐานเสาธง

SCALE 1:25

DATE 05/12/2016

DRAWING NO. ST-12

TOTAL 61

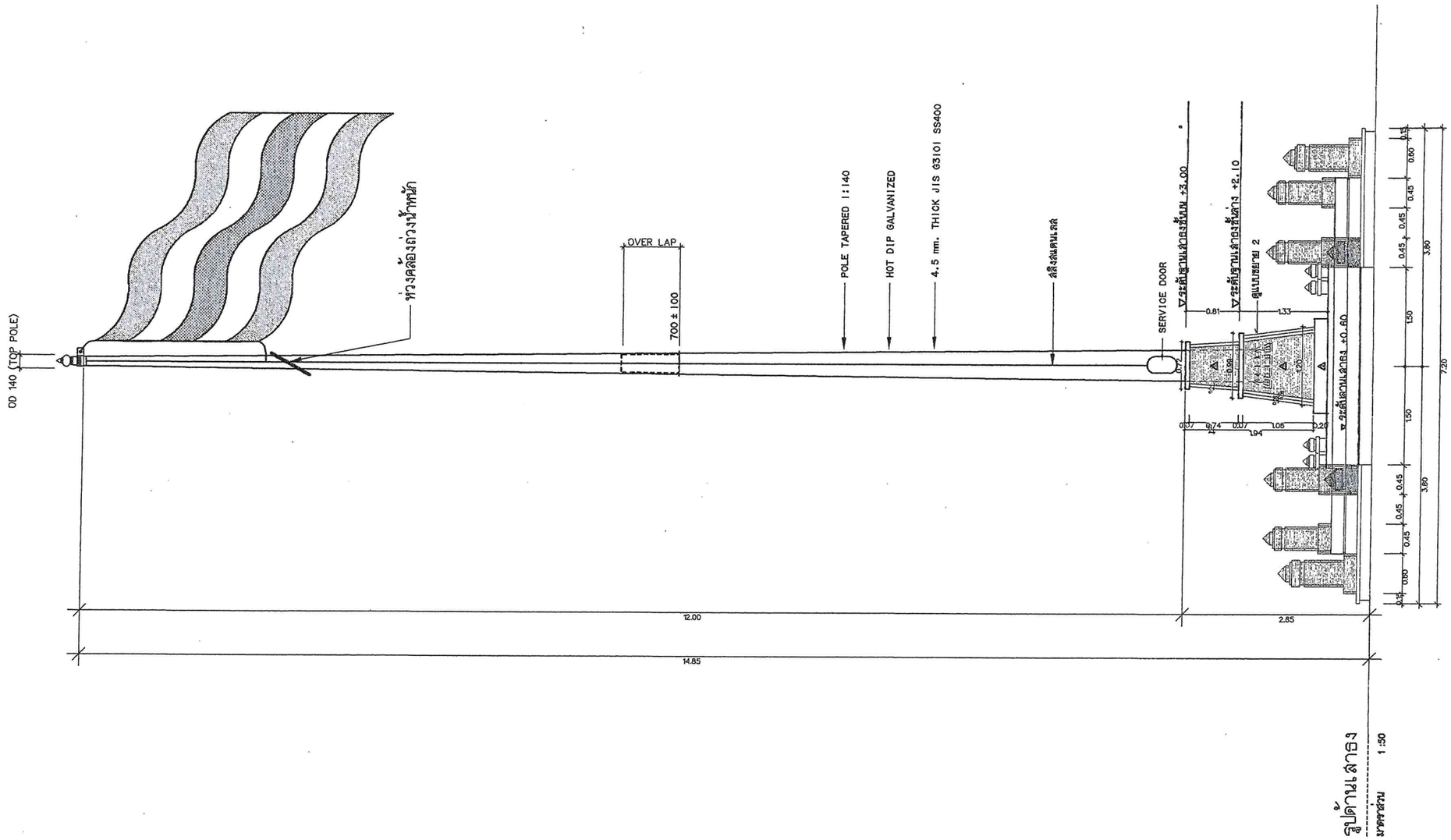

SAMSAMUTH

ห้างหุ้นส่วนจำกัด สามสมุทรการโยธา

ห้างหุ้นส่วนจำกัด สามสมุทรการโยธา
สำนักงานแสนสิริ 235 หมู่ 6 ต.ท่าทราย อ.เมืองฯ จ.สมุทรสงคราม

แบบแปลนนี้สร้างขึ้นเพื่อใช้งานที่ระบุเท่านั้น นำไปใช้งานผิดประเภทหรือนอกเหนือจากที่ระบุไว้ไม่ได้ หากต้องการใช้งานใดๆ ต้องได้รับอนุญาตจากเจ้าของแบบเท่านั้น จำนวนชิ้นงานที่ผลิตขึ้นจากแบบนี้ต้องเพียงพอต่อการใช้งานเท่านั้น

PROJECT

อาคารสำนักงาน
องค์การบริหารส่วนตำบลยี่สาร

OWNER

องค์การบริหารส่วนตำบลยี่สาร

ARCHITECT

นายประสิทธิ์ ทวีวัฒน์ชาควิยะ ส.-สถ. 1249

นางสาวระวิวรรณ แสงชื่น ภ-สถ. 12588

STRUCTURAL ENGINEER

นายทวีศักดิ์ ถนุสุวรรณ สย. 8562

นายยุทธ จิตรานรงค์ ภย. 55196

SANITARY ENGINEER

นางสาวอรวรรณ พลเดชี สส. 134

ELECTRICAL ENGINEER

นายวิทยา นาคกระสันต์ สฟก. 3497

DRAWING

นางสาวระวิวรรณ แสงชื่น

REVISIONS

NO.	DATE	DESCRIPTION

DRAWING TITLE

รูปด้านเสาธง

SCALE
1:50

DATE
05/12/2016

DRAWING NO.
ST-13

TOTAL
61

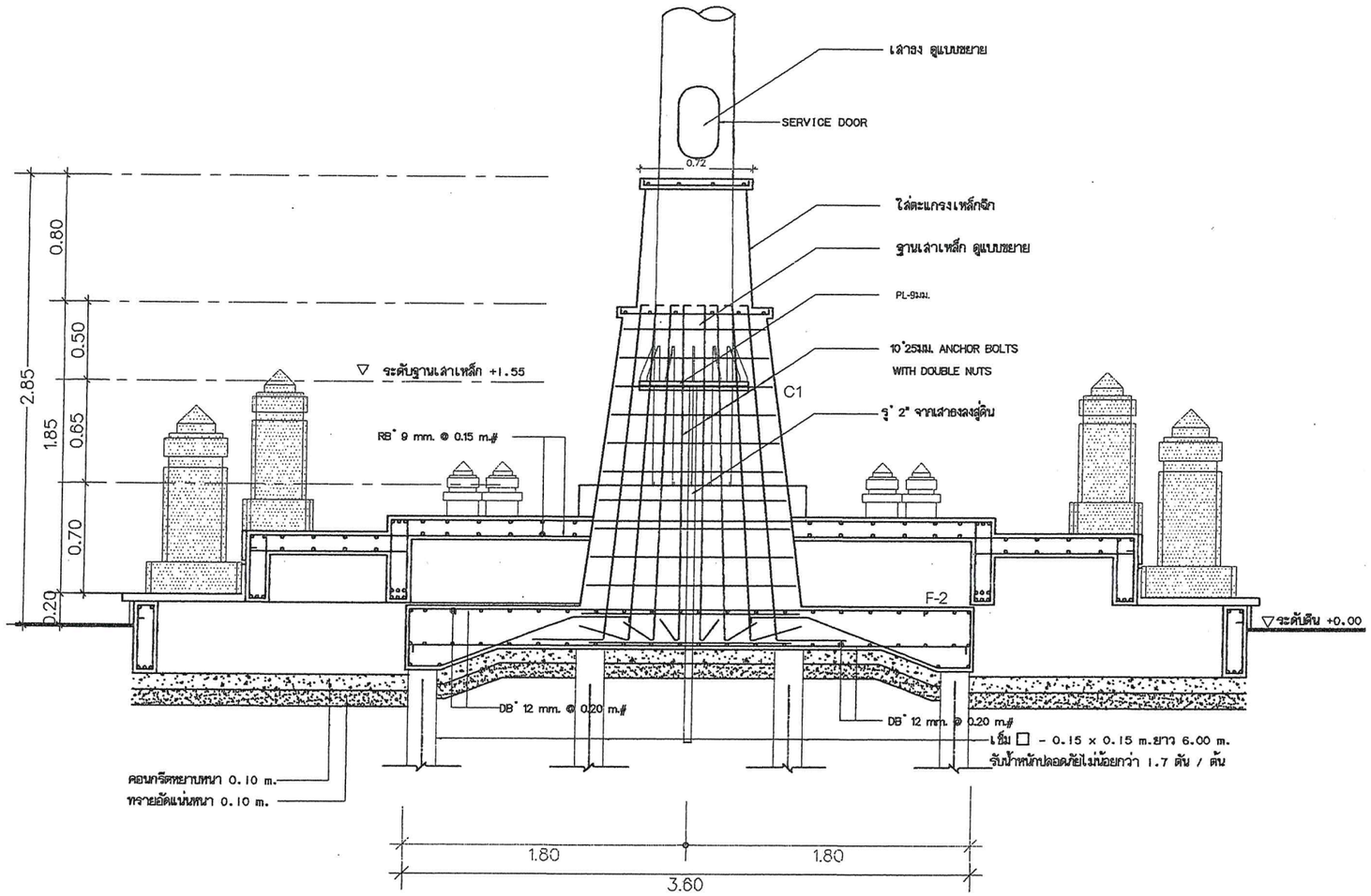

รูป A ตัดฐานเสาธง

มาตราส่วน 1 : 25

SAMSAMUTH
ห้างหุ้นส่วนจำกัด สามสมุทรการโยธา

ห้างหุ้นส่วนจำกัด สามสมุทรการโยธา
สำนักงานเลขที่ 235 หมู่ 6 ต.บ้านเกาะ อ.เมืองฯ จ.สมุทรสงคราม

PROJECT
อาคารสำนักงาน
องค์การบริหารส่วนตำบลยี่สาร

OWNER
องค์การบริหารส่วนตำบลยี่สาร

ARCHITECT
นายประสิทธิ์ ทวีวิทย์ชูวศริยะ ส-สถ. 1249
นางสาวระวีวรรณ แสงชื่น ภ-สถ. 12588

STRUCTURAL ENGINEER
นายทวีศักดิ์ อนุสุวรรณ สย. 8582
นายยุทธ จิตรณรงค์ ภย. 55196

SANITARY ENGINEER
นางสาวอรวรรณ พลดรี สส. 134

ELECTRICAL ENGINEER
นายวิทยา นาคกระลัน์ สฟก. 3497

DRAWING
นางสาวระวีวรรณ แสงชื่น

REVISIONS

NO.	DATE	DESCRIPTION

DRAWING TITLE
รูป A ตัดฐานเสาธง

SCALE 1:50

DATE 05/12/2016

DRAWING NO. ST-14

TOTAL 61

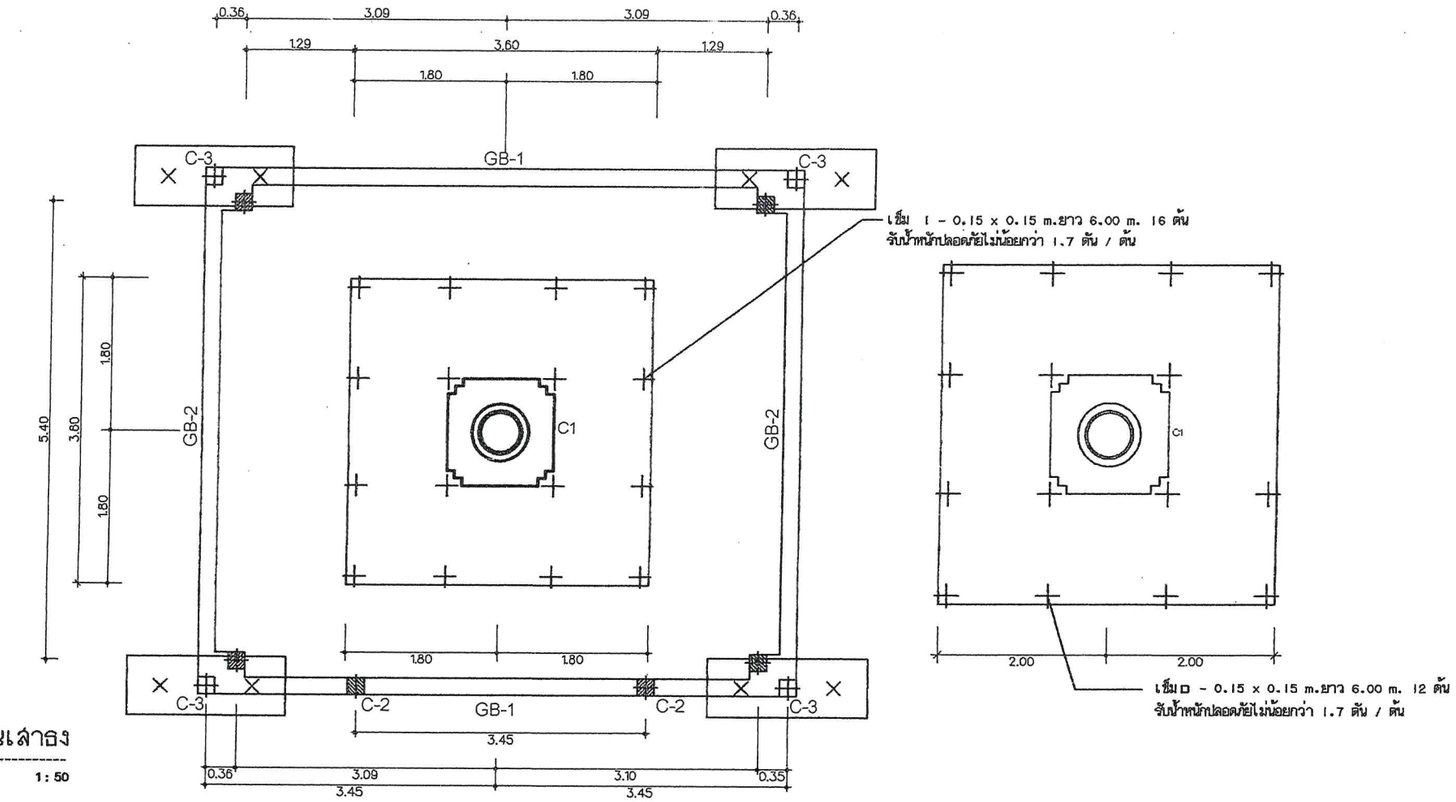

แปลนฐานราก-คานคอดิน ลานเสาธง

มาตราส่วน 1 : 50

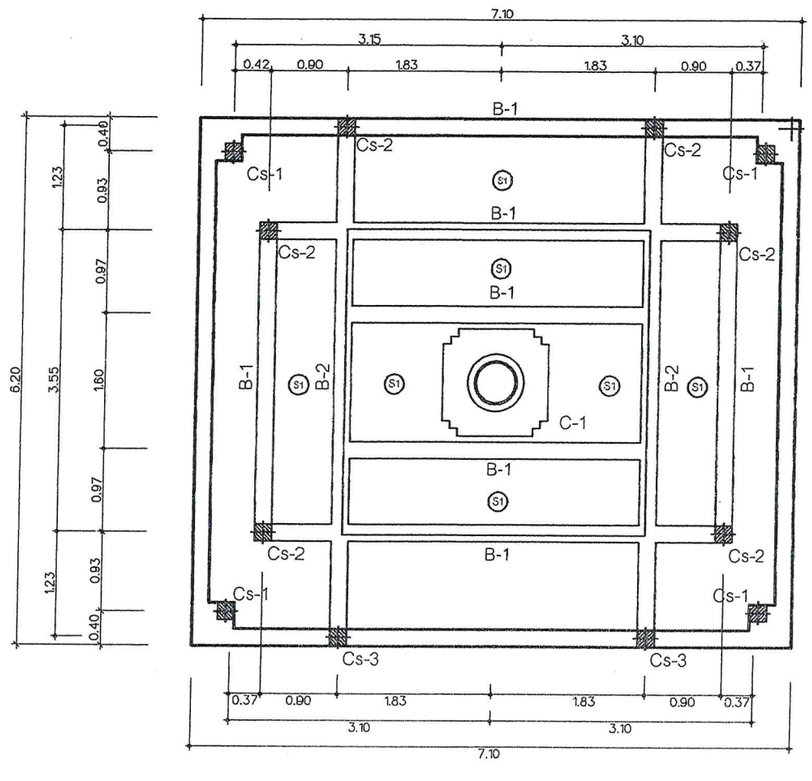

แปลนโครงสร้างลานเสาธง

มาตราส่วน 1 : 50

SAMSAMUTH
ห้างหุ้นส่วนจำกัด สามสมุทรการโยธา

ห้างหุ้นส่วนจำกัด สามสมุทรการโยธา
สำนักงานแห่งที่ 235 หมู่ 6 ต.บ้านหลวง อ.เมือง จ.สมุทรสงคราม

PROJECT
อาคารสำนักงาน
องค์การบริหารส่วนตำบลยี่สาร

OWNER
องค์การบริหารส่วนตำบลยี่สาร

ARCHITECT
นายประสิทธิ์ ทวีวิทยศาสตริยะ ส-สถ. 1249
นางสาวระวีวรรณ แสงชื่น ภ-สถ. 12588

STRUCTURAL ENGINEER
นายทวีศักดิ์ อนุสุวรรณ สย. 8582
นายยุทอ จิตรณรงค์ ภย. 55196

SANITARY ENGINEER
นางสาวอรวรรณ พลตรี สส. 134

ELECTRICAL ENGINEER
นายวิทยา นาคกระลันต์ สฟก. 3497

DRAWING
นางสาวระวีวรรณ แสงชื่น

REVISIONS

NO.	DATE	DESCRIPTION

DRAWING TITLE
แปลนฐานราก-คานคอดิน ลานเสาธง
แปลนโครงสร้างลานเสาธง

SCALE 1:50

DATE 05/12/2016

DRAWING NO. ST-15

TOTAL

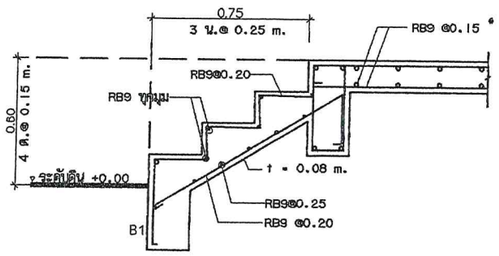

รูปตัดแสดงการเสริมเหล็กบันได

มาตราส่วน 1 : 20

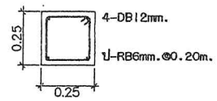

แบบขยายเสา C1

มาตราส่วน 1 :20

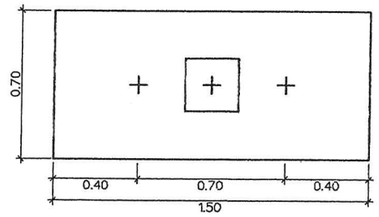

แบบแปลนฐานราก F1

มาตราส่วน 1 : 20

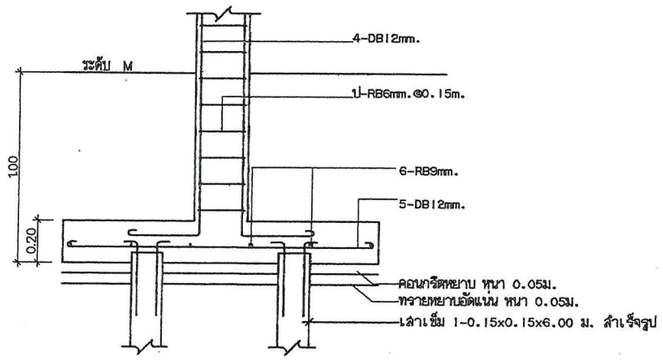

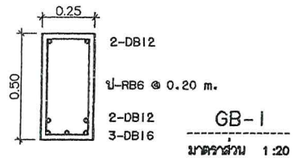

GB-1

มาตราส่วน 1 :20

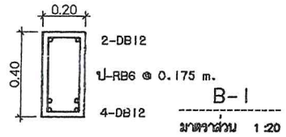

B-1

มาตราส่วน 1 :20

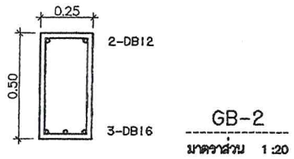

GB-2

มาตราส่วน 1 :20

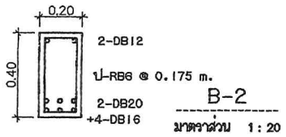

B-2

มาตราส่วน 1 : 20

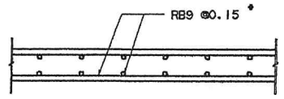

S1

มาตราส่วน 1 : 20

** หมายเหตุ **

1. ใช้ตัวเลขมิติต่างๆเป็นเมตร นอกจากระบุเป็นอย่างอื่น ห้ามวัดจากแบบ
2. วัสดุที่ใช้ผสมคอนกรีตใช้ ค.1 ให้ใช้คอนกรีตที่มีกำลังอัดประลัยของแท่งคอนกรีตตัวอย่างรูปลูกบาศก์ 1ฟ 1ฟ 15 ซม. อายุ 28 วัน ไม่น้อยกว่า 180 กก./ ซม^2
3. เหล็กเสริมคอนกรีตให้เป็นไปตาม มทช. 103 โดยมีรายละเอียดดังนี้
   3.1 เหล็กเสริมขนาด ๆ 6 มม. และ ๆ 9 มม. ให้ใช้เหล็กเส้นกลม SD 24
   3.2 เหล็กเสริมขนาด ๆ 12 มม. และใหญ่กว่า ให้ใช้เหล็กข้ออ้อย SD 30
4. ผู้รับจ้างจะต้องเสนอ Shop drawing แนวระยะ และวิธีการติดตั้งให้ผู้ควบคุมงานเพื่อขออนุมัติก่อนดำเนินการก่อสร้าง หากมีการเปลี่ยนแปลงอื่นใดภายหลังให้อยู่ในดุลยพินิจของผู้ควบคุมงาน

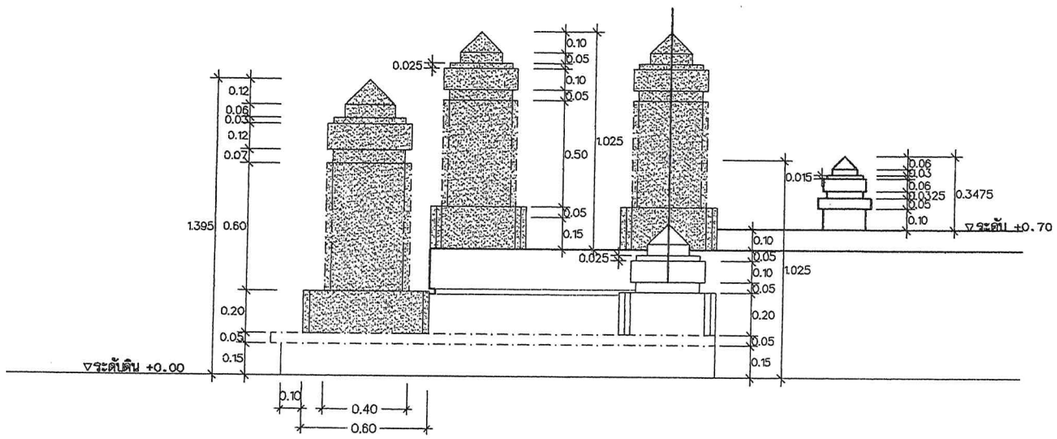

รูปแสดงขนาดเสาโชว์

มาตราส่วน 1 : 20

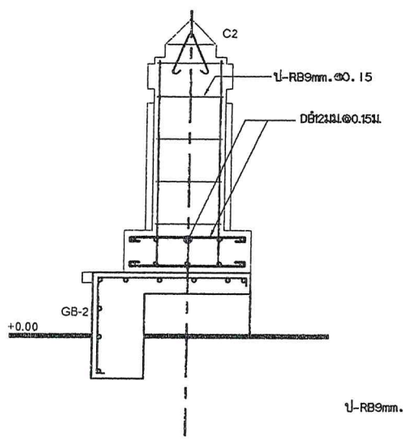

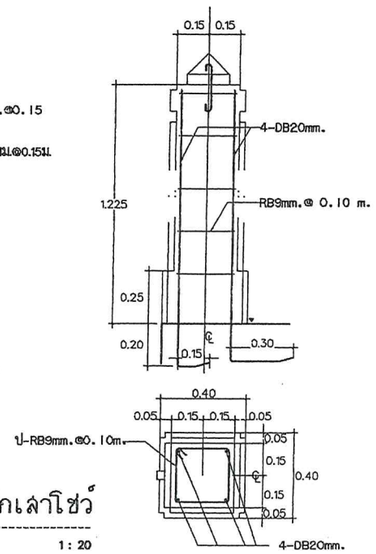

รูปตัดแสดงการเสริมเหล็กเสาโชว์

มาตราส่วน 1 : 20

SAMSAMUTH
ห้างหุ้นส่วนจำกัด สามสมุทรการโยธา

ห้างหุ้นส่วนจำกัด สามสมุทรการโยธา
สำนักงานแม่กลอง 235 หมู่ 6 ต.บ้านบาง อ.เมืองฯ จ.สมุทรสงคราม

PROJECT
อาคารสำนักงาน
องค์การบริหารส่วนตำบลยี่สาร

OWNER
องค์การบริหารส่วนตำบลยี่สาร

ARCHITECT
นายประสิทธิ์ ทวีวิทยาศาสตร์ ส-สถ. 1249
นางสาวระวีวรรณ แสงชื่น ภ-สถ. 12588

STRUCTURAL ENGINEER
นายทวีลักดิ์ อนุสุวรรณ ภย. 8582
นายยุทธ จิตรณรงค์ ภย. 55196

SANITARY ENGINEER
นางสาวอรวรรณ พลตรี สส. 134

ELECTRICAL ENGINEER
นายวิทยา นาคกระสันต์ สฟก. 3497

DRAWING
นางสาวระวีวรรณ แสงชื่น

REVISIONS

NO.	DATE	DESCRIPTION

DRAWING TITLE
แบบขยายฐานราก F1,
แบบขยายโครงสร้าง
แบบขยายการเสริมเหล็ก

SCALE 1:20

DATE 05/12/2016

DRAWING NO. ST-16

TOTAL 61

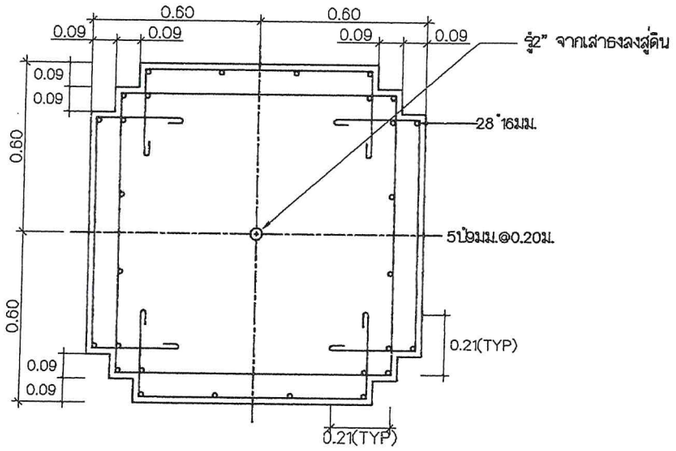

รูปตัด C1

มาตราส่วน 1 :20

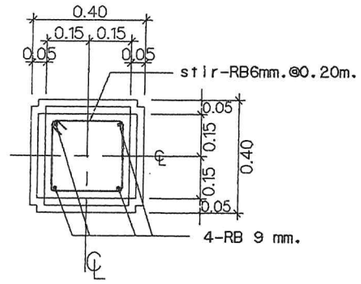

รูปตัด C2

มาตราส่วน 1 :20

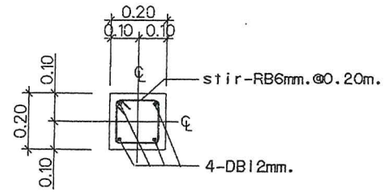

รูปตัด C3

มาตราส่วน 1 :20

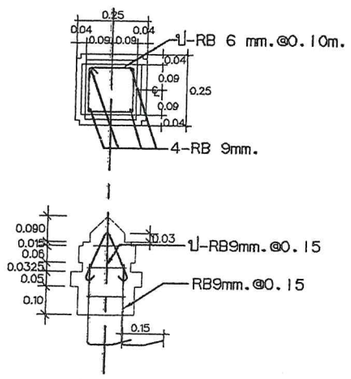

Cs4

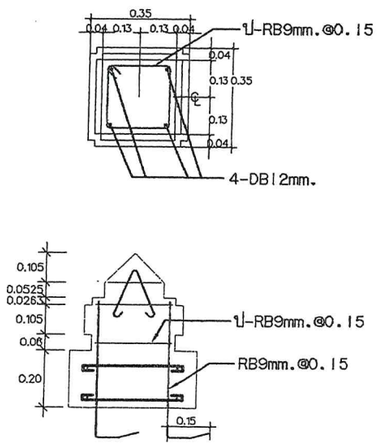

Cs3

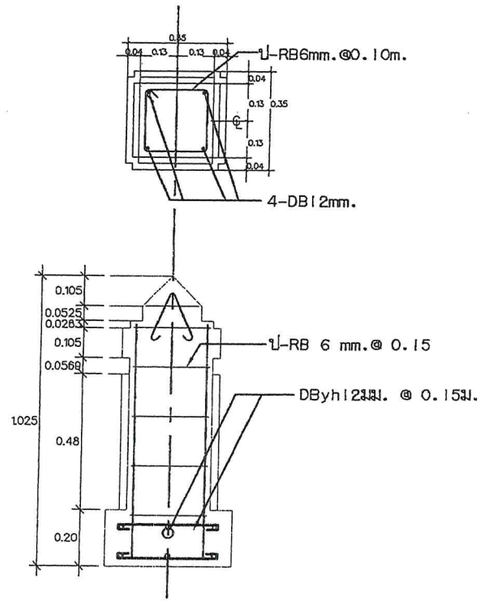

Cs2

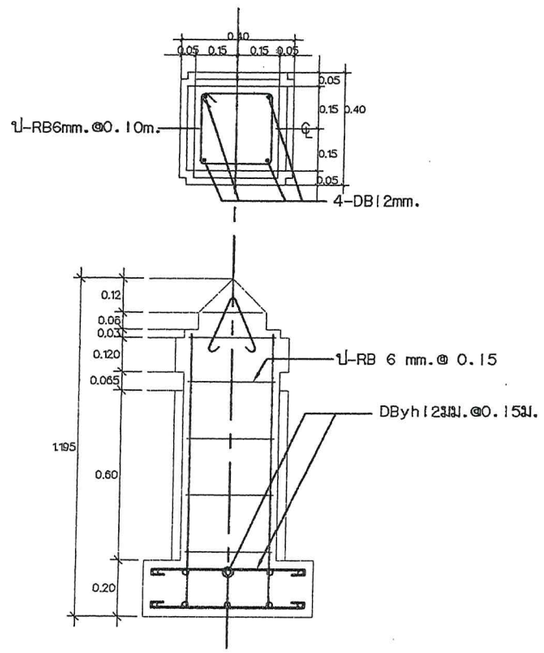

Cs1

แบบแสดงขนาดเสาโชว์

มาตราส่วน 1 : 15

SAMSAMUTH
ห้างหุ้นส่วนจำกัด สามสมุทรการโยธา

ห้างหุ้นส่วนจำกัด สามสมุทรการโยธา
สำนักงานเลขที่ 220 หมู่ 6 ต.เกาะหลาด อ.เมือง จ.สมุทรสงคราม

PROJECT
อาคารสำนักงาน
องค์การบริหารส่วนตำบลยี่สาร

OWNER
องค์การบริหารส่วนตำบลยี่สาร

ARCHITECT
นายประสิทธิ์ ทวีวิทย์ศาครียะ ส-สถ. 1249
นางสาวระวีวรรณ แสงชื่น ภ-สถ. 12588

STRUCTURAL ENGINEER
นายทวีศักดิ์ อนุสุวรรณ สย. 8582
นายยุทธ จิตรณรงค์ ภย. 55196

SANITARY ENGINEER
นางสาวอรวรรณ พลตรี สส. 134

ELECTRICAL ENGINEER
นายวิทยา บาลกระลันต์ สฟก. 3497

DRAWING
นางสาวระวีวรรณ แสงชื่น

REVISIONS

NO.	DATE	DESCRIPTION

DRAWING TITLE
รูปตัด C1, C2, C3
แบบแสดงขนาดเสาโชว์

SCALE 1:15

DATE 05/12/2016

DRAWING NO. ST-17

TOTAL 61

LEGENDS

SYMBOLS	DESCRIPTION	SYMBOLS	DESCRIPTION
	DISTRIBUTION BOARD		3x10 W LED TUBE T8 1050LUMEN, 3x20W LED TUBE T8 ,2100LUMENS RECESSED MOUNTED, ALUMINUM REFLECTOR
	PANEL BOARD		3x8 W, 3x16W LED TUBE T8,G13 RECESSED MOUNTED, COVER:ACRYLIC
	PANEL BOARD (BY THE OTHER)		1X20 W LED TUBE T8,TUBE T8 ,2100LUMENS SURFACE MOUNTED, COVER:ACRYLIC
S	SINGLE POLE SWITCH		1X20 W LED TUBE T8 ,2100LUMENS BATTEN TYPE
S_2	TWO – WAY SWITCH	WP	1X20 W LED TUBE T8 ,2100LUMENS SURFACE MOUNTED, COVER:POLYCARBONATE, IP65
	FLOOR SIMPLEX RECEPTACLE 1ø 15 A. 250 V. WITH GROUND		RECESSED 9W LED 150LUMENS DOWN LIGHT
	DUPLEX RECEPTACLE 1ø 15 A. 250 V. WITH GROUND		
E	SIMPLEX RECEPTACLE 1ø 15 A. 250 V. WITH GROUND FOR EMERGENCY LIGHT		COMPUTER OUTLETRJ 45 CAT6
WP	DISCONNECTOR SWITCH FOR AIR CONDITIONING		COMPUTER RACK 19" WITH PATCH PANEL& PATCH CORD
J WH J WP	JUNCTION BOX FOR WATER HEATER ,WATER PROOF JUNCTION BOX		
GNN	CRAPHIC ANNUNCIATOR	PS	POWER SUPPLY WITH BATTERY BACKUP
FCP	FIRE ALARM CONTROL PANEL	EM	MAGNETIC LOCK DOOR
H	HEAT DETECTOR (COMBINATION TYPE)		STROBE LIGHT W/BUZZER
S	SMOKE DETECTOR (PHOTO ELECTRIC)	FI	DOOR ACCESS CARD READER W/FINGER SCAN
F	HEAT DETECTOR FIXED TEMMPERATURE)	K	DOOR ACCESS CARD READER WITH KEYPAD
M	FIRE ALARM MANUAL STATION WITH KEY SWITCH		DOOR ACCESS CARD READER
B	ELECTRIC BELL,HORN/W. STOBE LIGHT	RCP	READER CHECK POINT
	REMOTE LAMP	P	EXIT PUSH BUTTON
RMX	REMOTE MULTIPLEXER MODULE PANEL	BG	EMERGENCY GLASS BREAK
EXIT	EXIT SIGN LIGHT 1X11PL(BATTERY BACK–UP 2HR.)	KE	KEY SWITCH
	EMERGENCY LIGHT 2x35W. HALOGEN LAMP WITH BATERY BACK–UP 2Hr.	M	MAGNETIC DOOR CONTACT
	EXIT SIGN LIGHT WITH BATTERY LED WITH BATTERY BACK–UP 2Hr.		
S	SPLITTER		CAMERA DOME TYPE
TV	TELEVISION OUTLET	DVR	DIGITAL VIDEO RECORDER 16 CH.
	COPPER CLAD GROUND ROD	TAP	TAP–OFF
UP DN	UP DOWN CONDUCTORS INCOLUMN	PABX	PRIVATE AUTOMATIC BRANCH EXCHANGE
	COPPER CLAD GROUND ROD	MDF	MAIN DISTRIBUTION FRAME
T	TEST BOX	TC	TELEPHONE CABINET
	ระบบไฟฟ้าให้ยึดตามมาตรฐานการไฟฟ้าส่วนภูมิภาค วิศวกรรมสถานแห่งประเทศไทย (วสท.)	T	DROP WIRE TERMINALS/W GRAND
			TELEPHONE OUTLET

SAMSAMUTH
ห้างหุ้นส่วนจำกัด สามสมุทรการโยธา

ห้างหุ้นส่วนจำกัด สามสมุทรการโยธา
สำนักงานใหญ่ 220 หมู่ 6 ต.ท่าทราย อ.เมือง จ.สมุทรสคราม

PROJECT
อาคารสำนักงาน
องค์การบริหารส่วนตำบลยี่สาร

OWNER
องค์การบริหารส่วนตำบลยี่สาร

ARCHITECT
นายประสิทธิ์ ทวีวิทยชัยศรียะ ส-สถ. 1249
นางสาวระวีวรรณ แสงชื่น ภ-สถ. 12588

STRUCTURAL ENGINEER
นายทวีศักดิ์ อนุสุวรรณ ส.ย. 8582
นายยุทธ จิตรสังค์ ภย. 55196

SANITARY ENGINEER
นางสาวอรวรรณ พลตรี สส. 134

ELECTRICAL ENGINEER
นายวิทยา นาคกระสันต์ สฟก. 3497

DRAWING
นางสาวระวีวรรณ แสงชื่น

REVISIONS

NO.	DATE	DESCRIPTION

DRAWING TITLE
LEGENDS

SCALE
NO SCALE

DATE
05/12/2016

DRAWING NO.
EE-01

TOTAL
61

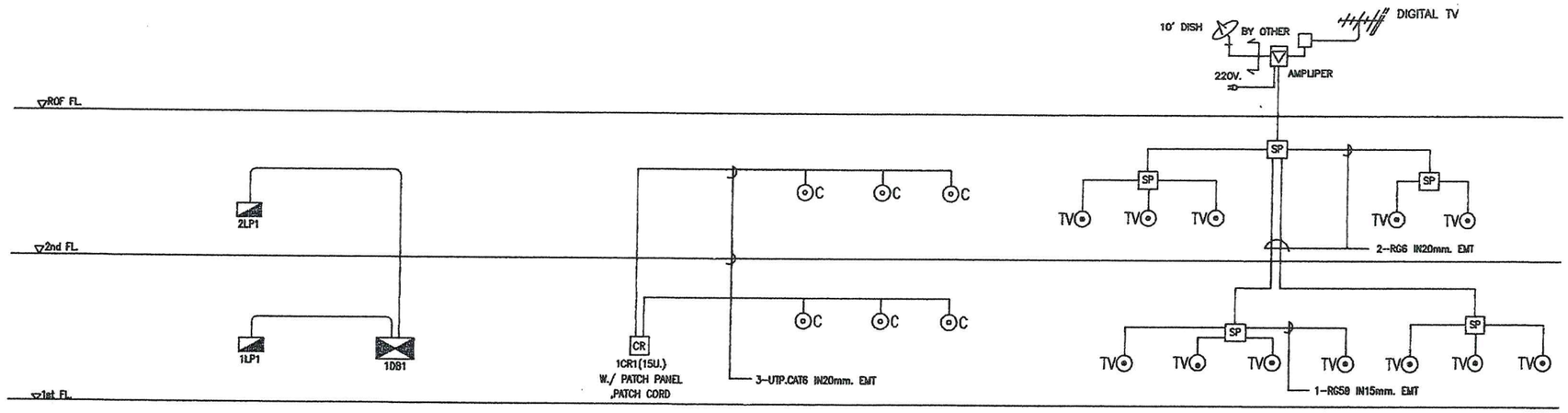

ELECTRICAL SYSTEM RISER DIAGRAM

COMPUTER SYSTEM RISER DIAGRAM

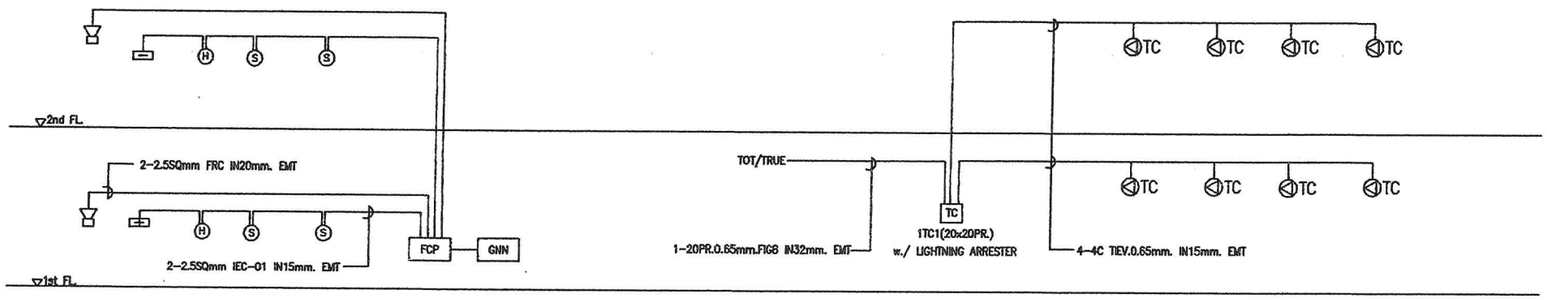

ELECTRICAL SYSTEM RISER DIAGRAM

COMPUTER SYSTEM RISER DIAGRAM

SAMSAMUTH
ห้างหุ้นส่วนจำกัด สามสมุทรการโยธา

ห้างหุ้นส่วนจำกัด สามสมุทรการโยธา
สำนักงานแห่งที่ 235 หมู่ 6 ต.บ้านระกาศ อ.เมือง จ.สมุทรสงคราม

PROJECT
อาคารสำนักงาน
องค์การบริหารส่วนตำบลยี่สาร

OWNER
องค์การบริหารส่วนตำบลยี่สาร

ARCHITECT
นายประสิทธิ์ ทวีวิทย์ชาคริยะ ส.-สถ. 1245
นางสาวระวีวรรณ แสงชื่น ภ-สถ. 12588

STRUCTURAL ENGINEER
นายทวีศักดิ์ อนุสุวรรณ สย. 8582
นายยุทธ จิตรณรงค์ ภย. 55196

SANITARY ENGINEER
นางสาวอรวรรณ พลตรี สส. 134

ELECTRICAL ENGINEER
นายวิทยา บาลกระลันด์ สฟา. 3497

DRAWING
นางสาวระวีวรรณ แสงชื่น

REVISIONS

NO.	DATE	DESCRIPTION

DRAWING TITLE
RISER DIAGRAM

SCALE
NO SCALE

DATE
05/12/2016

DRAWING NO.
EE-02

TOTAL
61

PANELBOARD SCHEDULE

PROJECT : อบต ยี่สาน

Date : 04-Dec-15

DISTRIBUTION NO :	1DB1	BUSBAR :	Cu Busbars 3 Phase, 4 Wires, 50 Hz
LOCATION :	Electrical room, 1st fl.	MAIN :	100 Amps
MOUNTED :	Floor	NEUTRAL :	100 %
		GROUND :	- %

FDR NO.	DESCRIPTION	3P CB (AT) IC≥ 18 kA AT 415 VAC	CONDUCTORS PVC INSULATED 750 V 70 °C	RACEWAY	LOAD CONNECTED LOAD (VA)	REMARK
1	1LP1	3P , 63A	4-25/6G,IEC-01	IN IMC.50mm	25,880	
2	2LP1	3P, 63 A	4-25/6G,IEC-01	IN IMC.50mm	29,600	
3	SPARE	3P , 63A				
4	SPACE					
CONNECTED :					SUMMARY LOAD : 55,480	
PEA,kWH 3,PH,4W ,100A		MAIN : MCCB 3P,100 A	MAIN FEEDE : 4-70/10G ,NYY	: 65mm. IMC	DEMAND LOAD : 44,384	

ACCESSORIE :

- ☑ 1 X (0-500V) VOLTMETER
- ☑ VOLTMETER SELECTER SWITCH
- ☑ 3 x 5A FUSE
- ☑ 3 x PILOT LAMP
- ☑ สN/A
- ☒ #
- ☒ AMMETER SELECTER SWITCH
- ☐ KW METER
- ☐ KWH METER

PANELBOARD SCHEDULE

PROJECT : อบต ยี่สาน

DATE : 04-Dec-15

PANEL NO. : 1LP1 — LOCATION : EE .Room 1st

CAPACITY : 100 A. 42 CIRCUITS AS 1-POLE — MOUNTING : Wall mounted

MAIN : CB — 415 / 240 V PANELBOARD

CKT No.	DESCRIPTION	RELAY No.	NOTE	BREAKER POLE	BREAKER AT	BREAKER IC	CONDUCTOR	RACEWAY	CONNECTED LOAD IN VA. PHASE A	PHASE B	PHASE C
1	Lighting			1	16		2-2.5,IEC-01	Dia. 15mm.EMT	750		
3	Lighting			1	16		2-2.5,IEC-01	Dia. 15mm.EMT		300	
5	Lighting			1	16		2-2.5,IEC-01	Dia. 15mm.EMT			600
7	Lighting			1	16		2-2.5,IEC-01	Dia. 15mm.EMT	500		
9	Lighting			1	16		2-2.5,IEC-01	Dia. 15mm.EMT		420	
11	Lighting			1	16		2-2.5,IEC-01	Dia. 15mm.EMT			420
13	Spare			1	16						
15	Spare			1	16						
17	Spare			1	16						
19	Spare			1	16						
21	Spare			1	16						
23	Spare			1	16						
25	Spare			1	16						
27	Spare			1	16						
29	Spare			1	16						
31	Space										
33	Space										
35	Space										
37	Space										
39	Space										
41	Space										
2	Outlet			1	16		2-4/2.5G,IEC-01	Dia. 20mm. EMT	1,080		
4	Outlet			1	16		2-4/2.5G,IEC-01	Dia. 20mm. EMT		1,260	
6	Outlet			1	16		2-4/2.5G,IEC-01	Dia. 20mm. EMT			1,080
8	Outlet			1	16		2-4/2.5G,IEC-01	Dia. 20mm. EMT	1,440		
10	Outlet for Emergency & Exit 1fl			1	16		2-4/2.5G,IEC-01	Dia. 20mm. EMT		1,000	
12	Spare air con.			1	20						3,000
14	Spare air con.			1	20				3,000		
16	Spare air con.			1	20					3,000	
18	Spare air con.			1	20						3,000
20	Spare air con.			1	20				3,000		
22	Spare air con.			1	20					3,000	
24	Spare air con.			1	20						3,000
26	BOOSTER PUMP			1	20				2,500		
28	Spare			1	16						
30	Spare			1	16						
32	Spare			1	16						
34	Spare			1	16						
36	Space										
38	Space										
40	Space										
42	Space										

IC ≥ 5 kA. AT 415/240V. 50 Hz.

CONNECTED TO :	MAIN CB :	MAIN CABLE :			
1DB1	3P, 63 A IC ≥ 18 kA. at 415/240 VAC. 50 Hz	4-25/6G,IEC-01	12,270	8,960	11,100
		RACEWAY : In IMC.50mm			25,950

Note : ELCB in this panel shall be earth leakage circuit breakers with 30 mA. sensitivity.

REV. : T REV. DATE :

PANEL NO. : 2LP1 — LOCATION : EE .Room 2nd

CAPACITY : 100 A. 42 CIRCUITS AS 1-POLE — MOUNTING : Wall mounted

MAIN : CB — 415 / 240 V PANELBOARD

CKT No.	DESCRIPTION	RELAY No.	NOTE	BREAKER POLE	BREAKER AT	BREAKER IC	CONDUCTOR	RACEWAY	CONNECTED LOAD IN VA. PHASE A	PHASE B	PHASE C
1	Lighting			1	16		2-2.5,IEC-01	Dia. 15mm.EMT	520		
3	Lighting			1	16		2-2.5,IEC-01	Dia. 15mm.EMT		420	
5	Lighting			1	16		2-2.5,IEC-01	Dia. 15mm.EMT			400
7	Lighting			1	16		2-2.5,IEC-01	Dia. 15mm.EMT	400		
9	Lighting			1	16		2-2.5,IEC-01	Dia. 15mm.EMT		500	
11	Outlet for Emergency & Exit 1fl			1	16		2-4/2.5G,IEC-01	Dia. 3/4" EMT			1,000
13	Spare air con.			1	20						
15	Spare air con.			1	20						
17	Spare air con.			1	20						
19	Spare air con.			1	20						
21	Spare air con.			1	20						
23	Spare air con.			1	20						
25	Spare air con.			1	20						
27	Spare air con.			1	20						
29	Spare air con.			1	20						
31	Space										
33	Space										
35	Space										
37	Space										
39	Space										
41	Space										
2	Outlet			1	16		2-4/2.5G,IEC-01	Dia. 20mm. EMT	1,080		
4	Outlet			1	16		2-4/2.5G,IEC-01	Dia. 20mm. EMT		1,260	
6	Outlet			1	16		2-4/2.5G,IEC-01	Dia. 20mm. EMT			1,080
8	Outlet			1	16		2-4/2.5G,IEC-01	Dia. 20mm. EMT	1,080		
10	Outlet			1	16		2-4/2.5G,IEC-01	Dia. 20mm. EMT		1,260	
12	Outlet for Emergency & Exit 1fl			1	16		2-4/2.5G,IEC-02	Dia. 20mm. EMT			1,000
14	Spare air con.			1	20				3,000		
16	Spare air con.			1	20					3,000	
18	Spare air con.			1	20						3,000
20	Spare air con.			1	20				3,000		
22	Spare air con.			1	20					3,000	
24	Spare air con.			1	20						3,000
26	Spare air con.			1	20				3,000		
28	Spare air con.			1	20					3,000	
30	Spare air con.			1	20						3,000
32											
34	Spare			3	20						
36											
38											
40	Spare			3	20						
42											

IC ≥ 5 kA. AT 415/240V. 50 Hz.

CONNECTED TO :	MAIN CB :	MAIN CABLE :			
1DB1	3P, 63 A IC ≥ 18 kA. at 415/240 VAC. 50 Hz	4-25/6G,IEC-01	12,080	12,440	12,480
		RACEWAY : In IMC.50mm.			29,600

Note : ELCB in this panel shall be earth leakage circuit breakers with 30 mA. sensitivity.

REV : T REV. DATE :

SAMSAMUTH
ห้างหุ้นส่วนจำกัด สามสมุทรการโยธา

ห้างหุ้นส่วนจำกัด สามสมุทรการโยธา
สำนักงานแม่ฮ่องสอน 220 หมู่ 5 ต.แม่ฮ่องสอน อ.เมือง จ.แม่ฮ่องสอน

PROJECT
อาคารสำนักงาน
องค์การบริหารส่วนตำบลยี่สาร

OWNER
องค์การบริหารส่วนตำบลยี่สาร

ARCHITECT
นายประสิทธิ์ ทวีวิทย์ชำเริญ ส-สถ. 1249
นางสาวระวีวรรณ แสงชื่น ภ-สถ. 12588

STRUCTURAL ENGINEER
นายทวีศักดิ์ อนุสุวรรณ สย. 8582
นายยุทธ จิตรณรงค์ ภย. 55196

SANITARY ENGINEER
นางสาวอรวรรณ พลตรี สส. 134

ELECTRICAL ENGINEER
นายวิทยา นาคกระสันต์ สฟก. 3497

DRAWING
นางสาวระวีวรรณ แสงชื่น

REVISIONS

NO.	DATE	DESCRIPTION

DRAWING TITLE
ELECTRICAL
LOAD SCHEDULE

SCALE
NO SCALE

DATE
05/12/2016

DRAWING NO.
EE-03

TOTAL
61

ข้อกำหนดประกอบแบบระบบไฟฟ้าและสื่อสาร

1. การติดตั้งระบบไฟฟ้าให้เป็นไปตามมาตรฐานฉบับล่าสุดของวิศวกรรมสถานแห่งประเทศไทย (วสท.)
2. หากรูปแบบและ/หรือรายการประกอบแบบ รวมถึงบัญชีแสดงปริมาณวัสดุแรงงานมีข้อขัดแย้งกัน การตีความในข้อขัดแย้งใด ๆ จะตีความไปในแนวทางที่วัสดุ และ/หรืออุปกรณ์มีคุณภาพดีกว่า และ/หรือจำนวนครบถ้วนกว่า ตามข้อวินิจฉัยของผู้ว่าจ้างเป็นข้อยุติ
3. หากมิได้กำหนดไว้เป็นอย่างอื่น ผู้รับจ้างจะต้องทำการจัดหาและติดตั้งงานระบบไฟฟ้าทั้งหมดให้เป็นไปตามแบบรายการข้อกำหนดของสัญญา ตำแหน่งติดตั้งตามที่กำหนดในแบบอาจเปลี่ยนแปลงได้ตามความเหมาะสม นอกจากนี้อาจจะมีบางจุดจำเป็นต้องจัดหาติดตั้งเพิ่มเติมให้งานเรียบร้อยสมบูรณ์และเป็นไปตามหลักวิชาการ โดยผู้รับจ้างไม่สามารถคิดค่าใช้จ่ายเพิ่มได้
4. ผู้รับจ้างต้องมีและเสนอชื่อวิศวกรไฟฟ้าที่ได้รับใบอนุญาตเป็นผู้ประกอบวิชาชีพวิศวกรรมควบคุมแขนงไฟฟ้ากำลัง ตาม พรบ. วิชาชีพวิศวกรรมพร้อมหลักฐานให้กับผู้ว่าจ้างก่อนดำเนินการติดตั้ง เพื่อเป็นผู้รับผิดชอบในการดูแลควบคุมและปฏิบัติงานให้เป็นไปตามรูปแบบ รายการข้อกำหนดแห่งสัญญาผู้รับจ้างจะต้องดำเนินการโดยค่าใช้จ่ายต่างๆ เป็นของผู้รับจ้างทั้งสิ้น
5. ก่อนการดำเนินการ ให้ผู้รับจ้างจัดทำแบบทำงาน (SHOP DRAWING) แสดงรายละเอียดการติดตั้งจำนวน 3 ชุด โดยมีมาตราส่วน 1:100 เสนอให้ผู้ว่าจ้างพิจารณาเห็นชอบก่อนหากผู้รับจ้างไม่จัดทำผู้รับจ้างจะต้องรับผิดชอบแก้ไขงานในส่วนที่ดำเนินการไปแล้วซึ่งไม่ถูกต้องให้เป็นไปตามการวินิจฉัยของผู้ว่าจ้าง
6. ผู้รับจ้างต้องจัดทำแบบแสดงการติดตั้งจริง (ASBUIT DRAWING) เป็นกระดาษไขต้นฉบับ 1 ชุด สำเนา 3 ชุด โดยมีมาตราส่วน 1:100 เสนอต่อผู้ว่าจ้างเพื่อพิจารณาอนุมัติก่อนส่งมอบงานงวดสุดท้าย
7. ผู้รับจ้างต้องจัดหาหนังสือคู่มือในการใช้งานและการบำรุงรักษาวัสดุอุปกรณ์เป็นภาษาไทย หรือภาษาอังกฤษ จำนวน 3 ชุด พร้อมกับฝึกอบรมให้พนักงานของผู้ว่าจ้างมีความสามารถในการใช้บำรุงรักษาถูกต้อง
8. ผู้รับจ้างต้องรับประกันการใช้งานของวัสดุและอุปกรณ์ทุกชนิดเป็นเวลา 2 ปี (ยกเว้นหลอดไฟฟ้า) นับตั้งแต่วันรับมอบงานครั้งสุดท้ายในระยะเวลารับประกันนี้ ถ้าหากวัสดุหรืออุปกรณ์ใดชำรุดใช้งานไม่ได้ ผู้รับจ้างต้องเปลี่ยนแปลงแก้ไขให้ใช้งานได้โดยผู้รับจ้างต้องเสียค่าใช้จ่ายในการนี้ทั้งสิ้น
9. งานเดินท่อร้อยสายวงจรย่อยของระบบไฟฟ้าแสงสว่าง เต้ารับ ระบบโทรศัพท์ ระบบแจ้งเหตุเพลิงไหม้ และอื่น ๆ สามารถเดินท่อร้อยสายฝังพื้นคอนกรีต ฝังผนัง ฝังดินและซ่อนในฝ้าเพดานได้ตามความเหมาะสม ตามลักษณะงานและถูกต้องตามหลักเทคนิค โดยที่ท่อฝังดิน ฝังพื้นคอนกรีต ให้ใช้ท่อ IMC ส่วนท่อที่ฝังผนัง ซ่อนในฝ้าเพดาน ให้ใช้ท่อ EMT หรือตามที่ระบุในแบบซึ่งแต่ละระบบห้ามใช้ท่อ กล่องต่อสาย หรือกล่องดึงสายร่วมกัน
10. การติดตั้งท่อ-สายไฟฟ้า ท่อโลหะ ท่ออโลหะหรือรางเดินสายต่าง ๆ วัสดุอุปกรณ์ประกอบท่อโลหะ ท่ออโลหะ หรือรางเดินสายให้ใช้ตามมาตรฐานผู้ผลิต หากวัสดุอุปกรณ์ใดไม่มีในมาตรฐานผู้ผลิต สามารถใช้อุปกรณ์อื่นที่สามารถทดแทนกันได้ โดยอุปกรณ์ที่ใช้จะต้องออกแบบสำหรับใช้กับงานประเภทนั้น ๆ โดยความเห็นชอบของผู้ว่าจ้าง
11. แบบแสดงการทำงาน (SHOP DRAWING) ของระบบไฟฟ้าและสื่อสาร ให้จัดทำแยกออกจากกัน
12. วงจรย่อยระบบไฟฟ้าห้ามเดินสายวงจรร่วมในท่อเดียวกัน
13. การยึดท่อสายบ้อนกับผนังหรือข้างเสาให้ใช้ CHANNELS SUPPORT ยึดให้มั่นคงแข็งแรง สามารถซ่อมบำรุงรักษาภายหลังได้
14. ขนาดท่อสาย ให้เป็นดังนี้
    - ขนาดและชนิดของท่อและสายให้ดูรายละเอียดจากแบบและตารางโหลดไฟฟ้า
15. ดวงโคมไฟฟ้า

15.3 ดวงโคม LED T8 มีรายละเอียดดังนี้
- ขั้วรับหลอด ให้จับยึดกับตัวถังดวงโคม
- ขั้วรับหลอดใช้ชนิดบิดล๊อค
- ฝาครอบให้ยึดด้วยสกูรหัวพลาสติก
- การต่อสายภายในดวงโคมให้ต่อที่ขั้วต่อสายซึ่งยึดติดกับตัวถังดวงโคม
- ดวงโคมสำหรับหลอด LED T8 แบบตะแกรงอลูมิเนียมตะแกรงสะท้อนแสงและกรองแสงอลูมิเนียม ทำด้วยแผ่นอลูมิเนียมความหนาประมาณ 0.40 มม.โดยใช้ชนิดขัดเงาใสซึ่งมีค่าสะท้อนแสงไม่น้อยกว่า 98% สำหรับสะท้อนแสงตามยาวหลอด (PARABOLIC LONGITUDINAL VANES) และชนิดขัดเงาด้านสำหรับกรองแสงตามขวางหลอด (STEPPED TRABSVERSE VANES) โดยมีจำนวนช่องตามยาวเท่าจำนวนหลอด และตามขวางจำนวนไม่ต่ำกว่า 7 ช่อง และ 14 ช่อง สำหรับหลอด 10W และ 18W (หรือ 20W) ตามลำดับ (แผ่นรองหลอดให้ใช้แผ่นอลูมิเนียมชนิดขัดเงาใสด้วย) ประกอบยึดกับตัวถังโคมด้วยลวดสปริงสแตนเลส หรือวัสดุอื่นที่สามารถเปลี่ยนอุปกรณ์ได้โดยสะดวก สำหรับตัวตะแกรงสะท้อนแสงและกรองแสง จะต้องมีขอบอลูมิเนียมขึ้นรูปประกอบเป็นรูปสี่เหลี่ยมผืนผ้าโดยรอบตัวตะแกรงเพื่อความแข็งแรง (การเข้ามุมเป็นลักษณะทะแยง 45ฐ)
- หลอด LED T8 ให้ใช้ชนิดให้อุณหภูมิแสง 4000ฐ K (COOL WHITE) ทั้งหมด สำหรับหลอดไฟ LED ชนิดอื่นๆทั้งหมด ให้ใช้ชนิดให้ค่าอุณหภูมิแสง 3000-4000ฐ K (WARM WHITE) และ

16. ตู้แผงสวิตซ์ประธานไฟฟ้าปรกติและแผงจ่ายไฟฟ้าย่อย (MDB, DB) FORM 3A และ/หรือ FORM 2A ตามลำดับหรือที่กำหนดในแบบ โดยมีรายละเอียดเบื้องต้นดังนี้ พิกัดกระแสของ BUS BAR ให้ใช้ขนาดตามมาตรฐาน IEC 439-1 โดยประมาณ ผ่านกรรมวิธีป้องกันสนิมแล้วพ่นทับด้วยสีฝุ่นแบบอีพ๊อกซี่-โพลีเอสเตอร์นำไปอบแห้ง ทั้งนี้ต้องมีคุณสมบัติและลักษณะที่การไฟฟ้าฯ เห็นชอบด้วยและ/หรือผลิตตามมาตรฐาน IEC 60439-1, IEC 60439-2
17. ระบบโทรศัพท์
    - สายเต้ารับโทรศัพท์ให้ใช้สาย TIEV เดินร้อยในท่อร้อยสายโลหะ
    - ขั้วต่อสายชนิด QUICK CONNECT หรือตามที่กำหนดในแบบ
    - เต้ารับโทรศัพท์ชนิดฝังเรียบผนัง RJ11
18. ฝาครอบสวิตซ์ เต้ารับ เต้ารับโทรศัพท์ ให้ใช้ฝาครอบ PVC
19. ระบบแจ้งเหตุเพลิงไหม้ การติดตั้งให้เป็นไปตามมาตราฐานการติดตั้งฉบับล่าสุดของวิศวกรรมสถานแห่งประเทศไทย (วสท.), NFPA 72
    - รูปแบบการเดินสายและชนิดของสายให้เป็นไปตามแบบหรือผู้ผลิต
20. อุปกรณ์ป้องกันไฟกระชาก (SURGE PROTECTIVE DEVICE : SPD) ซึ่งมี EMI/RFI FILTER สำหรับระบบไฟฟ้าและสื่อสาร ให้ใช้อุปกรณ์ตามมาตรฐาน IEC 61643-11/2011 ตามจำนวนและตำแหน่งที่กำหนดในแบบ
21. การป้องกันไฟ และควันลาม

21.1 ทั่วไป การป้องกันไฟและควันลามต้องเป็นตามหัวข้อของ NEC ARTICLE 300-21 และ ASTM

21.2 ผู้รับจ้างต้องจัดหาและติดตั้งวัสดุ หรืออุปกรณ์ป้องกันการลุกลามของไฟและควัน ตามช่องเปิดของท่อต่างๆ ซึ่งผ่านผนังป้องกันไฟและพื้นทุกชั้น

21.3 ความต้องการทางด้านเทคนิค
- ก. วัสดุหรืออุปกรณ์ ซึ่งใช้ป้องกันไฟและควันลาม ต้องเป็นอุปกรณ์หรือวัสดุที่ UL รับรอง
- ข. วัสดุหรืออุปกรณ์ดังกล่าว ต้องป้องกันไฟได้อย่างน้อย 3 ชั่วโมง
- ค. วัสดุหรืออุปกรณ์ดังกล่าว ต้องไม่เป็นพิษขณะติดตั้งหรือเกิดไฟไหม้ สามารถถอดออกได้ง่ายในกรณีมีการเปลี่ยนแปลงแก้ไข
- ง. ทนต่อการสั่งสะเทือนได้ดีและติดตั้งง่าย
- จ. วัสดุหรืออุปกรณ์ป้องกันไฟและควันลามต้องมีความแข็งแรงไม่ว่าก่อนหรือหลังเกิดไฟไหม้

21.4 การติดตั้ง
- ก. ช่องเปิดไม่ว่าจะอยู่ที่ใดของผนัง, พื้นห้อง หรือฝ้าเพดาน ต้องติดตั้งอุปกรณ์วัสดุป้องกันไฟและควันลาม
- ข. การติดตั้งให้เป็นไปตามมาตรฐานของผู้ผลิต อุปกรณ์และวัสดุดังกล่าว
- ค. ช่องเปิดทุกช่องสำหรับท่อต่างๆ ที่เตรียมไว้สำหรับอนาคตต้องหุ้มปิดไว้ด้วยวัสดุป้องกันและควันลามด้วย

22. ผลิตภัณฑ์
- ตู้แผงสวิตซ์ไฟฟ้าประธาน : ASEFA, TIC, PMK, SCI, USMD,หรือ เทียบเท่า
- เซอร์กิตเบรกเกอร์ในตู้แผงสวิทซ์ไฟฟ้าประธาน : ABB, MEM ,EATON, MITSUBISHI, SCHNEIDER,หรือ เทียบเท่า
- แผงย่อยและเซอร์กิตเบรกเกอร์ประกอบแผง : ABB, MEM ,EATON, MITSUBISHI, SCHNEIDER,หรือ เทียบเท่า
- MAGNETIC CONTACTOR : ABB, GE, SIEMENS, TELEMECANIQUE,หรือ เทียบเท่า
- ท่อร้อยสายไฟฟ้า : มอก.770-2533 อาทิ PANASONIC, RSI, TAS, PAT, DAIWA, ARROW PIPE,หรือ เทียบเท่า
- รางเดินสายไฟฟ้า : ผ่านการ HOT DIP GALVANIZED ผลิตภายในประเทศ
- สายไฟฟ้า:มอก.11-2553 อาทิ BANGKOK CABLE,CHAROONG THAI,MCI-DRAKA,PHELPS DODGE,THAI YAZAK,หรือเทียบเท่า
- สายไฟฟ้าทนไฟ : BETA FRAME, PRYSMIAN, STUDER,หรือ เทียบเท่า
- เทปพันสายไฟฟ้า : THAI YAZAKI, 3M, BANGKOK CABLE,หรือ เทียบเท่า
- วัสดุป้องกันไฟลาม : 3M, KBS, SIGNUM, HILTI,หรือ เทียบเท่า
- หลอดไฟฟ้าชนิด LED : ECONOWATT, L&E, PHILIPS, OSRAM, LEKISE, TRUELIGHT,หรือ เทียบเท่า
- LED DRIVER : ALTO, ECONOWATT, L&E, PHILIPS, OSRAM, LEKISE, TRUELIGHT,หรือ เทียบเท่า
- หลอดไฟฟ้าชนิดหลอดไส้ : มอก.4-2529 อาทิ OSRAM, PHILIPS, SYLVANIA,หรือ เทียบเท่า
- ดวงโคมไฟฟ้า:L&E,LANEX,LUSO,LIGMAN,LUMITEX,PHILIPS,THORN,TRUELIGHTหรือตามแบบงานตกแต่งภายในระบุ,หรือเทียบเท่า
- ดวงโคมไฟฟ้าฉุกเฉินใช้แบตเตอรี่และไฟป้ายบอกทาง มอก.2430-2552 : CEE, SUNNY, OLYMPIA, SAFEGUARD,หรือ เทียบเท่า
- สวิตซ์, เต้ารับไฟฟ้า,เต้ารับโทรศัพท์และเต้ารับโทรทัศน์ : MK, PANASONIC, BTICINO, CLIPSAL, SIEMENS,หรือ เทียบเท่า
- ระบบการต่อลงดิน : KUMWELL,UI,หรือ เทียบเท่า
- ขั้วต่อสายโทรศัพท์ : KRONE, AMP, LINK,หรือ เทียบเท่า
- สายโทรศัพท์ : BANGKOK CABLE, PHELPS DODGE, THAI YAZAKI, AMP ,LINK,หรือ เทียบเท่า
- SURGE PROTECTION DEVICES : CITEL, EATON, MCG, PHOENIX CONTACT, SCHNEIDER,หรือ เทียบเท่า
- อุปกรณ์ระบบแจ้งเหตุเพลิงไหม้ : BOSCH, EST, GE, HONEYWELL, NOTIFIER, SYSTEM SENSOR

SAMSAMUTH
ห้างหุ้นส่วนจำกัด สามสมุทรการโยธา

ห้างหุ้นส่วนจำกัด สามสมุทรการโยธา
สำนักงานแสงชี 235 หมู่ 6 ต.บ้านเกาะ อ.เมือง จ.สมุทรสงคราม

PROJECT
อาคารสำนักงาน
องค์การบริหารส่วนตำบลยี่สาร

OWNER
องค์การบริหารส่วนตำบลยี่สาร

ARCHITECT
นายประสิทธิ์ ทวีวิทย์ชาตรียะ ส.-สถ. 124
นางสาวระวีวรรณ แสงชื่น ภ.-สถ. 12588

STRUCTURAL ENGINEER
นายทวีศักดิ์ อนุสุวรรณ สย. 8562
นายยุทธ จิตรณรงค์ สย. 55196

SANITARY ENGINEER
นางสาวอรวรรณ พลตรี สส. 134

ELECTRICAL ENGINEER
นายวิทยา นาคกระสันต์ สฟก. 3497

DRAWING
นางสาวระวีวรรณ แสงชื่น

REVISIONS

NO.	DATE	DESCRIPTION

DRAWING TITLE
ELECTRICAL SPECIFICATION

SCALE
NO SCALE

DATE
05/12/2016

DRAWING NO.
EE-04

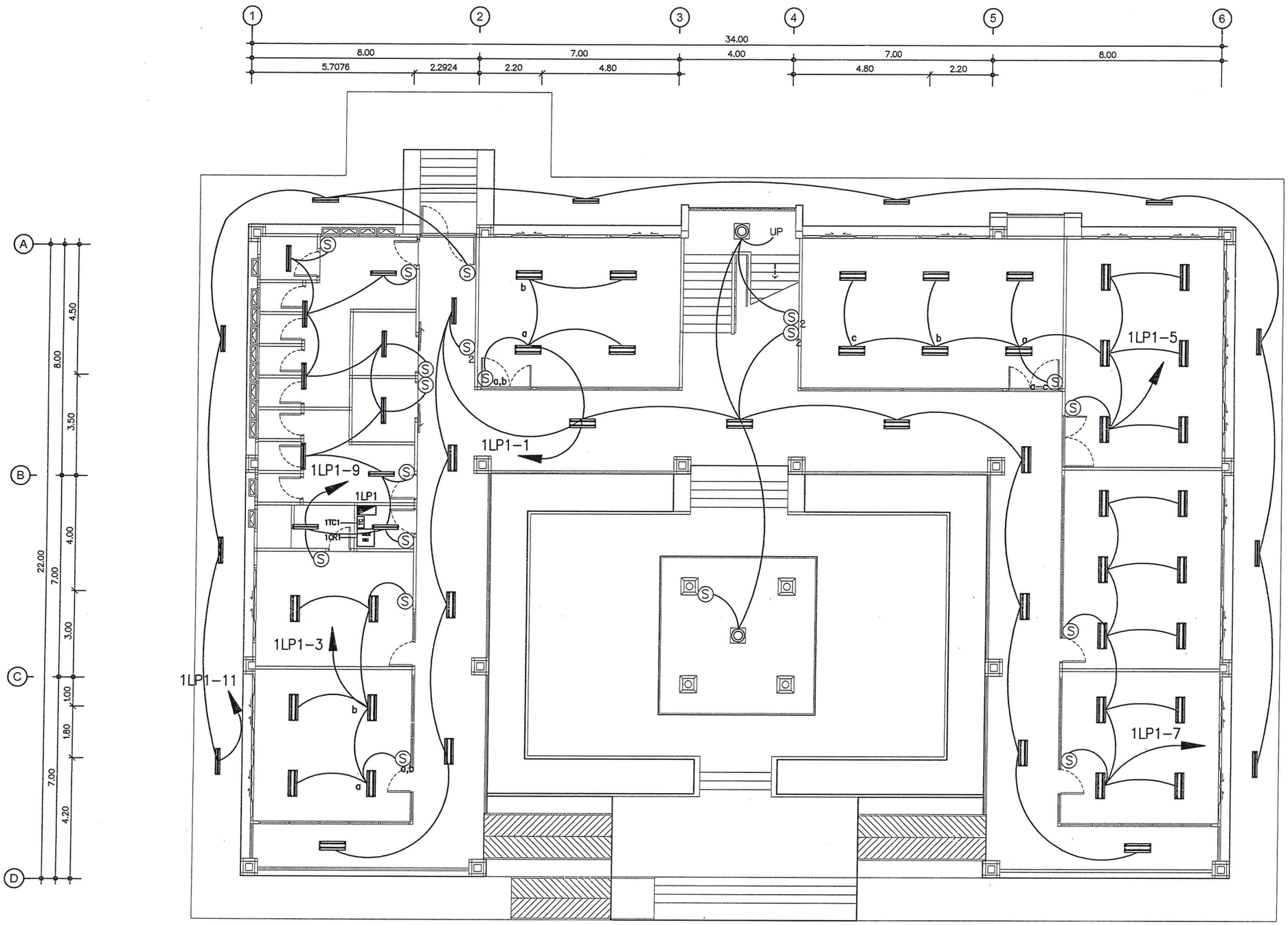

xx รายละเอียดประกอบแบบ xx

หลอดไฟ LED T8 ขนาด 1 x 10 W.
ฝาครอบพลาสติกของ PHILIPS หรือเทียบเท่า

หลอดไฟ LED ขนาด 2 x 20-22 W.
ฝาครอบตะแกรงเหล็ก ชนิดมีแผ่นสะท้อนแสงของ PHILIPS หรือเทียบเท่า

ดวงโคมซาลาเปา หลอดไฟ LED ขนาด 1 x 15 W.
ฝาครอบแก้วสีขาวขุ่น ขนาด 8" x 8"

LIGHTING SYSTEM 1st FL.PLAN
SCALE 1:100

(S) สวิทช์ เปิด-ปิด ชนิดฝังเรียบติดผนังของ NATIONAL หรือเทียบเท่า

(S)2 สวิทช์ เปิด-ปิดสองทาง ชนิดฝังเรียบติดผนังของ NATIONAL หรือเทียบเท่า

เต้ารับไฟฟ้า ชนิดฝังเรียบติดผนังของ NATIONAL หรือเทียบเท่า

MDB ตู้ควบคุมระบบไฟฟ้า

SAMSAMUTH
ห้างหุ้นส่วนจำกัด สามสมุทรการโยธา

ห้างหุ้นส่วนจำกัด สามสมุทรการโยธา
สำนักงานใหญ่ 235 หมู่ 6 ต.เกาะศรีพโล อ.เมืองฯ จ.สมุทรสงคราม

PROJECT
อาคารสำนักงาน
องค์การบริหารส่วนตำบลยี่สาร

OWNER
องค์การบริหารส่วนตำบลยี่สาร

ARCHITECT
นายประสิทธิ์ ทวีวิทยาศาริยะ ส-สถ. 1245
นางสาวระวีวรรณ แสงชื่น ภ-สถ. 12588

STRUCTURAL ENGINEER
นายทวีศักดิ์ ถนุสุวรรณ สย. 8582
นายยุทธ จิตตุฟ้วงศ์ ภย. 55196

SANITARY ENGINEER
นางสาวอรวรรณ พลศรี สส. 134

ELECTRICAL ENGINEER
นายวิทยา บาดกวะลันต์ สฟก. 3497

DRAWING
นางสาวระวีวรรณ แสงชื่น

REVISIONS

NO.	DATE	DESCRIPTION

DRAWING TITLE
LIGHTING SYSTEM
1st FL.PLAN

SCALE 1:100

DATE 05/12/2016

DRAWING NO. EE-05

TOTAL 61

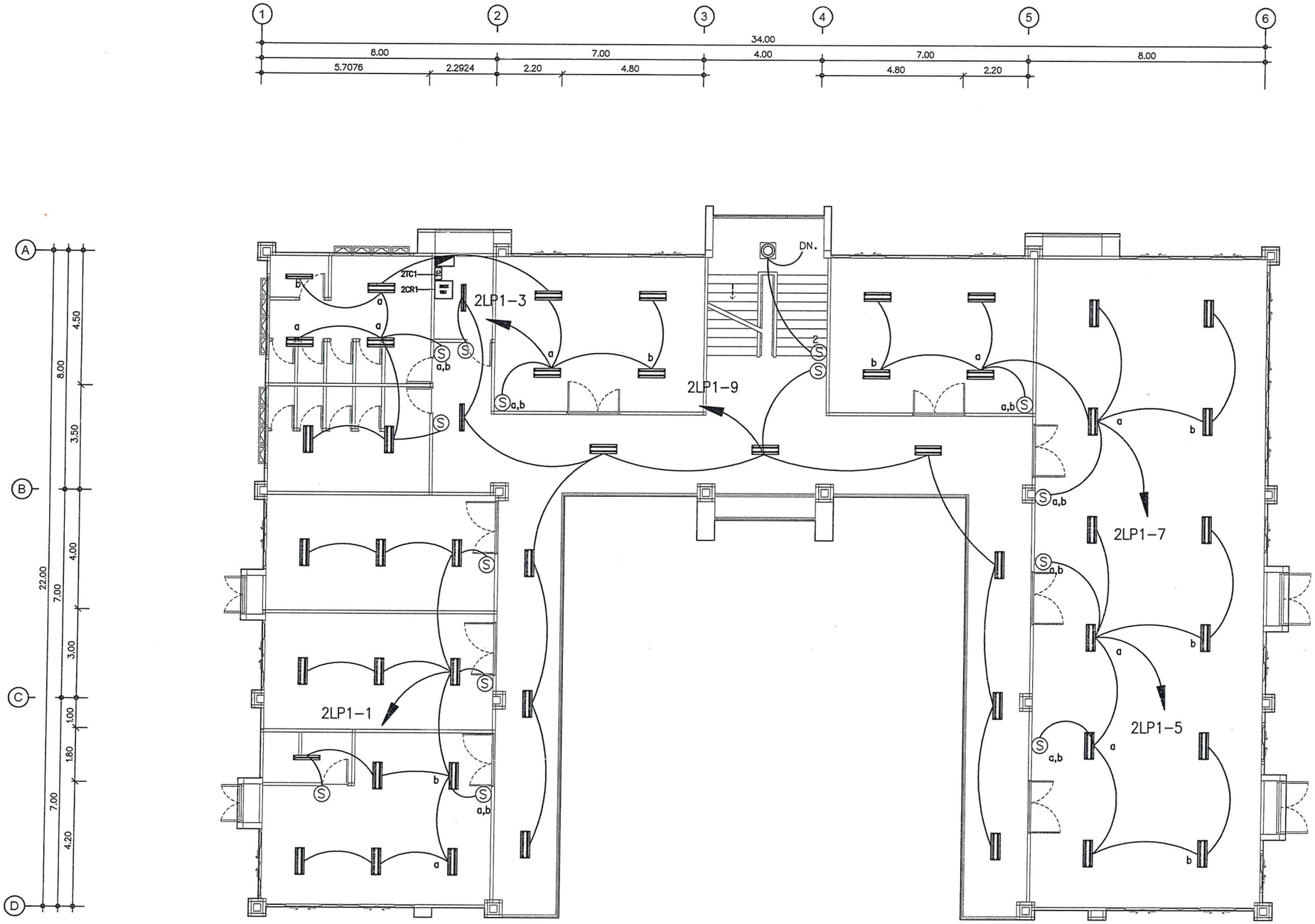

** รายละเอียดประกอบแบบ **

หลอดไฟ LED T8 ขนาด 1 x 10 W.
ฝาครอบพลาสติกของ PHILIPS หรือเทียบเท่า

หลอดไฟ LED ขนาด 2 x 20-22 W.
ฝาครอบตะแกรงเหล็ก ชนิดมีแผ่นสะท้อนแสงของ PHILIPS หรือเทียบเท่า

ดวงโคมซาลาเปา หลอดไฟ LED ขนาด 1 x 15 W.
ฝาครอบแก้วสีขาวขุ่น ขนาด 8" x 8"

LIGHTING SYSTEM 2nd FL.PLAN
SCALE 1:100

(S) สวิทช์ เปิด-ปิด ชนิดฝังเรียบติดผนังของ NATIONAL หรือเทียบเท่า

$(S)_2$ สวิทช์ เปิด-ปิดสองทาง ชนิดฝังเรียบติดผนังของ NATIONAL หรือเทียบเท่า

เต้ารับไฟฟ้าดี ชนิดฝังเรียบติดผนังของ NATIONAL หรือเทียบเท่า

SAMSAMUTH
ห้างหุ้นส่วนจำกัด สามสมุทรการโยธา

ห้างหุ้นส่วนจำกัด สามสมุทรการโยธา
สำนักงานเลขที่ 235 หมู่ 6 ต.บ้านบาง อ.เมือง จ.สมุทรสาคร

PROJECT
อาคารสำนักงาน
องค์การบริหารส่วนตำบลยี่สาร

OWNER
องค์การบริหารส่วนตำบลยี่สาร

ARCHITECT
นายประสิทธิ์ ทวีวิทย์ชาคริยะ ส.ถ. 1245
นางสาวระวีวรรณ แสงชื่น ภ-สถ. 12588

STRUCTURAL ENGINEER
นายทวีศักดิ์ ถนุสุวรรณ สย. 6682
นายยุทธ จิตวณชังค์ ภย. 55196

SANITARY ENGINEER
นางสาวอรวรรณ พลศรี สส. 134

ELECTRICAL ENGINEER
นายวิทยา นาคกระสันต์ สฟก. 3497

DRAWING
นางสาวระวีวรรณ แสงชื่น

REVISIONS		
NO.	DATE	DESCRIPTION

DRAWING TITLE
LIGHTING SYSTEM
2nd FL.PLAN

SCALE 1:100

DATE 05/12/2016

DRAWING NO. EE-06

TOTAL 61

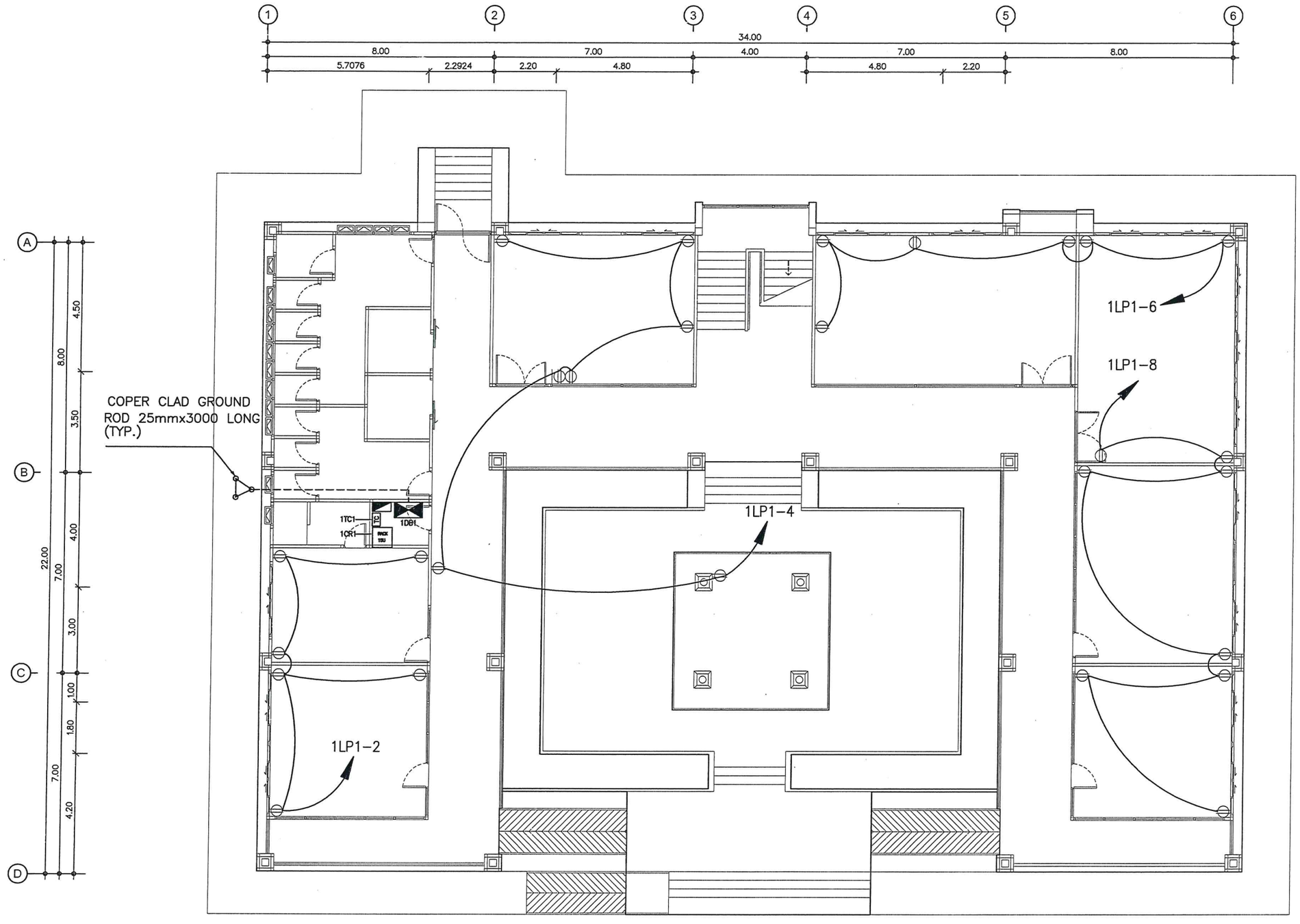

RECEPTACLE OUTLET SYSTEM 1st FL.PLAN

SCALE 1:100

** รายละเอียดประกอบแบบ **

(S) สวิทซ์ เปิด-ปิด ชนิดฝังเรียบติดผนังของ NATIONAL หรือเทียบเท่า

(S)2 สวิทซ์ เปิด-ปิดสองทาง ชนิดฝังเรียบติดผนังของ NATIONAL หรือเทียบเท่า

⊖ เต้ารับไฟฟ้า ชนิดฝังเรียบติดผนังของ NATIONAL หรือเทียบเท่า

SAMSAMUTH

ห้างหุ้นส่วนจำกัด สามสมุทรการโยธา

ห้างหุ้นส่วนจำกัด สามสมุทรการโยธา
สำนักงานใหญ่ 225 หมู่ 6 ต.บ้านเกาะ อ.เมือง จ. สมุทรสงคราม

แบบนี้เป็นลิขสิทธิ์ของบริษัท ห้ามนำไปใช้ก่อนได้รับอนุญาตเท่านั้น ไม่ว่ากรณีใดๆ ทั้งสิ้น

PROJECT

อาคารสำนักงาน
องค์การบริหารส่วนตำบลยี่สาร

OWNER

องค์การบริหารส่วนตำบลยี่สาร

ARCHITECT

นายประสิทธิ์ ทวีวิทย์ศาสตร์ ส.-สถ. 1249

นางสาวระวีวรรณ แสงชื่น ภ-สถ. 12588

STRUCTURAL ENGINEER

นายกวีศักดิ์ ถนุสุวรรณ วศ.ภ.กรอ.

นายยุทธ จิตรสดังค์ ภย. 55196

SANITARY ENGINEER

นางสาวอรวรรณ พลศรี สล. 134

ELECTRICAL ENGINEER

นายวิทยา บาลการะลันต์ สฟก. 3497

DRAWING

นางสาวระวีวรรณ แสงชื่น

REVISIONS

NO.	DATE	DESCRIPTION

DRAWING TITLE

RECEPTACLE OUTLET
SYSTEM 1st FL.PLAN

SCALE 1:100

DATE 05/12/2016

DRAWING NO. EE-07

TOTAL 61

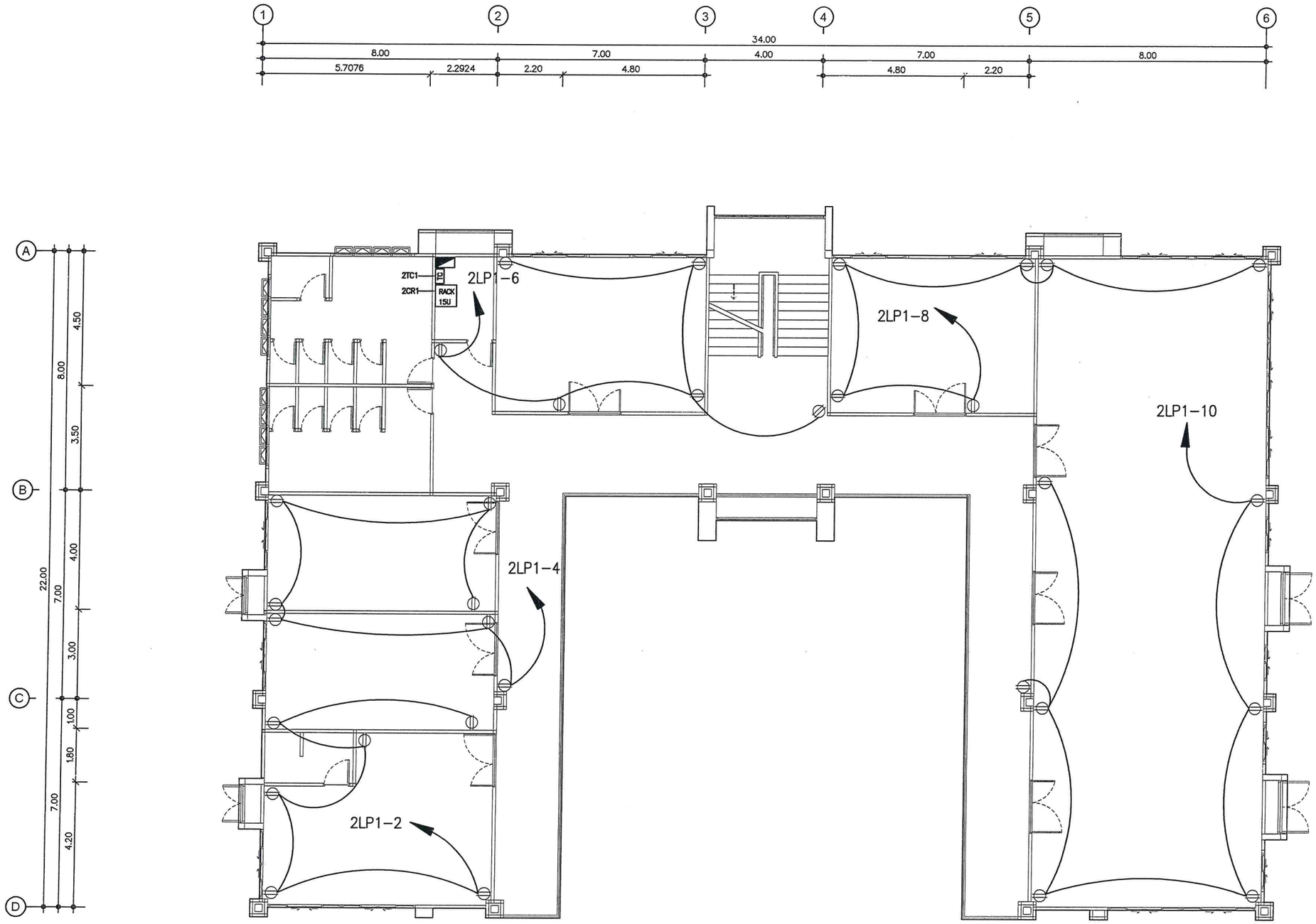

RECEPTACLE OUTLET SYSTEM 2nd FL.PLAN

SCALE 1 : 100

** รายละเอียดประกอบแบบ **

(S) สวิทซ์ เปิด-ปิด ชนิดฝังเรียบติดผนังของ NATIONAL หรือเทียบเท่า

$(S)_2$ สวิทซ์ เปิด-ปิดสองทาง ชนิดฝังเรียบติดผนังของ NATIONAL หรือเทียบเท่า

⊖ เต้ารับไฟฟ้า ชนิดฝังเรียบติดผนังของ NATIONAL หรือเทียบเท่า

SAMSAMUTH

ห้างหุ้นส่วนจำกัด สามสมุทรการโยธา

ห้างหุ้นส่วนจำกัด สามสมุทรการโยธา
สำนักงานเลขที่ 235 หมู่ 6 ต.บ้านบาง อ.เมืองฯ จ.สมุทรสงคราม

แบบนี้เป็นลิขสิทธิ์ของบริษัทฯ ห้ามมิให้นำไปใช้ประโยชน์ในการอื่นๆ ยกเว้นได้รับอนุญาตเป็นลายลักษณ์อักษรเท่านั้น ห้ามผู้ใดนำแบบไปแก้ไขเพิ่มเติมหรือดัดแปลงก่อนได้รับอนุญาต

PROJECT

อาคารสำนักงาน
องค์การบริหารส่วนตำบลยี่สาร

OWNER

องค์การบริหารส่วนตำบลยี่สาร

ARCHITECT

นายประสิทธิ์ ทวีวิทย์ศาสวิยะ ส.-สถ. 1245

นางสาวระวีวรรณ แสงชื่น ภ-สถ. 12588

STRUCTURAL ENGINEER

นายทวีลักษ์ ถนุสุวรรณ สย. 8592

นายยุทธ จิตตะมงคล์ สย. 55196

SANITARY ENGINEER

นางสาวอรวรรณ พลศรี สส. 134

ELECTRICAL ENGINEER

นายวิทยา บาลกระมัน์ สฟก. 3497

DRAWING

นางสาวระวีวรรณ แสงชื่น

REVISIONS

NO.	DATE	DESCRIPTION

DRAWING TITLE

RECEPTACLE OUTLET SYSTEM 2nd FL.PLAN

SCALE 1:100

DATE 05/12/2016

DRAWING NO. EE-08

TOTAL 61

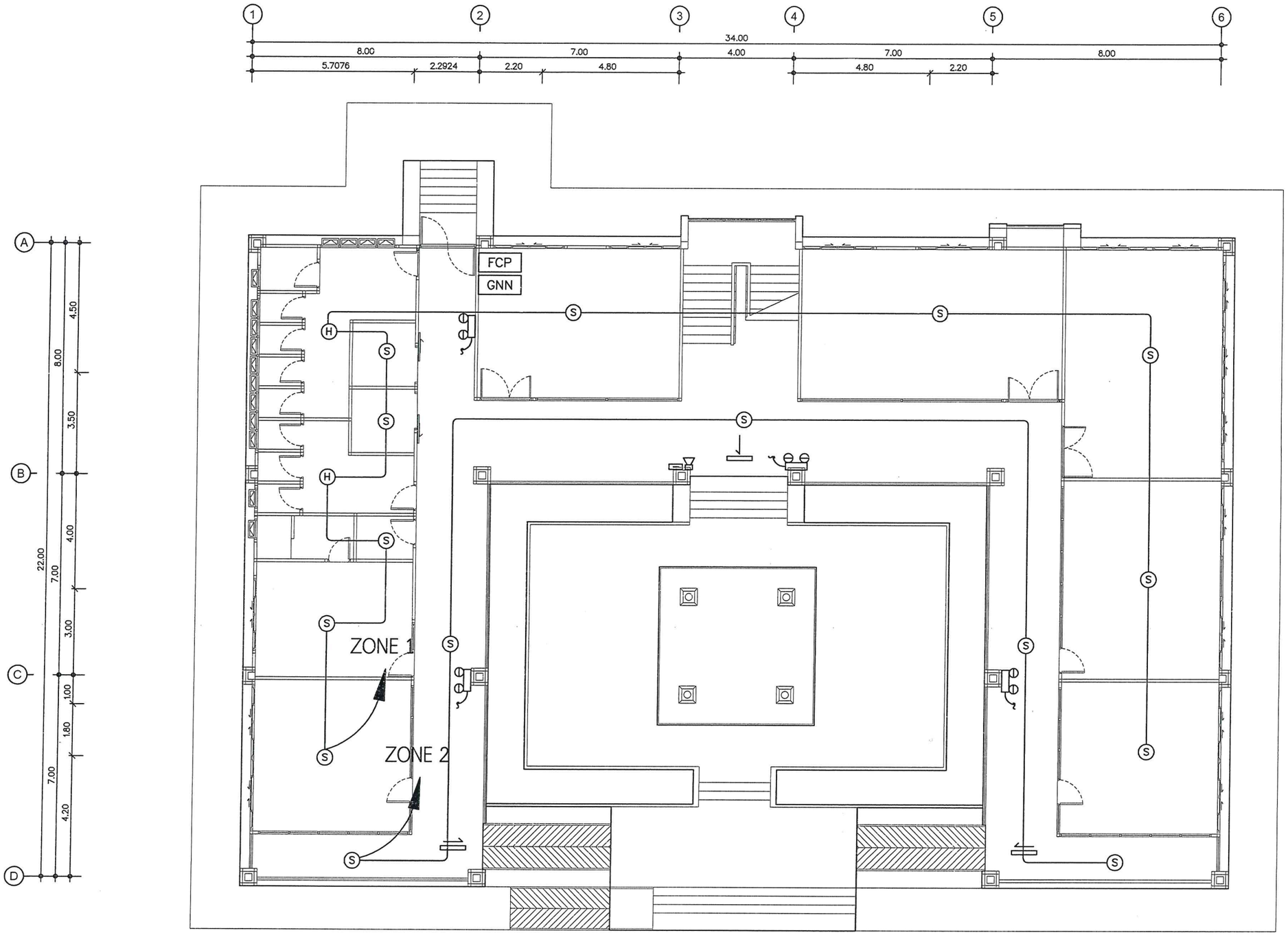

FIRE ALARM ,EMERGENCY& EXIT LIGHT SYSTEM 1st FL.PLAN

SCALE 1 : 100

SAMSAMUTH

ห้างหุ้นส่วนจำกัด สามสมุทรการโยธา

ห้างหุ้นส่วนจำกัด สามสมุทรการโยธา
สำนักงานเลขที่ 235 หมู่ 6 ต.บ้านกาด อ.เมืองฯ จ.เชียงใหม่

PROJECT

อาคารสำนักงาน
องค์การบริหารส่วนตำบลยี่ล้าร

OWNER

องค์การบริหารส่วนตำบลยี่ล้าร

ARCHITECT

นายประสิทธิ์ ทวีวิทย์ศุภศรัยยะ ส-สถ. 1245

นางสาวระวีวรรณ แสงชื่น ภ-สถ. 12588

STRUCTURAL ENGINEER

นายทวีลักษ์ ถนุสุวรรณ สย. 05506

นายยุทธ จิตวณิชงค์ ภย. 55196

SANITARY ENGINEER

นางสาวลดาวรรณ พลศรี สส. 134

ELECTRICAL ENGINEER

นายวิทยา บาลกระลันต์ สฟก. 3497

DRAWING

นางสาวระวีวรรณ แสงชื่น

REVISIONS

NO.	DATE	DESCRIPTION

DRAWING TITLE

FIRE ALARM ,EMERGENCY
& EXIT LIGHT SYSTEM
1st FL.PLAN

SCALE 1:100

DATE 05/12/2016

DRAWING NO. EE-09

TOTAL 61

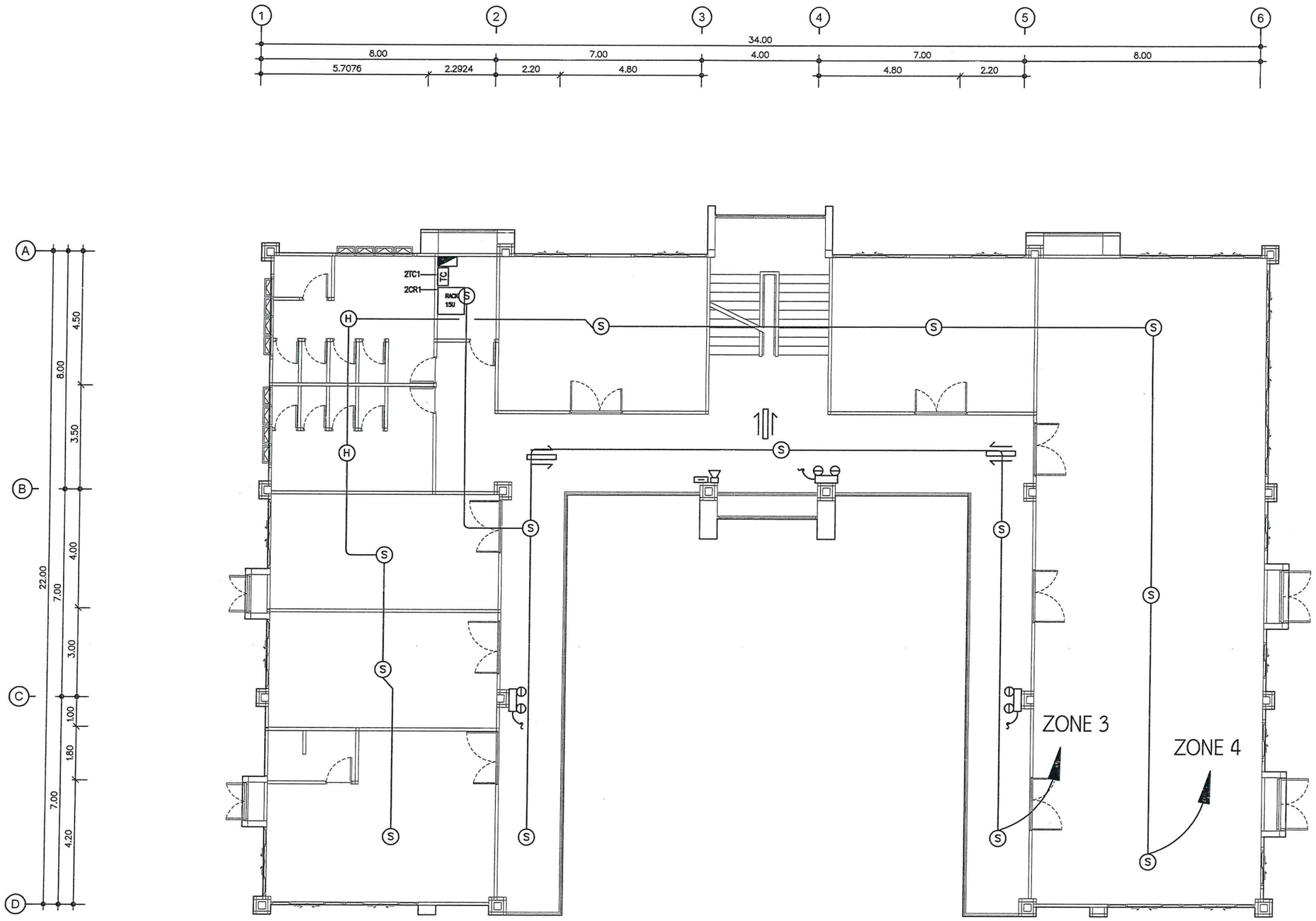

FIRE ALARM ,EMERGENCY& EXIT LIGHT SYSTEM 2nd FL.PLAN

SCALE 1 : 100

SAMSAMUTH

ห้างหุ้นส่วนจำกัด สามสมุทรการโยธา

ห้างหุ้นส่วนจำกัด สามสมุทรการโยธา
สำนักงานใหญ่ 220 หมู่ 6 ต.บ้านทราย อ.เมือง จ.สมุทรสาคร

แบบแปลนนี้เป็นลิขสิทธิ์ของ ห้างหุ้นส่วนจำกัด สามสมุทรการโยธา ไม่ให้ลอกแบบหรือนำไปใช้ประโยชน์ด้วยประการใดๆ ทั้งสิ้น หากมีการฝ่าฝืนจะดำเนินคดีตามกฎหมายโดยเด็ดขาด

PROJECT

อาคารสำนักงาน
องค์การบริหารส่วนตำบลยี่สาร

OWNER

องค์การบริหารส่วนตำบลยี่สาร

ARCHITECT

นายประสิทธิ์ ทวีวิทย์ สถาปนิกวิชาชีพ ภ-สถ. 1245

นางสาวระวีวรรณ แสงชื่น ภ-สถ. 12588

STRUCTURAL ENGINEER

นายทวีศักดิ์ ถนุสุวรรณ สย. 8582

นายยุทธ จิตวณิชวงศ์ สย. 55196

SANITARY ENGINEER

นางสาวอรวรรณ พลเศรี สส. 134

ELECTRICAL ENGINEER

นายวิทยา บาลกระสันต์ สฟก. 3497

DRAWING

นางสาวระวีวรรณ แสงชื่น

REVISIONS

NO.	DATE	DESCRIPTION

DRAWING TITLE

FIRE ALARM ,EMERGENCY
& EXIT LIGHT SYSTEM
2nd FL.PLAN

SCALE 1:100

DATE 05/12/2016

DRAWING NO. EE-10

TOTAL 61

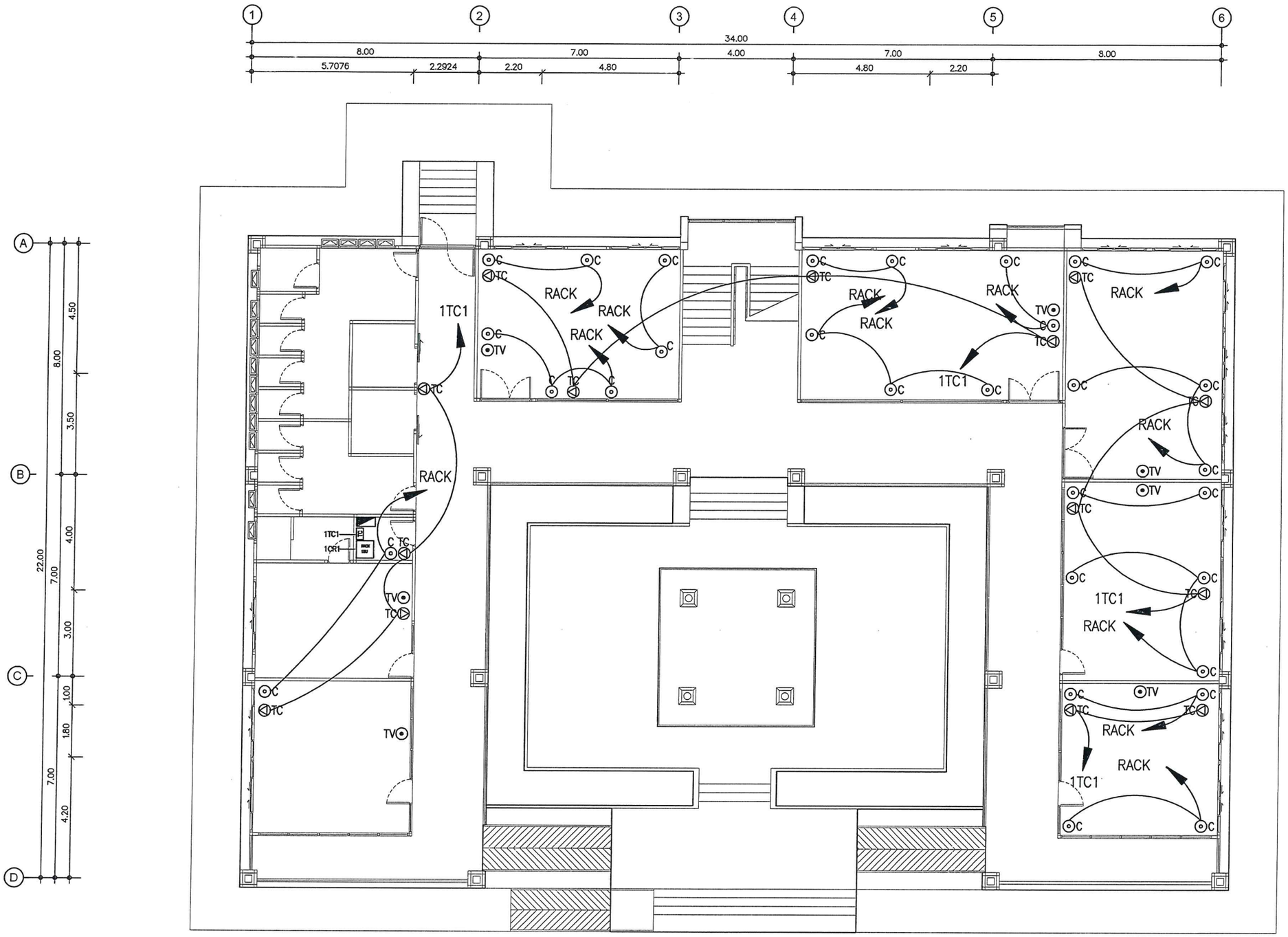

TELEPHONE, TELEVISION OUTLET, COMPUTER OUTLET SYSTEM 1st FL.PLAN

SCALE 1 : 100

** รายละเอียดประกอบแบบ **

C เต้ารับ COM

TC เต้ารับโทรศัพท์

TV เต้ารับทีวี

SAMSAMUTH

ห้างหุ้นส่วนจำกัด สามสมุทรการโยธา

ห้างหุ้นส่วนจำกัด สามสมุทรการโยธา
สำนักงานเลขที่ 235 หมู่ 6 ต.บ้านทราย อ.เมือง จ.สมุทรสมคร

แบบนี้เป็นลิขสิทธิ์ของบริษัทฯ ห้ามมิให้นำไปใช้ประโยชน์ก่อนได้รับอนุญาต

PROJECT

อาคารสำนักงาน
องค์การบริหารส่วนตำบลยี่สาร

OWNER

องค์การบริหารส่วนตำบลยี่สาร

ARCHITECT

นายประสิทธิ์ ทวีวิทย์ศาตวิยะ ส-สถ. 1249

นางสาวระวีวรรณ แสงชื่น ภ-สถ. 12588

STRUCTURAL ENGINEER

นายทวีลักษ์ ลมุลวรรณ สย. 8582

นายยุทธ จิตรวงศ์ ภย. 55196

SANITARY ENGINEER

นางสาวอรวรรณ พลศรี สส. 134

ELECTRICAL ENGINEER

นายวิทยา บาลการะลันต์ สฟก. 3497

DRAWING

นางสาวระวีวรรณ แสงชื่น

REVISIONS

NO.	DATE	DESCRIPTION

DRAWING TITLE

TELEPHONE, TELEVISION OUTLET, COMPUTER OUTLET SYSTEM

1st FL.PLAN

SCALE 1:100

DATE 05/12/2016

DRAWING NO. EE-11

TOTAL 61

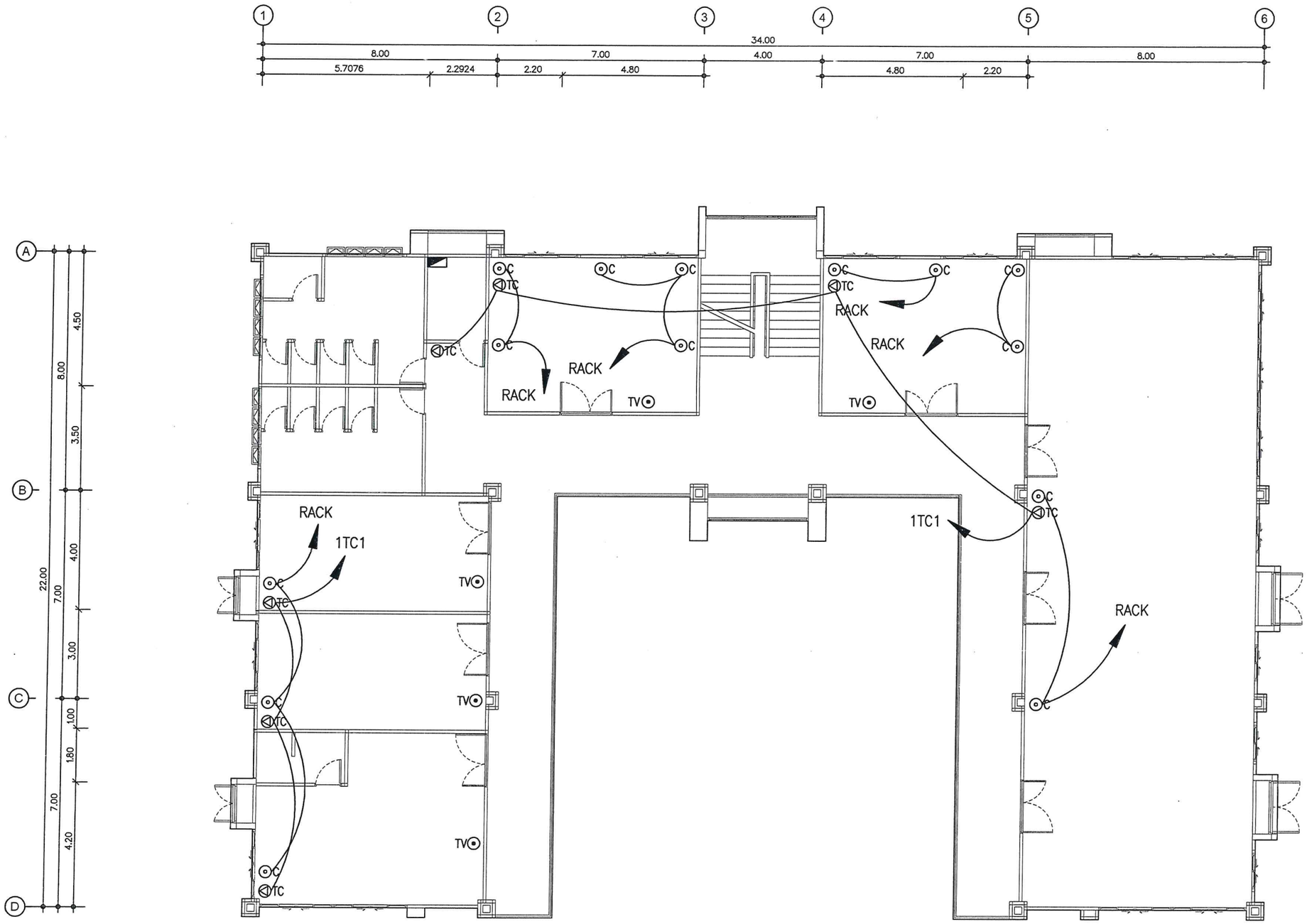

TELEPHONE, TELEVISION OUTLET, COMPUTER OUTLET SYSTEM 2nd FL.PLAN

** รายละเอียดประกอบแบบ **

C เต้ารับ COM

TC เต้ารับโทรศัพท์

TV เต้ารับทีวี

SAMSAMUTH
ห้างหุ้นส่วนจำกัด สามสมุทรการโยธา

ห้างหุ้นส่วนจำกัด สามสมุทรการโยธา
สำนักงานเลขที่ 225 หมู่ 6 ต.เกาะจาง อ.เมืองฯ จ.สมุทรสงคราม

แบบนี้เป็นลิขสิทธิ์ของบริษัทฯ ห้ามมิให้นำไปใช้ประโยชน์ก่อนได้รับอนุญาตเป็นลายลักษณ์อักษรจากบริษัทฯ

PROJECT
อาคารสำนักงาน
องค์การบริหารส่วนตำบลยี่สาร

OWNER
องค์การบริหารส่วนตำบลยี่สาร

ARCHITECT
นายประสิทธิ์ ทวีวิทย์ชัยวัฒน์ ส-สถ. 1245
นางสาวระวีวรรณ แสงชื่น ภ-สถ. 12588

STRUCTURAL ENGINEER
นายทวีศักดิ์ ลาภสุวรรณ สย. 8582
นายยุทธ จิตรวงศ์ ภย. 55196

SANITARY ENGINEER
นางสาวอรวรรณ พลตรี สส. 134

ELECTRICAL ENGINEER
นายวิทยา นาคกระสันต์ สฟก. 3497

DRAWING
นางสาวระวีวรรณ แสงชื่น

REVISIONS

NO.	DATE	DESCRIPTION

DRAWING TITLE
TELEPHONE, TELEVISION OUTLET, COMPUTER OUTLET SYSTEM
2nd FL.PLAN

SCALE 1:100

DATE 05/12/2016

DRAWING NO. EE-12

TOTAL 61

CONDUIT AND CABLE TRAY INSTALLATION AND SUPPORT

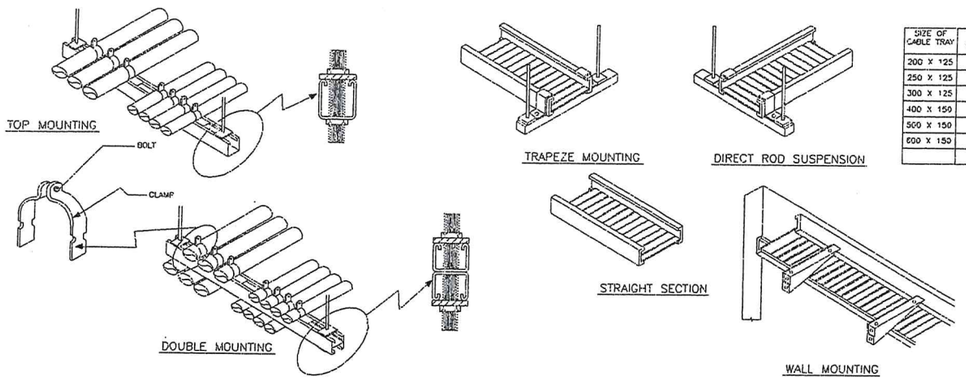

SIZE OF CABLE TRAY	W (mm.)	H (mm.)	L (mm.)	THICKNESS (mm.)
200 X 125	200	125	2400	1.6
250 X 125	250	125	2400	1.6
300 X 125	300	125	2400	1.6
400 X 150	400	150	2400	2.0
500 X 150	500	150	2400	2.0
600 X 150	600	150	2400	2.0

WIREWAY

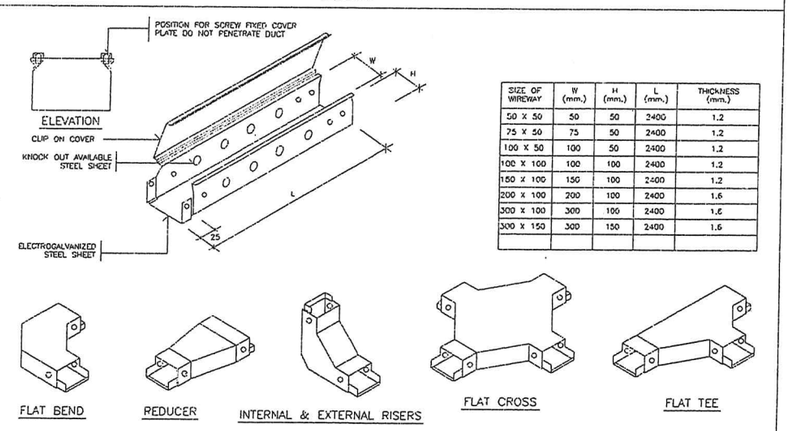

SIZE OF WIREWAY	W (mm.)	H (mm.)	L (mm.)	THICKNESS (mm.)
50 X 50	50	50	2400	1.2
75 X 50	75	50	2400	1.2
100 X 50	100	50	2400	1.2
100 X 100	100	100	2400	1.2
150 X 100	150	100	2400	1.2
200 X 100	200	100	2400	1.6
300 X 100	300	100	2400	1.6
300 X 150	300	150	2400	1.6

LIGHTNING PROTECTION AIR TERMINAL STRUCTURE DETAILS

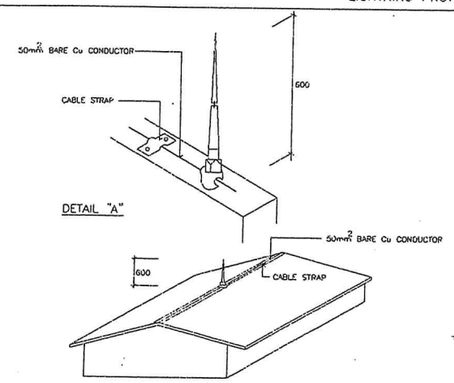

DETAIL OF AIR TERMINAL

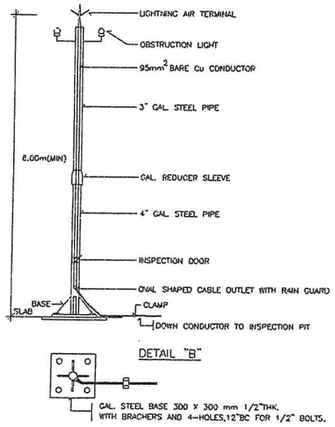

NOTES ON LIGHTNING PROTECTION SYSTEM

1. OUTSIDE GROUNDING FOR LIGHTNING PROTECTION ROD SHALL NOT TOUCH INSIDE GROUNDING GRID FOR BUILDING GROUND LIGHTNINGS PROTECTION CABLE DROPS GOING TO LIGHTNING PROTECTION GROUND ROD, WHICH SHALL BE ABOVE THE BUILDING GROUND GRID BY AT LEAST 500mm.
2. ALL CONDUCTOR CONNECTIONS SHALL BE EXOTHERMIC WELDING.
3. THERE SHALL BE CABLE STRAP ON EVERY METER OF CONDUCTOR.
4. THE CABLE STRAPS SHALL BE SECURELY ATTACHED TO THE BUILDING UPON WHICH THEY ARE PLACED.
   THEY SHALL BE MADE OF MATERIAL IN SUCH NATURE THAT THERE WILL BE NO SERIOUS TENDENCY TOWARDS ELECTROLYTIC CORROSION IN THE PRESENCE OF MOISTURE BECAUSE OF CONTACT BETWEEN THE DIFFERENCE OF METAL MATERIAL.
5. THERE SHALL BE NO MORE CONDUCTOR CONNECTIONS THAN SHOWN IN THIS DRAWING EXCEPT OTHERWISE APPROVE.
6. THE BARE COPPER CONDUCTOR SHALL BE BONDED TO EVERY UNDERGROUND METAL PIPE WITHIN 1.5m. FROM IT.
5. ALL BARE COPPER CONDUCTOR SHALL NOT BE SMALLER THAN 50mm. UNLESS OTHERWISE SPECIFIED.

GROUND SYSTEM

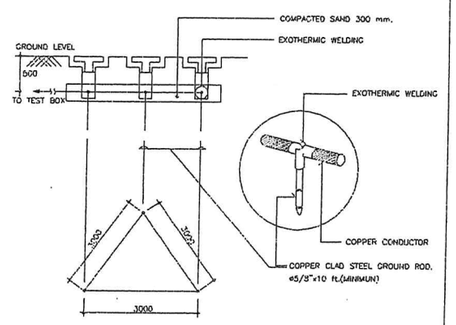

GROUND AND TEST BOX

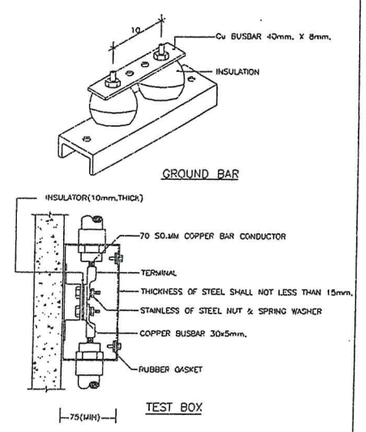

MAXIMUM NUMBER OF CONDUCTOR IN CONDUIT OR TUBING

SIZING OF CABLE(THW) (mm)²	MAXIMUM NUMBER OF CONDUCTOR IN CONDUIT OR TUBING (BASE UPON 40% CONDUCTOR FILL)									
	1/2"	3/4"	1"	1 1/4"	1 1/2"	2"	2 1/2"	3"	3 1/2"	4"
1	6	10	16	31	45	–	–	–	–	–
1.5	5	10	14	25	35	–	–	–	–	–
2.5	3	5	9	16	22	38	–	–	–	–
4	3	5	7	13	18	30	47	–	–	–
6	2	4	5	10	14	23	36	48	–	–
10	1	2	4	6	9	15	22	32	44	50
16	1	2	3	4	5	9	14	21	28	37
25	–	–	–	3	4	7	11	16	22	28
35	–	–	–	2	3	5	8	13	18	23
50	–	–	–	1	2	4	6	9	13	16
70	–	–	–	1	1	3	5	8	10	13
95	–	–	–	1	1	2	3	6	8	10
120	–	–	–	1	1	2	3	6	6	10
150	–	–	–	1	1	2	3	5	7	9
185	–	–	–	1	1	1	2	4	5	7
240	–	–	–	1	1	1	1	3	4	6
300	–	–	–	–	1	1	1	3	4	5
400	–	–	–	–	–	1	1	1	3	4
500	–	–	–	–	–	1	1	1	2	3

MAXIMUM NUMBER OF TEL. CABLE IN CONDUIT OR TUBING

TEL. CABLE(OAD.5mm.) \ SIZE OF CONDUIT OR TUBING		1/2"	3/4"	1"	1 1/4"	1 1/2"	2"	2 1/2"	3"
TIEV	2C	7	15	25	40	50	–	–	–
	4C	5	12	20	30	50	–	–	–
TPEV	3P	1	4	7	10	15	25	45	60
	5P	1	3	5	8	12	20	35	50
	10P	1	2	3	5	8	15	20	30
	15P	1	1	2	4	6	10	15	25
	20P	–	1	2	3	5	9	14	20
	25P	–	1	1	3	4	7	12	15
	30P	–	–	1	2	3	6	10	15
	40P	–	–	1	1	2	5	7	10
	50P	–	–	1	1	2	4	6	9

MAXIMUM NUMBER OF COAXIAL CABLE IN CONDUIT OR TUBING

SIZE OF CABLE	1/2"	3/4"	1"	1 1/4"	1 1/2"	2"
3C-2V	1	2	3			
5C-2V		1	2	3		
7C-2V			1	1	2	3

DETAIL FOR CONDUIT,BOX WIREWAY AND PANELBOARD INSTALLATION

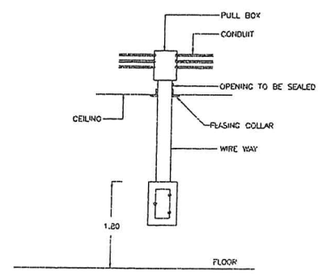

DETAIL OF INSPECTION PIT

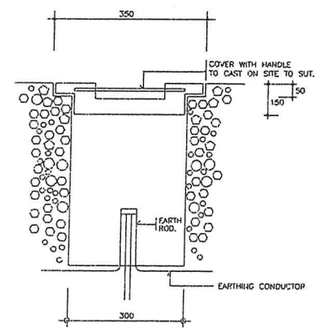

SAMSAMUTH
ห้างหุ้นส่วนจำกัด สามสมุทรการโยธา

ห้างหุ้นส่วนจำกัด สามสมุทรการโยธา
สำนักงานใหญ่ 220 หมู่ 6 ต.บ้านคลอง อ.เมืองฯ จ.สมุทรสงคราม

PROJECT
อาคารสำนักงาน
องค์การบริหารส่วนตำบลยี่สาร

OWNER
องค์การบริหารส่วนตำบลยี่สาร

ARCHITECT
นายประสิทธิ์ ทวีวิทย์ชาคริยะ ภ.สถ.1249
นางสาวระวีวรรณ แสงชื่น ภ.สถ.12588

STRUCTURAL ENGINEER
นายทวีศักดิ์ ถนุสุวรรณ ภย.8582
นายยุทธ จิตวณิชย์ ภย.55196

SANITARY ENGINEER
นางสาวอรวรรณ พลดรี สส.134

ELECTRICAL ENGINEER
นายวิทยา นาคกระสันต์ สฟก.3497

DRAWING
นางสาวระวีวรรณ แสงชื่น

REVISIONS

NO.	DATE	DESCRIPTION

DRAWING TITLE
TYPICAL DETAIL

SCALE
NO SCALE

DATE
05/12/2016

DRAWING NO.
EE-13

TOTAL
61

G	EMERGENCY BATTER LIGHT
G26	LED 12 W. 3000K W/ 2 HOURS SLA BATTERY BACK UP SURFACE MOUNTED

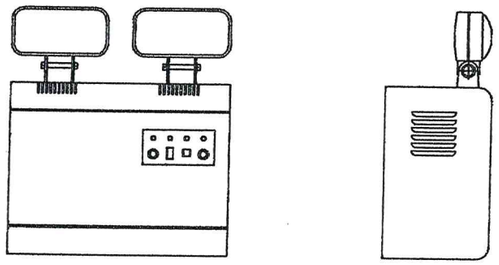

Q	EXIT SIGN	WALL MOUNTED TYPE
Q11	LED, LAMP LIFE 50,000 HOURS.	

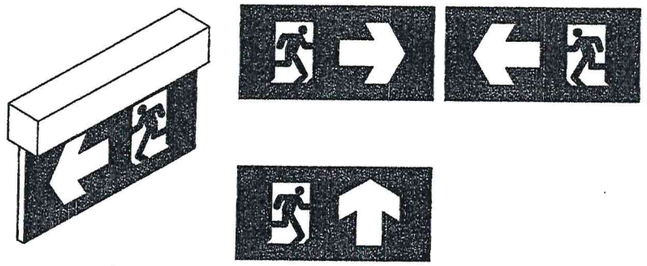

NOTES :

- ALL LED EXIT SIGN SHALL BE FOLLOW E.I.T. STANDARD 2004-44
- ALL MODIFICATION EXIT SIGN SHALL BE APPROVE BY INTERIOR OR ARCHITECT

SAMSAMUTH
ห้างหุ้นส่วนจำกัด สามสมุทรการโยธา

ห้างหุ้นส่วนจำกัด สามสมุทรการโยธา
สำนักงานแห่งที่ 220 หมู่ 6 ต.บ้านพราน อ.เมืองฯ จ.สมุทรสงคราม

PROJECT
อาคารสำนักงาน
องค์การบริหารส่วนตำบลยี่สาร

OWNER
องค์การบริหารส่วนตำบลยี่สาร

ARCHITECT
นายประสิทธิ์ ทรัพย์ศาครียะ ส.ถ. ลถ. 1249
นางสาวระวีวรรณ แสงชื่น ภ-ลถ. 12588

STRUCTURAL ENGINEER
นายทวีลักษ์ อนุสุวรรณ ลย. 8582
นายยุทธ จิตรณรงค์ ภย. 55196

SANITARY ENGINEER
นางสาวอรวรรณ พลตรี ลส. 134

ELECTRICAL ENGINEER
นายวิทยา นาคกระสันต์ สฟก. 3497

DRAWING
นางสาวระวีวรรณ แสงชื่น

REVISIONS

NO.	DATE	DESCRIPTION

DRAWING TITLE
TYPICAL DETAIL

SCALE
NO SCALE

DATE
05/12/2016

DRAWING NO.
EE-14

TOTAL
61

สารบัญแบบระบบสุขาภิบาล

หมายเลขแบบ	รายละเอียด
SN - 01	สารบัญแบบและสัญลักษณ์
	รายการประกอบแบบวิศวกรรมสุขาภิบาล
SN - 02	แปลนระบบสุขาภิบาลชั้น 1
SN - 03	แปลนระบบสุขาภิบาลชั้น 2
SN - 04	แบบขยายห้องน้ำ ชั้น 1
SN - 05	แบบขยายห้องน้ำ ชั้น 2
SN - 06	แบบขยายระบบบำบัดน้ำเสียสำเร็จรูป
SN - 07	แบบขยายทั่วไป 1
SN - 08	แบบขยายทั่วไป 2
SN - 09	แบบขยายทั่วไป 3
SN - 10	แบบขยายทั่วไป 4

A	DRAINAGE MANHOLE INDICATED TYPE A
ILPCM	INLET LEVEL OF PIPE CONNECTED TO MANHOLE
U 0.30	U-GUTTER 0.30 M. WIDE
yh 0.30 RCP	REINFORCED CONCRETE PIPE yh 0.30 M.
	PUMP
	SIAMESE CONNECTION W/CHECK VALVE
FHC.	FIRE HOSE CABINET , FHC.
BP.	BOOSTER PUMP
FS.	FLOW SWITCH
	WATER PUMP
	WATER CLOSET , FLUSH VALVE
	WATER CLOSET , FLUSH TANK

UR.	URINAL
LAV.	LAVATORY
	DRY CHEMICAL FIRE EXTINGUISHER, 4.5 kg AND LEAST UL RATING 6A:10BC
	CO2 FIRE EXTINGUISHER, 4.5 kg AND LEAST UL RATING 10 B:C

เครื่องหมายระบบสุขาภิบาล

เครื่องหมาย	รายละเอียด
S OR W	SOIL OR WASTE PIPE LINE
V	VENT PIPE LINE
CW	COLD WATER PIPE LINE
HW	HOT WATER PIPE LINE
	DRAIN PIPE LINE
RW	RAINWATER DRAIN LINE
	FLOW - IN DIRECTION OF ARROW
	PITCH DOWN IN DIRECTION OF ARROW
	ELBOW 90B
	ELBOW TURN UP
	ELBOW TURN DOWN
	TEE
	TEE TURN UP
	TEE TURN DOWN
	CONNECTION BOTTOM
	CONNECTION TOP
	LATERAL
	ELBOW 45B
	UNION
FD. OR SD.	FLOOR DRAIN OR SHOWER DRAIN
FCO.	FLOOR CLEANOUT
	CLEANOUT OR PLUG
FCO.	FLOOR CLEANOUT
FD. OR SD.	FLOOR DRIAN OR SHOWER DRAIN
HB.	HOSE BIBB
	AIR CHAMBER
LAV. OR UR.	LAVATORY OR URINAL
	CAP ON END OF PIPE
WC.	WATER CLOSET
	VENT THRU ROOF
	GATE VALVE
	GLOBE VALVE
	BUTTERFLY VALVE
	CHECK VALVE
	FLOAT VALVE
	FOOT VALVE W/STRAINER
PRV.	PRESSURE REGULATING VALVE
	WATER METER
	FLEXIBLE CONNECTOR
PG.	PRESSURE GAUGE
	STRAINER BLOW OFF

อักษรย่อ (ABBREVIATION)

เครื่องหมาย	รายละเอียด
S	SOIL PIPE
W	WASTE PIPE
V	VENT PIPE
CW	COLD WATER PIPE
SP	SOFT PIPE
FD	FLOOR DRAIN
FCO	FLOOR CLEANOUT
CO	CLEANOUT
WC	WATER CLOSET
LAV	LAVATORY
BD	BIDET
SH	SHOWER
SS	SERVICE SINK
KS	KITCHEN SINK
UR	URINAL
RL	ROOF LEADER
RW	RAINWATER DRAIN
P	PUMP
HB	HOSE BIBB
MIN	MINIMUM
MAX	MAXIMUM
VTR	VENT THRU ROOF
LEV	LEVEL
FLR	FLOOR
MWWA	METROPOLITAN WATER WORKS AUTHORITY
CIP	CAST IRON PIPE
GSP	GALVANIZED STEEL PIPE
PVC	POLYVINYL CHLORIDE PIPE
ACP	ASBESTOS CEMENT PIPE
GRP	GLASSFIBER REINFORCEMENT PIPE
MH	MANHOLE
W/	WITH
FC	FAUCET
BT	BATHTUB
HW	HOT WATER PIPE
SD	SHOWER DRAIN
RD	ROOF DRIAN
SP	SEWAGE PUMP
NTS	NOT TO SCALE
A/C	ABOVE CEILING
B/F	BELOW FLOOR

PLUMBING FIXTURE PIPING SCHEDULE

FIXTURE	CW PIPE ø INCH	HW PIPE ø INCH	S PIPE ø INCH	W PIPE ø INCH	V PIPE ø INCH
HOSE BIBB	3/4	-	-	-	-
LAVATORY	1/2	-	-	2	1/2
KITCHEN SINK	1/2	-	-	2	1/2
SHOWER	1/2	-	-	-	1/2
URINAL FLUSH VALVE	3/4	-	2	-	1/2
WATER CLOSET FLUSH VALVE	1	-	4	-	2
WATER CLOSET FLUSH TANKS TYPE "A" (WESTERN TYPE)	1/2	-	4	-	2
WATER CLOSET TYPE "B" (EASTERN TYPE)	1/2	-	4	-	2
FLEXIBLE HOSE FOR CLOSET	1/2	-	-	-	-
HOSE BIBB	1/2	-	-	-	-

หมายเหตุทั่วไป

(GENERAL NOTES)

1. ท่อน้ำโสโครกและท่อระบายน้ำทิ้ง ภายในและภายนอกอาคาร ใช้ PVC CLASS 8.5 ตามมาตรฐานอุตสาหกรรม มอก. 17-2523
2. ท่อระบายอากาศ ใช้ PVC CLASS 8.5 ตามมาตรฐานอุตสาหกรรม มอก. 17-2532
3. ท่อประปาใช้ ท่อเหล็กอาบสังกะสี ตามมาตรฐานอุตสาหกรรม มอก. 277 ประเภทที่ 2 หรือภายในและภายนอกอาคาร ใช้ PVC CLASS 13.5 ตามมาตรฐานอุตสาหกรรม มอก. 17-2523
4. ท่อประปาที่จำเป็นต้องมีการหักงอในแนวดิ่ง จะต้องเพิ่มจำนวน AIR VALVE ในจุดที่สูงที่สุดของท่อบริเวณนั้นด้วย
5. ในทุกข้อต่อ ข้องอ ของการวางท่อประปา และท่อระบายน้ำเสีย จะต้องมีสมอคอนกรีตรับท่อเสมอ
6. ท่อระบายน้ำฝนภายนอกอาคารใช้ท่อคอนกรีตเสริมเหล็ก
7. ชุดมาตรวัดน้ำพร้อมประตูน้ำให้ใช้ตามมาตรฐานของการประปาภูมิภาค
8. ท่อระบายน้ำที่ต่อออกจากอ่างล้างมือ และช่องระบายน้ำพื้น จะต้องติดที่ดักกลิ่น
9. ปลายท่อระบายก๊าซ (ท่อ VENT) จะต้องยกให้สูงกว่าระดับหลังคาสูงสุดอย่างน้อย 15 ซม. และติดตะแกรงกันแมลงที่ปลายท่อ
10. ท่อระบายน้ำจะต้องมีความลาดเอียงอย่างน้อย 1:100 จากสุขภัณฑ์ไปยังท่อดิ่ง
11. การตัดท่อ ต้องตัดให้ได้ระยะพอดีในการบรรจบท่อ ปลายท่อที่ตัดต้องทำการคว้านขูดเศษวัสดุที่ติดค้างออกให้หมด และปลายท่อที่จะทำการบรรจบ จะต้องสะอาดเรียบสม่ำเสมอ
12. การเดินท่อต้องเดินให้ประณีต เรียบร้อยเป็นระเบียบมีแนวสม่ำเสมอไม่เลี้ยวคดไปมา และควรจะเดินในช่องท่อ เหนือฝ้าหรือในผนัง
13. ปลายท่อที่เดินค้างไว้ เมื่องานไม่เสร็จ จะต้องใช้ปลั๊กอุดไว้
14. สุขภัณฑ์ และอุปกรณ์ประกอบจะต้องมีการหุ้มหรือคลุม เพื่อป้องกันไม่ให้ชำรุด หรือบุบสลายขณะที่งานยังไม่เสร็จสิ้น
15. ให้ติดตั้งสายชำระเป็นอุปกรณ์ประกอบโถชำระทุกตัว
16. ท่อที่จะต้องเจาะผ่านผนัง พื้นหรือคาน จะต้องมีปลอกร้อยท่อ (PIPE SLEEVE) ทำด้วยท่อเหล็กอาบสังกะสีขนาดตามระบุในข้อกำหนดเฉพาะงาน ฝังอยู่ในส่วนของอาคารพอดีตรงที่จะต้องเจาะผ่าน หากพื้นนั้นมีการเปียกน้ำอยู่เสมอ เช่นเป็นพื้นห้องน้ำ หรือแผ่นพื้นหลังคา ปลอกร้อยท่อต้องเป็นชนิดกันซึมผ่าน ทั้งผิวด้านนอกและด้านในของปลอกร้อยท่อ และหากบริเวณปลอกร้อยท่อเป็นองค์อาคารด้วย จะต้องทำการฝังขณะทำการเทคอนกรีตหล่อองค์อาคารส่วนนั้น
17. การยึดแขวนท่อ จะต้องมีเหล็กรัดท่อที่ถูกผลิตขึ้นสำหรับใช้รัดท่อโดยเฉพาะตามขนาดท่อรัดไว้ สำหรับการแขวนท่อที่วิ่งแนวราบ ต้องใช้เหล็กเส้นโยงยึดไว้กับองค์อาคาร การยึดแขวนท่อจะทำไปโดยมีการประสานงานเตรียมการให้พร้อมไปกับการหล่อคอนกรีตองค์อาคาร ระยะห่างระหว่างจุดยึดแขวนท่อเป็นไปดังต่อไปนี้
    - 17.1 ท่อแนวดิ่ง สำหรับท่อPVC. จะต้องมีที่ยึด, รองรับหรือแขวนทุกๆ ระยะไม่เกิน 150 ซม. และทุกๆ รอยต่อ และทุกครึ่งหนึ่งของท่อแต่ละท่อน สำหรับท่อ PB ทุกๆ ระยะไม่เกิน 100 ซม.
    - 17.2 ท่อแนวราบ สำหรับท่อ PVC.จะต้องมีที่ยึด, รองรับหรือแขวนทุกๆ ระยะไม่เกิน 100 ซม. และทุกๆ รอยต่อ และทุกๆ 40 ซม. สำหรับท่อขนาดของเหล็กเส้นที่ใช้แขวนท่อแนวราบ เป็นดังต่อไปนี้

ขนาดของท่อ	ขนาดของเหล็กเส้น
1/2" – 1 1/4"	9 ,,"
2" – 3"	12 ,,"
4" – 5"	15 ,,"

18. เหล็กรัดท่อสำหรับยึดแขวนท่อ และเหล็กแขวนท่อจะต้องขัดสนิมออกให้หมดและทาสี RUST OLIUM หรือเทียบเท่าอย่างน้อย 2 ชั้น
19. การติดตั้งอุปกรณ์ประกอบระบบท่อ เช่น ประตูน้ำ, มาตร, เกจ์วัดแรงดัน, ยูเนี่ยนฯลฯ ต้องอยู่ในตำแหน่งที่เหมาะสมกับการใช้งาน และสะดวกที่จะถอดซ่อมบำรุงรักษาหรือเปลี่ยนใหม่
20. รับการทำความสะอาดการทำความสะอาดระบบ ก่อนการส่งมอบงาน สุขภัณฑ์และอุปกรณ์ต่างๆ จะต้องได้รับการทำความสะอาด ระบบจ่ายน้ำจะต้องได้
21. ฆ่าเชื้อโรคตามวิธีที่ระบุในมาตรฐานงานท่อในอาคารของวิศวกรรมสถานแห่งประเทศไทย ผู้รับจ้างจะต้องทดสอบท่อตามข้อกำหนดในรายการประกอบแบบและต้องล้างท่อตามข้อกำหนดก่อนการส่งจ่ายน้ำจริง

SAMSAMUTH
ห้างหุ้นส่วนจำกัด สามสมุทรการโยธา

ห้างหุ้นส่วนจำกัด สามสมุทรการโยธา
สำนักงานใหญ่ 225 หมู่ 6 ต.บางพลาด อ.เมือง จ.สมุทรสงคราม

PROJECT
อาคารสำนักงาน
องค์การบริหารส่วนตำบลยี่สาร

OWNER
องค์การบริหารส่วนตำบลยี่สาร

ARCHITECT
นายประสิทธิ์ ทวีวิทยาศุภาคริยะ ส-สถ. 1249
นางสาวระวีวรรณ แสงชื่น ภ-สถ. 12588

STRUCTURAL ENGINEER
นายทวีศักดิ์ อนุสุวรรณ สย. 8582
นายยุทธ จิตรณรงค์ ภย. 55196

SANITARY ENGINEER
นางสาวอรวรรณ พลตรี สส. 134

ELECTRICAL ENGINEER
นายวิทยา นาคกระสันต์ สฟก. 3497

DRAWING
นางสาวระวีวรรณ แสงชื่น

REVISIONS

NO.	DATE	DESCRIPTION

DRAWING TITLE
รายการประกอบแบบ
ระบบสุขาภิบาล

SCALE
NO SCALE

DATE
05/12/2016

DRAWING NO.
SN-01

TOTAL
61

BOOSTER PUMP
/W 2-100% ENDSUCTION PUMPS
Q= 6 CMH @ TDH=25 m., 0.55 kW
500L. PRESSURE TANK & CONTROL PANEL

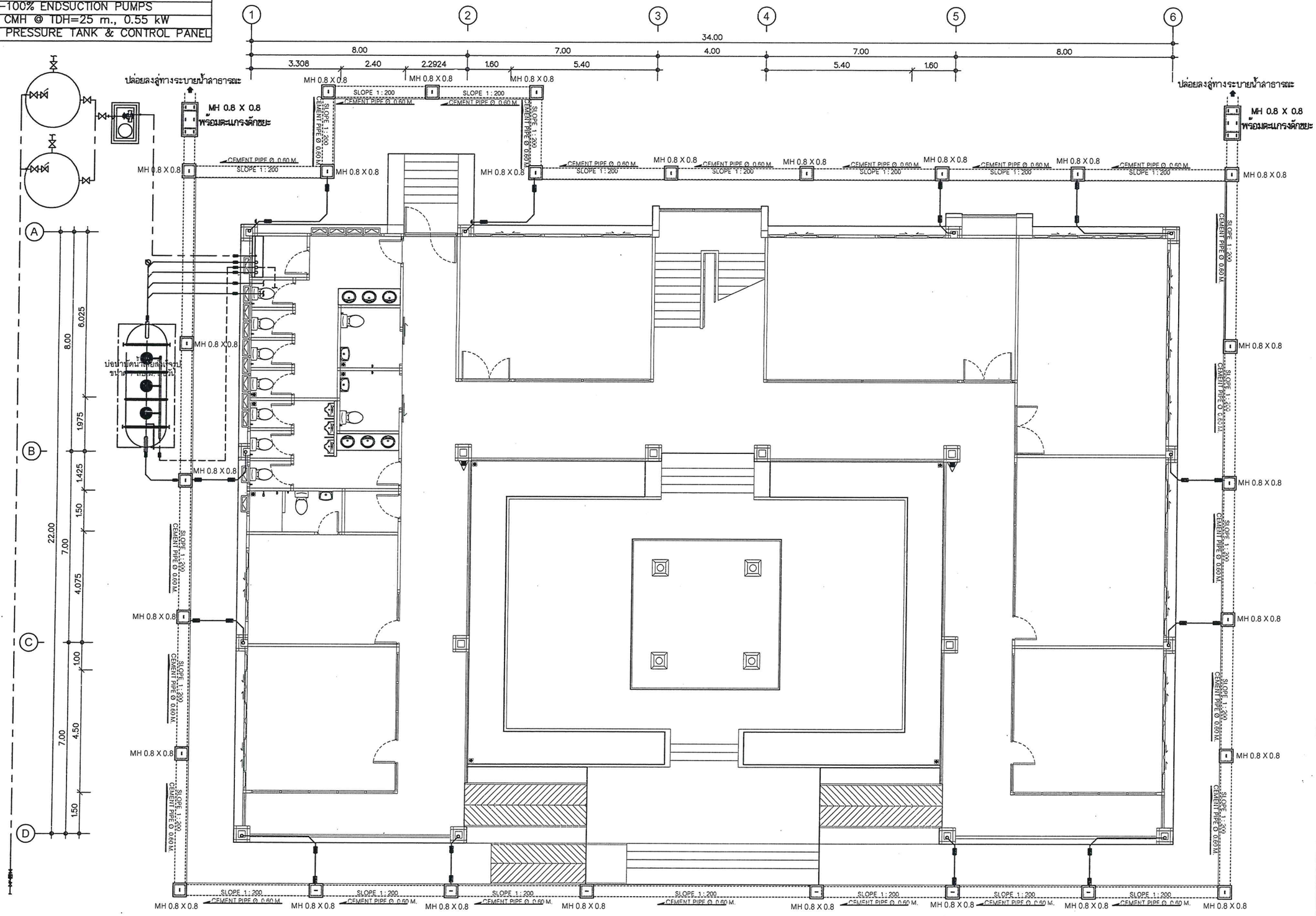

แปลนระบบสุขาภิบาลชั้นหนึ่ง

SCALE 1:100

SAMSAMUTH
ห้างหุ้นส่วนจำกัด สามสมุทรการโยธา

ห้างหุ้นส่วนจำกัด สามสมุทรการโยธา
สำนักงานเลขที่ 235 หมู่ 6 ต.บ้านทราย อ.เมือง จ.สมุทรสมคราม

PROJECT
อาคารสำนักงาน
องค์การบริหารส่วนตำบลยี่สาร

OWNER
องค์การบริหารส่วนตำบลยี่สาร

ARCHITECT
นายประสิทธิ์ ทวีวิทย์ชำควิยะ ส-สถ. 1245
นางสาวระวีวรรณ แสงชื่น ภ-สถ. 12588

STRUCTURAL ENGINEER
นายทวีลักษ์ ถนุสุวรรณ ส.ย. 8582
นายยุทธ จิตวณิชย์ ส.ย. 55196

SANITARY ENGINEER
นางสาวอรวรรณ พลศรี สส. 134

ELECTRICAL ENGINEER
นายวิทยา บาลกระสันต์ สฟก. 3497

DRAWING
นางสาวระวีวรรณ แสงชื่น

REVISIONS

NO.	DATE	DESCRIPTION

DRAWING TITLE
แปลนระบบสุขาภิบาลชั้นหนึ่ง

SCALE 1:100

DATE 05/12/2016

DRAWING NO. SN-02

TOTAL 61

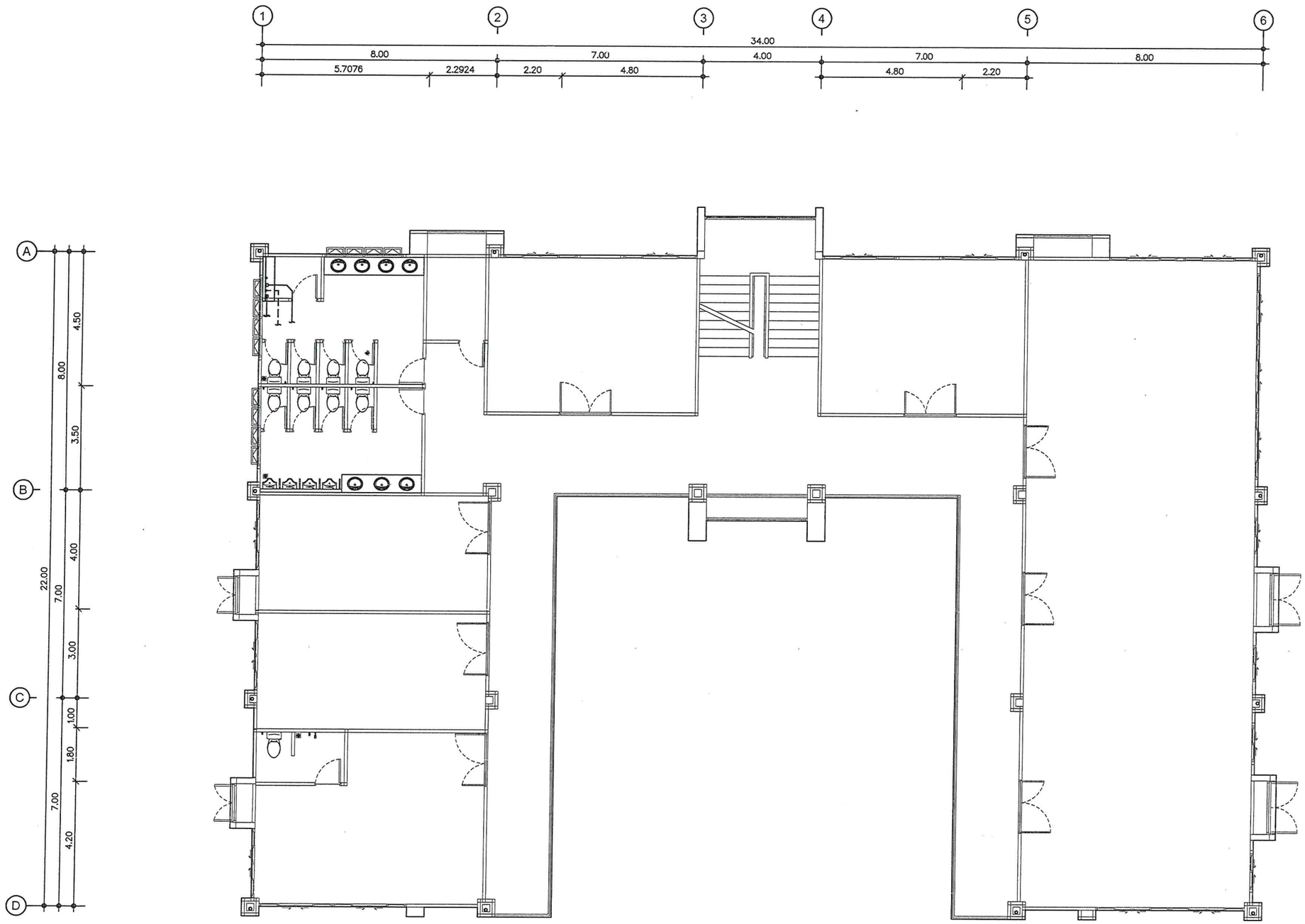

แปลนระบบสุขาภิบาลชั้นสอง

SCALE 1 : 100

SAMSAMUTH

ห้างหุ้นส่วนจำกัด สามสมุทรการโยธา

ห้างหุ้นส่วนจำกัด สามสมุทรการโยธา
สำนักงานแห่งใหญ่ 235 หมู่ 6 ต.บ้านบาง อ.เมือง จ.สมุทรสาคร

PROJECT

อาคารสำนักงาน
องค์การบริหารส่วนตำบลยี่สาร

OWNER

องค์การบริหารส่วนตำบลยี่สาร

ARCHITECT

นายประสิทธิ์ ทวีวิทย์ชำคริยะ ส.-สถ. 1245

นางสาวระวีวรรณ แสงชื่น ภ.-สถ. 12588

STRUCTURAL ENGINEER

นายภวิศักดิ์ อนุสุวรรณ สย. 8582

นายยุทธ จิตวณชังค์ ภย. 55196

SANITARY ENGINEER

นางสาวอรวรรณ พลตรี สล. 134

ELECTRICAL ENGINEER

นายวิทยา บาลกระลันต์ สฟก. 3497

DRAWING

นางสาวระวีวรรณ แสงชื่น

REVISIONS

NO.	DATE	DESCRIPTION

DRAWING TITLE

แปลนระบบสุขาภิบาลชั้นสอง

SCALE 1:100

DATE 05/12/2016

DRAWING NO. SN-03

TOTAL 61

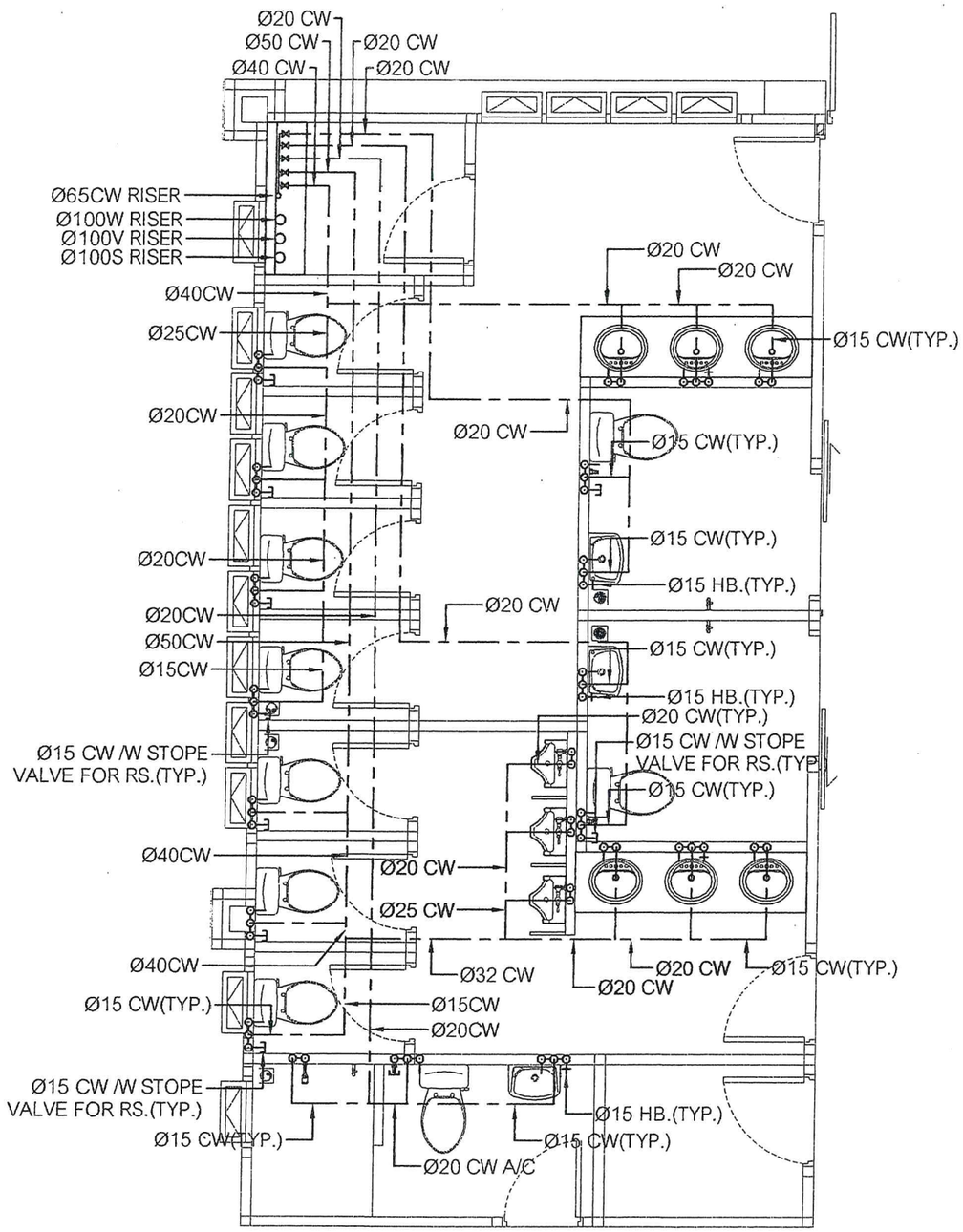

แปลนระบบจ่ายน้ำประปา

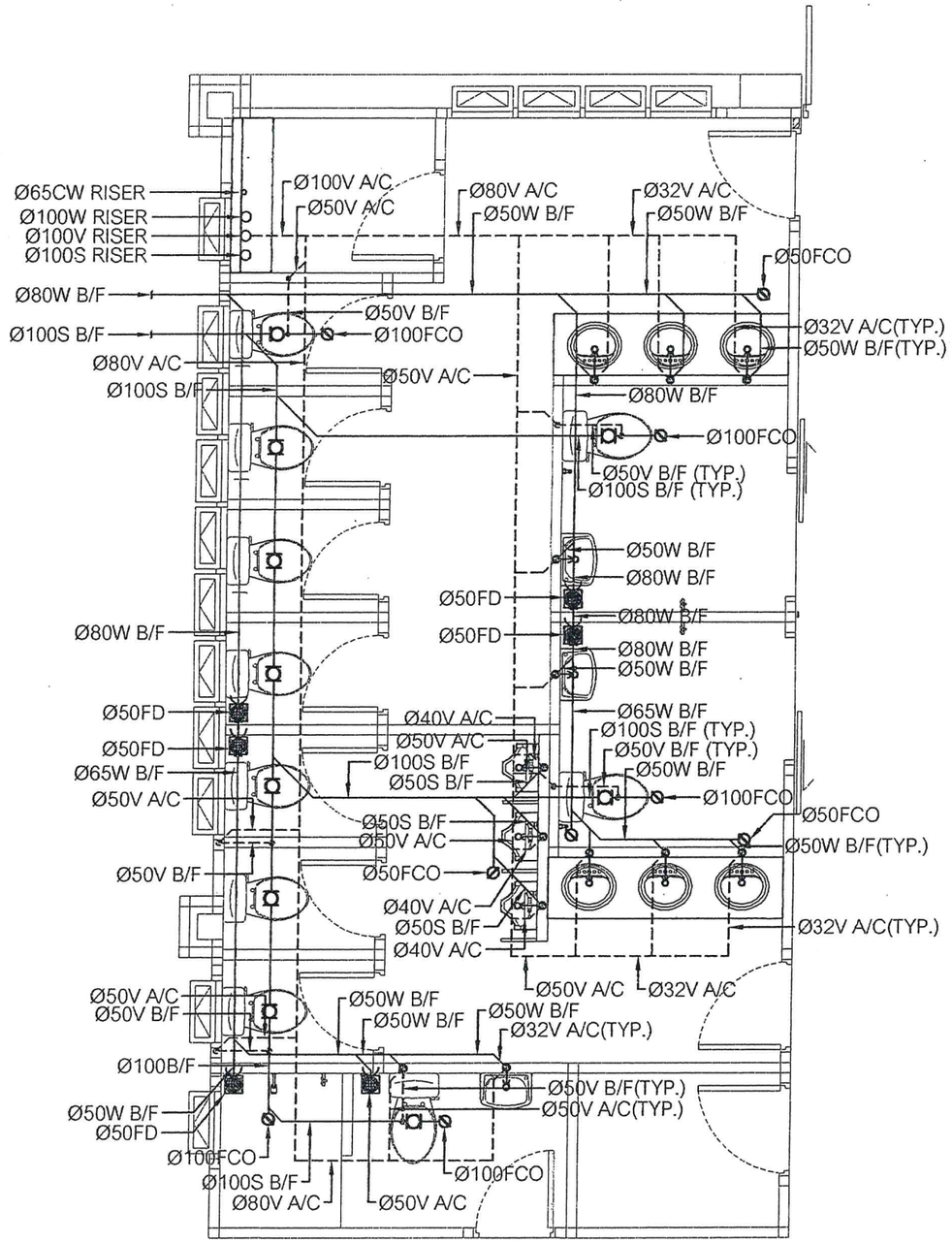

แปลนระบบรวบรวมน้ำเสีย

แบบขยายระบบการเดินท่อห้องน้ำ ชั้นหนึ่ง

SCALE 1 : 40

SAMSAMUTH
ห้างหุ้นส่วนจำกัด สามสมุทรการโยธา

ห้างหุ้นส่วนจำกัด สามสมุทรการโยธา
สำนักงานใหญ่ 235 หมู่ 6 ต.บ้านพลอง อ.เมือง จ.สมุทรสงคราม

PROJECT
อาคารสำนักงาน
องค์การบริหารส่วนตำบลยี่สาร

OWNER
องค์การบริหารส่วนตำบลยี่สาร

ARCHITECT
นายประสิทธิ์ ทวีวิทย์ชาคริยะ ส-สถ. 1249

นางสาวระวีวรรณ แสงชื่น ภ-สถ. 12588

STRUCTURAL ENGINEER
นายทวีศักดิ์ อนุสุวรรณ สย. 8582

นายยุทธ จิตรสงค์ ภย. 55196

SANITARY ENGINEER
นางสาวอรวรรณ พลตรี สส. 134

ELECTRICAL ENGINEER
นายวิทยา นาคกระสันต์ สฟท. 3497

DRAWING
นางสาวระวีวรรณ แสงชื่น

REVISIONS

NO.	DATE	DESCRIPTION

DRAWING TITLE
แบบขยายระบบการเดินท่อ
ห้องน้ำ ชั้นหนึ่ง

SCALE 1:40

DATE 05/12/2016

DRAWING NO. SN-04

TOTAL 61

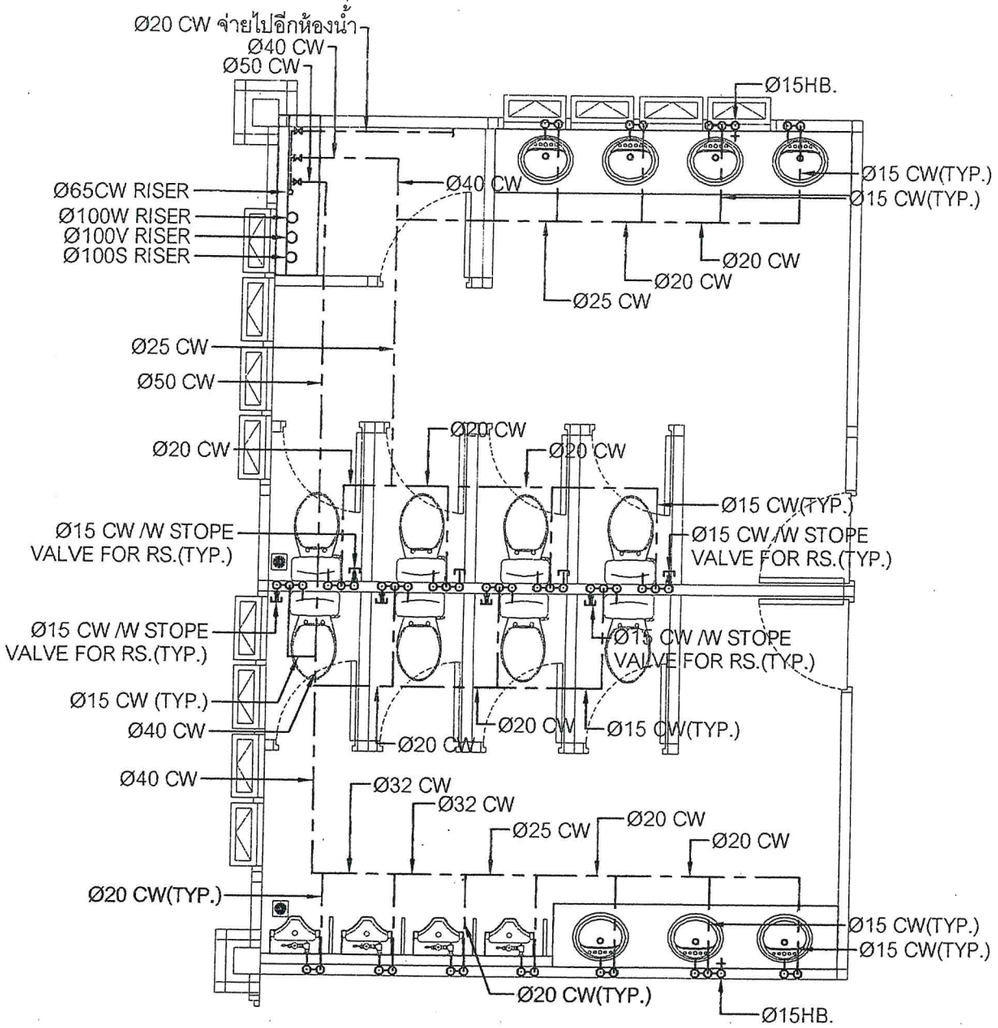

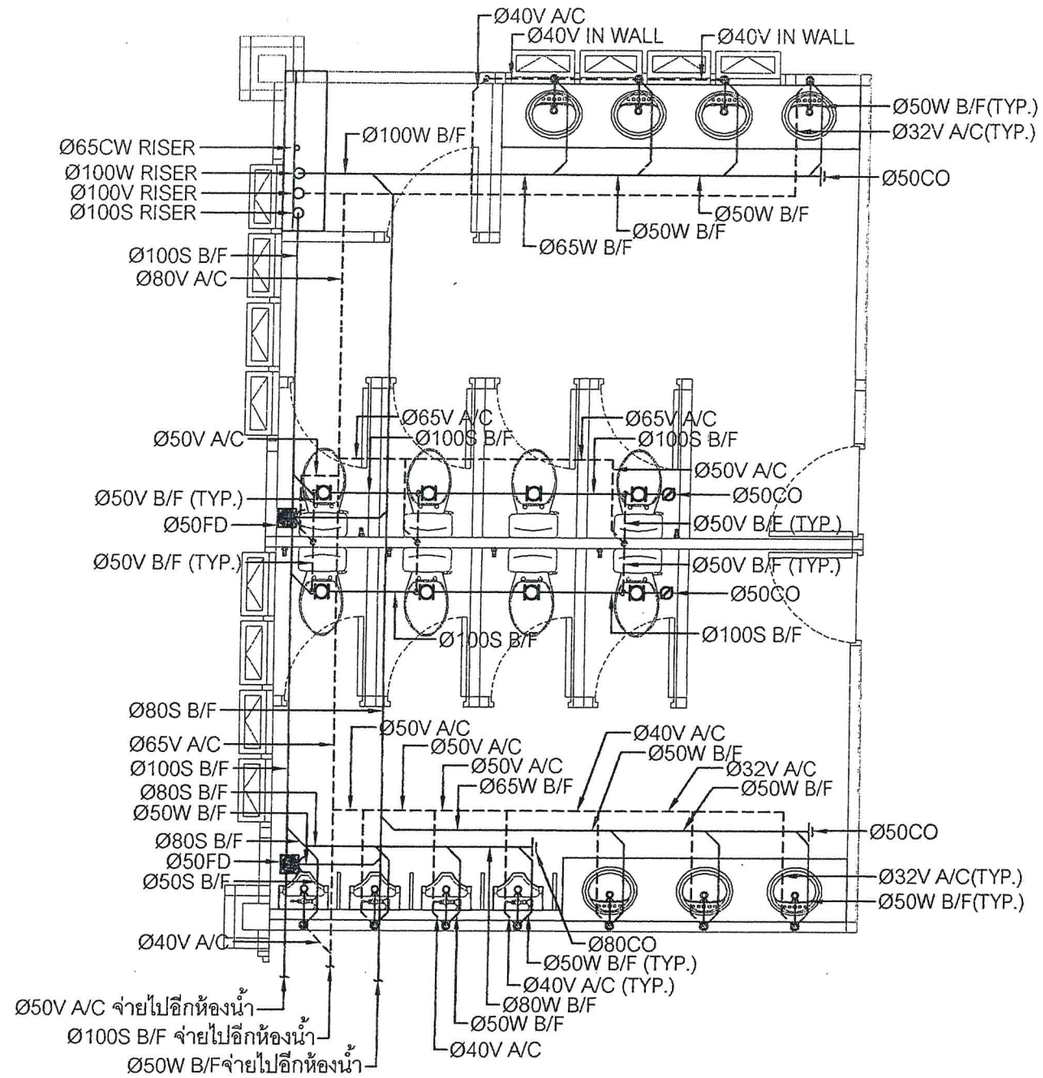

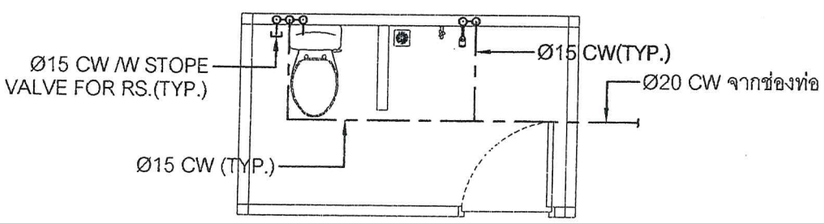

แปลนระบบจ่ายน้ำประปา

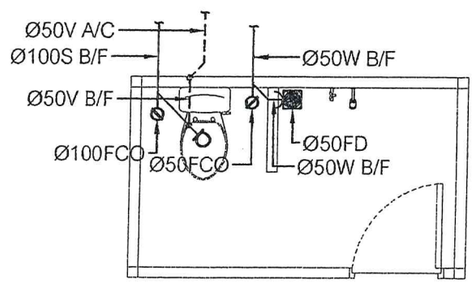

แปลนระบบรวบรวมน้ำเสีย

แบบขยายระบบการเดินท่อห้องน้ำ ชั้นสอง

SCALE 1 : 40

SAMSAMUTH
ห้างหุ้นส่วนจำกัด สามสมุทรการโยธา

ห้างหุ้นส่วนจำกัด สามสมุทรการโยธา
สำนักงานแขวงที่ 235 หมู่ 6 ต.บัวใหญ่ อ.เมืองฯ จ.สมุทรสงคราม

PROJECT
อาคารสำนักงาน
องค์การบริหารส่วนตำบลยี่สาร

OWNER
องค์การบริหารส่วนตำบลยี่สาร

ARCHITECT
นายประสิทธิ์ ทวีวิทยชาคุเรียะ ส-สถ. 1245
นางสาวระวีวรรณ แสงชื่น ภ-สถ. 12588

STRUCTURAL ENGINEER
นายกวีศักดิ์ อนุสุวรรณ ส.ย. 8582
นายยุทธ จิตรฆ์รงค์ ภย. 55196

SANITARY ENGINEER
นางสาวอรวรรณ พลดรี สส. 134

ELECTRICAL ENGINEER
นายวิทยา นาคกระลันต์ สฟก. 3497

DRAWING
นางสาวระวีวรรณ แสงชื่น

REVISIONS

NO.	DATE	DESCRIPTION

DRAWING TITLE
แบบขยายระบบการเดินท่อ
ห้องน้ำ ชั้นสอง

SCALE 1:40

DATE 05/12/2016

DRAWING NO. SN-05

TOTAL 61

ขบวนการบำบัด

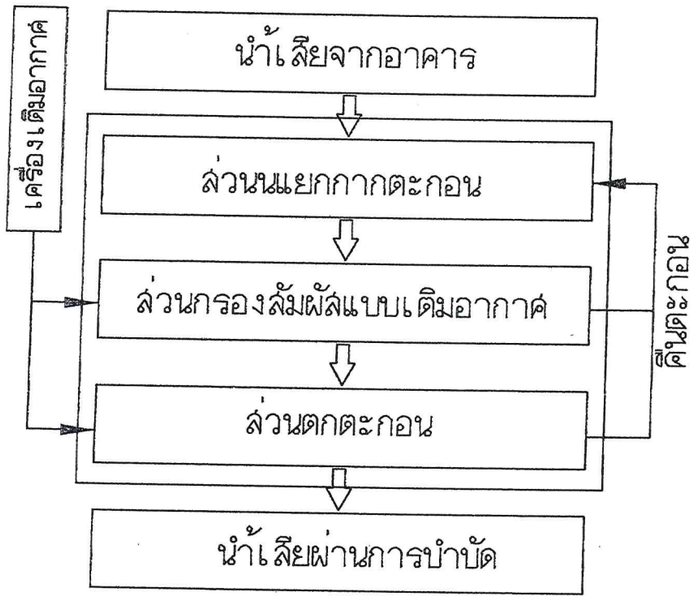

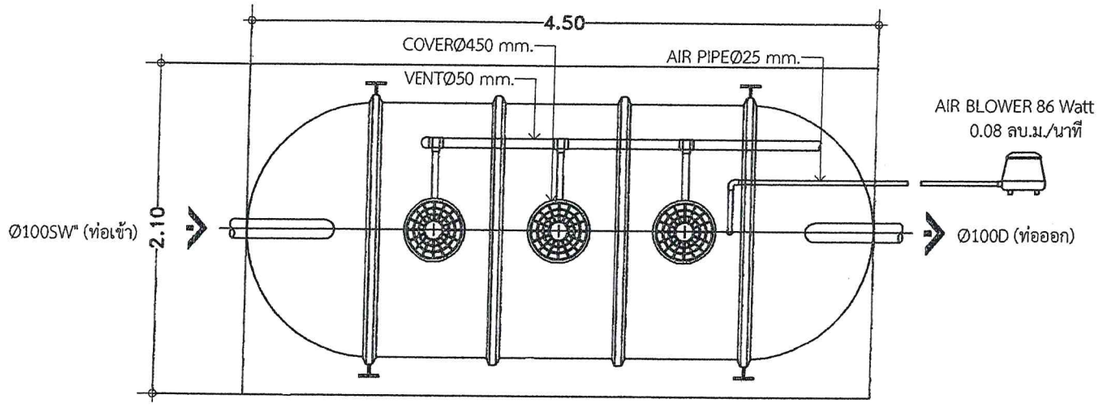

แปลน

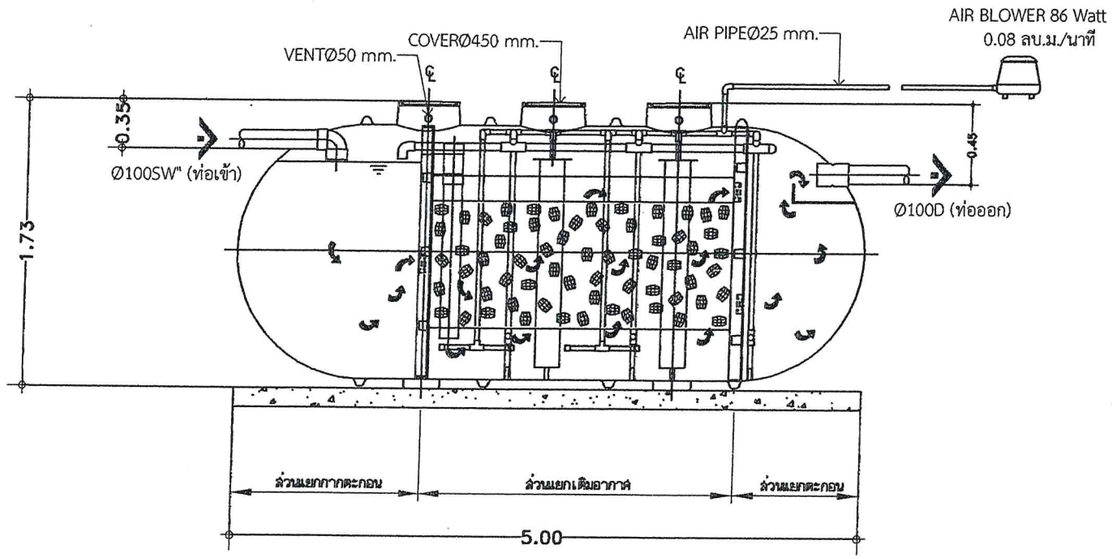

รูปตัด

ข้อมูลนำเพาะของสื่อชีวภาพ ไบโอเซล	
ชนิด	M
รูปทรง	เปลือกไข่ปลายเปิดสองด้าน
เส้นผ่าศูนย์กลางสูงสุด (ม.ม.)	45.0
ความยาว (ม.ม.)	54.0
เส้นผ่าศูนย์กลางต่ำสุด (ม.ม.)	30.0
พื้นที่ผิว (ต.ร.ม.)	0.019677
วัสดุ	HDPE
ความถ่วงจำเพาะ	0.964
พื้นที่ผิวจำเพาะ (ต.ร.ม./ลบ.ม.)	170.72
สัดส่วนช่องว่าง (%)	96.59

แบบขยายระบบบำบัดน้ำเสียสำเร็จรูป

SCALE NTS.

SAMSAMUTH
ห้างหุ้นส่วนจำกัด สามสมุทรการโยธา

ห้างหุ้นส่วนจำกัด สามสมุทรการโยธา
สำนักงานแห่งที่ 225 หมู่ 6 ต.บ้านแลง อ.เมือง จ.สมุทรสงคราม

PROJECT
อาคารสำนักงาน
องค์การบริหารส่วนตำบลยี่สาร

OWNER
องค์การบริหารส่วนตำบลยี่สาร

ARCHITECT
นายประสิทธิ์ ทวีวิทย์ชาคริยะ ส-สถ. 1249
นางสาวระวีวรรณ แสงชื่น ภ-สถ. 12588

STRUCTURAL ENGINEER
นายทวีศักดิ์ อนุสุวรรณ สย.8582
นายยุทธ จิตรสงค์ ภย.55196

SANITARY ENGINEER
นางสาวอรวรรณ พลตรี สส.134

ELECTRICAL ENGINEER
นายวิทยา นาคกระสันต์ สฟก.3497

DRAWING
นางสาวระวีวรรณ แสงชื่น

REVISIONS

NO.	DATE	DESCRIPTION

DRAWING TITLE
แบบขยายระบบ
บำบัดน้ำเสียสำเร็จรูป

SCALE
NO SCALE

DATE
05/12/2016

DRAWING NO.
SN-06

TOTAL

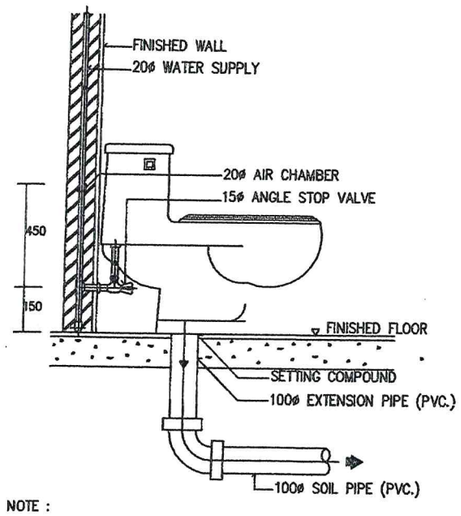

NOTE :

1. ALL EXPOSED PIPES AND FITTINGS SHALL BE CHROME-PLATED.
2. CHROME-PLATED ESCUTCHEON SHALL BE INSTALLED AT EVERY PIPES THAT PASS THROUGH WALL.

WATER CLOSET (ELEVATION)

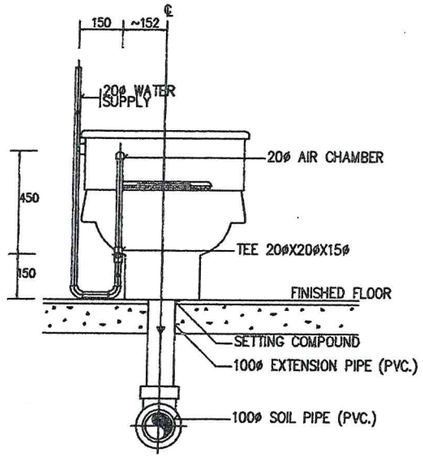

NOTE :

1. ALL EXPOSED PIPES AND FITTINGS SHALL BE CHROME-PLATED.
2. CHROME-PLATED ESCUTCHEON SHALL BE INSTALLED AT EVERY PIPES THAT PASS THROUGH WALL.

WATER CLOSET (FRONT VIEW)

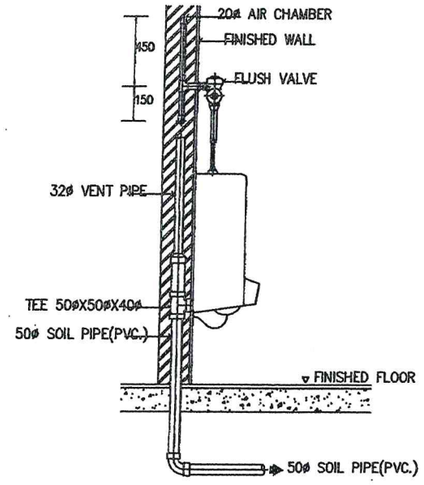

NOTE :

1. ALL EXPOSED PIPES AND FITTINGS SHALL BE CHROME-PLATED.
2. CHROME-PLATED ESCUTCHEON SHALL BE INSTALLED AT EVERY PIPES THAT PASS THROUGH WALL.

URINAL FLUSH VALVE (ELEVATION)

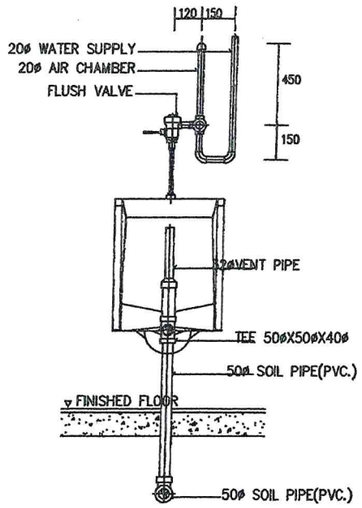

NOTE :

1. ALL EXPOSED PIPES AND FITTINGS SHALL BE CHROME-PLATED.
2. CHROME-PLATED ESCUTCHEON SHALL BE INSTALLED AT EVERY PIPES THAT PASS THROUGH WALL.

URINAL FLUSH VALVE (FRONT VIEW)

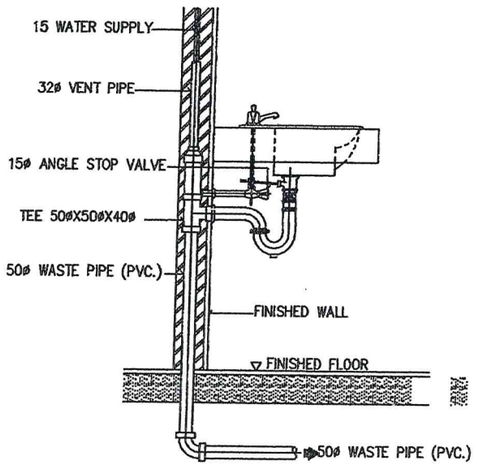

NOTE :

1. ALL EXPOSED PIPES AND FITTINGS SHALL BE CHROME-PLATED.
2. CHROME-PLATED ESCUTCHEON SHALL BE INSTALLED AT EVERY PIPES THAT PASS THROUGH WALL.

LAVATORY (ELEVATION)

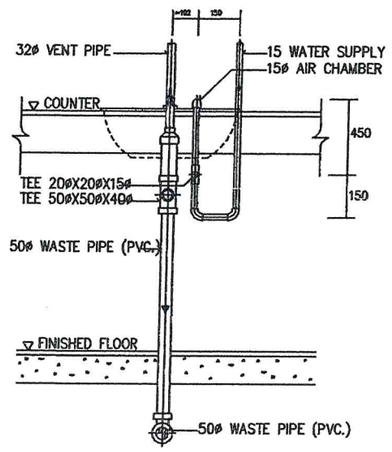

NOTE :

1. ALL EXPOSED PIPES AND FITTINGS SHALL BE CHROME-PLATED.
2. CHROME-PLATED ESCUTCHEON SHALL BE INSTALLED AT EVERY PIPES THAT PASS THROUGH WALL.

LAVATORY (FRONT VIEW)

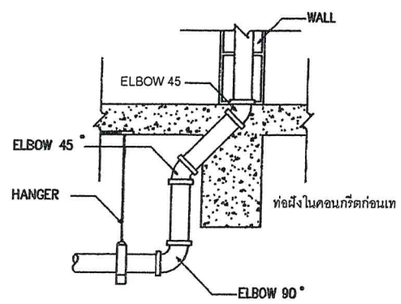

PIPE EMBED BEAM

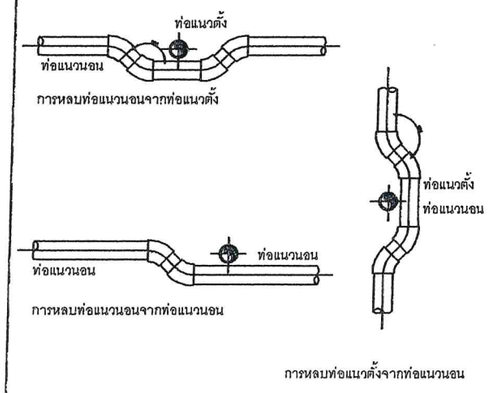

PIPE CROSS PIPE

SAMSAMUTH
ห้างหุ้นส่วนจำกัด สามสมุทรการโยธา

ห้างหุ้นส่วนจำกัด สามสมุทรการโยธา
สำนักงานแห่งที่ 225 หมู่ 6 ต.บ้านคราม อ.เมือง จ.สมุทรสงคราม

PROJECT
อาคารสำนักงาน
องค์การบริหารส่วนตำบลยี่สาร

OWNER
องค์การบริหารส่วนตำบลยี่สาร

ARCHITECT
นายประสิทธิ์ ทวีวิทย์ชำคริยะ ส.ถล. 1249
นางสาวระวีวรรณ แสงชื่น ภ-สถ. 12588

STRUCTURAL ENGINEER
นายทวีศักดิ์ อนุสุวรรณ สย. 8582
นายยุทธ จิตรณรงค์ ภย. 55196

SANITARY ENGINEER
นางสาวอรวรรณ พลตรี สส. 134

ELECTRICAL ENGINEER
นายวิทยา นาคกระสันต์ สฟก. 3497

DRAWING
นางสาวระวีวรรณ แสงชื่น

REVISIONS

NO.	DATE	DESCRIPTION

DRAWING TITLE
แบบขยายทั่วไป 1

SCALE
NO SCALE

DATE
05/12/2016

DRAWING NO.
SN-07

TOTAL

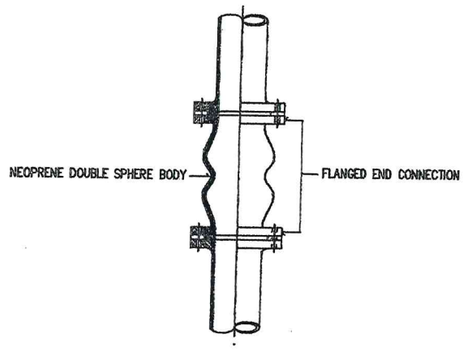

FLEXIBLE JOINT TYPE

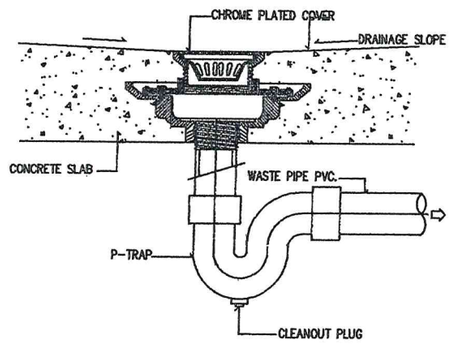

FLOOR DRAIN

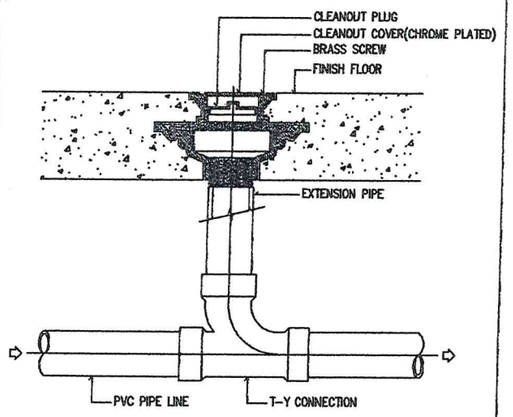

FLOOR CLEANOUT

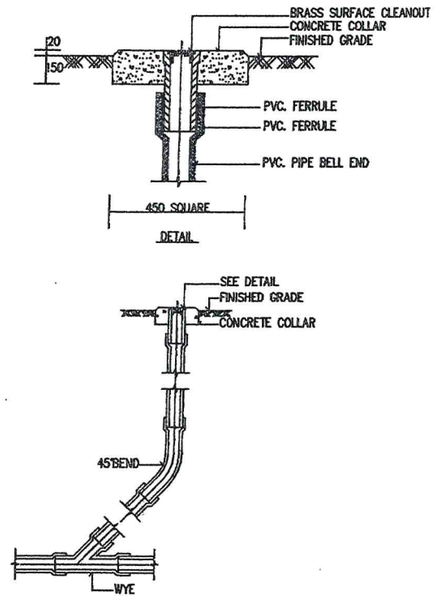

SURFACE CLEANOUT

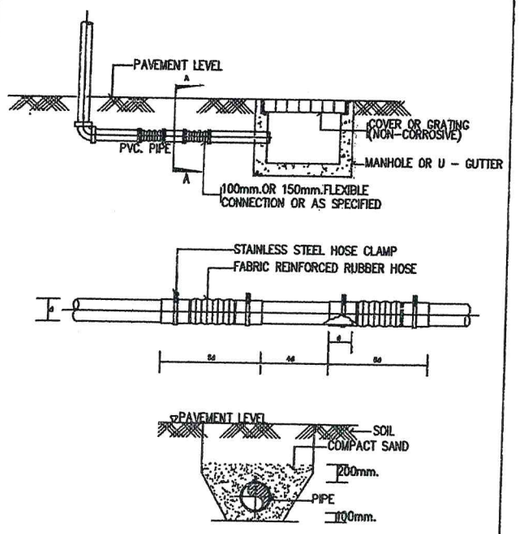

DRAINAGE FLEXIBLE CONNECTION

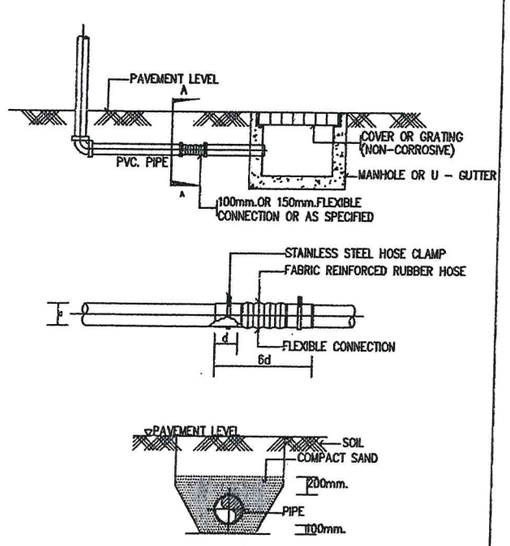

DRAINAGE FLEXIBLE CONNECTION

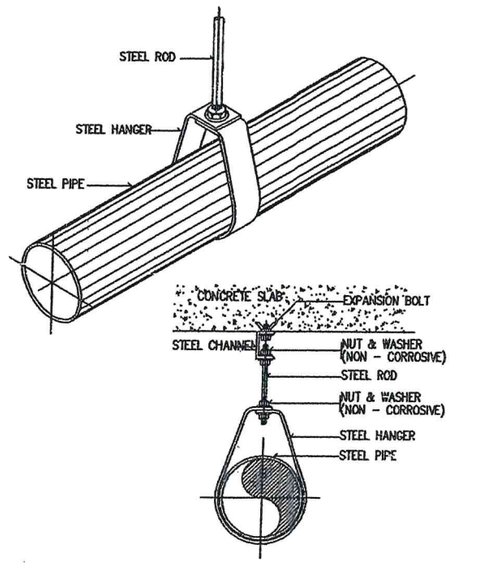

NOTE: ALL STEEL PARTS SHALL BE PAINTED WITH 2 COATS OF ANTI-RUST PAINT AND 1 COAT OF FINISHED PAINT OR AS SPECIFIED.

PIPE HANGER
FOR SIZE UP TO 50 mm (2"ø)

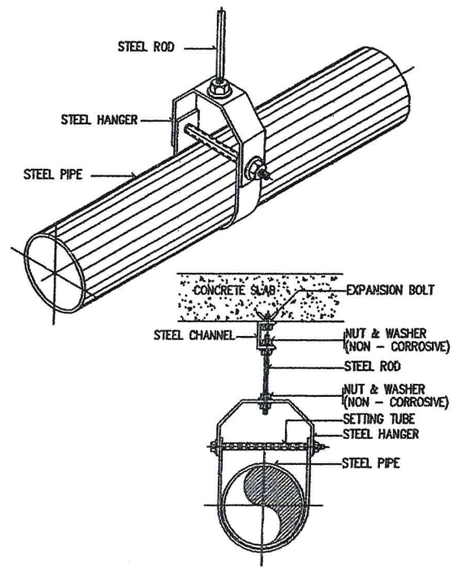

NOTE: ALL STEEL PARTS SHALL BE PAINTED WITH 2 COATS OF ANTI-RUST PAINT AND 1 COAT OF FINISHED PAINT OR AS SPECIFIED.

PIPE HANGER FOR
SIZE 65 mm (21/2"ø) AND LARGER

SAMSAMUTH
ห้างหุ้นส่วนจำกัด สามสมุทรการโยธา

ห้างหุ้นส่วนจำกัด สามสมุทรการโยธา
สำนักงานเลขที่ 225 หมู่ 6 ต.บ้านคลาย อ.เมือง จ.สมุทรสงคราม

แบบนี้เป็นแบบที่สร้างขึ้นสำหรับการใช้งานเฉพาะโครงการนี้เท่านั้น ไม่ใช้งานทดแทนแบบก่อสร้างหรือแบบที่ใช้งานทั่วไปได้ ห้ามผู้ใดนำแบบไปแก้ไขเพิ่มเติมหรือเผยแพร่ต่อไปได้ก่อนได้รับอนุญาต

PROJECT
อาคารสำนักงาน
องค์การบริหารส่วนตำบลยี่สาร

OWNER
องค์การบริหารส่วนตำบลยี่สาร

ARCHITECT
นายประสิทธิ์ ทวีวิทย์ชำนาญวิชาชีพ ส-สถ. 1245
นางสาวระวีวรรณ แสงชื่น ภ-สถ. 12588

STRUCTURAL ENGINEER
นายทวีศักดิ์ อนุสุวรรณ ส.ย. 8582
นายยุทธ จิตรสุรังค์ ภ.ย. 55196

SANITARY ENGINEER
นางสาวอรวรรณ พลตรี สส. 134

ELECTRICAL ENGINEER
นายวิทยา นาคกระสันต์ สฟก. 3497

DRAWING
นางสาวระวีวรรณ แสงชื่น

REVISIONS

NO.	DATE	DESCRIPTION

DRAWING TITLE
แบบขยายทั่วไป 2

SCALE
NO SCALE

DATE
05/12/2016

DRAWING NO.
SN-08

TOTAL

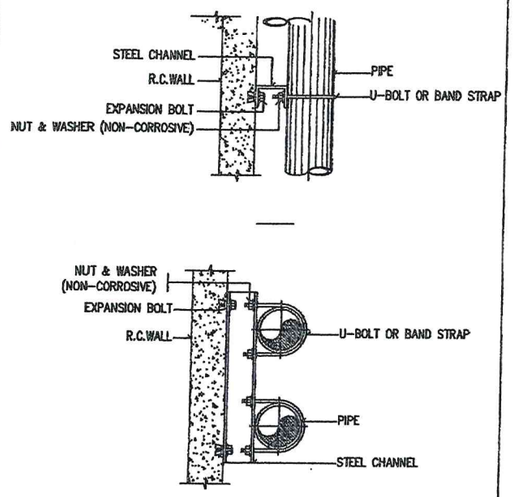

NOTE : ALL STEEL PARTS SHALL BE PAINTED WITH 2 COATS OF ANTI-RUST PAINT AND 1 COAT OF FINISHED PAINT OR AS SPECIFIED.

PIPE SUPPORT TO WALL

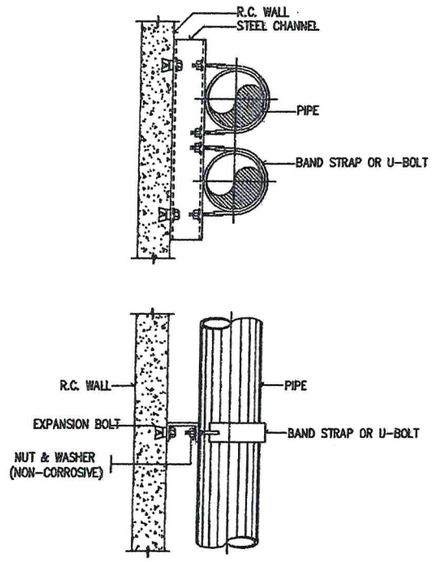

NOTE : 1. ALL STEEL PARTS SHALL BE PAINTED WITH 2 COATS OF ANTI-RUST PAINT AND 1 COAT OF FINISHED PAINT OR AS SPECIFIED.
2. A DIRT LEG AND BLOW-OFF VALVE SHALL BE PROVIDED ON EVERY RISERS

PIPE RISER

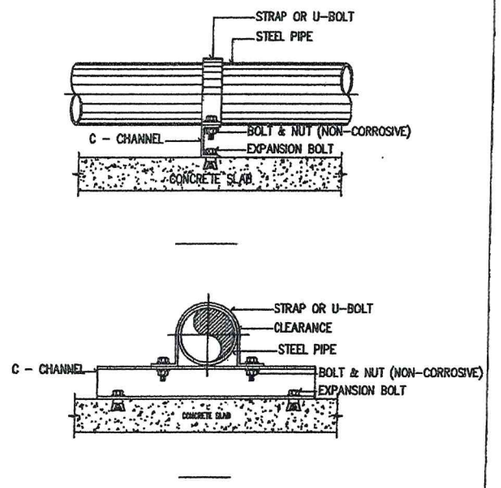

NOTE :
ALL STEEL PARTS SHALL BE PAINTED WITH 2 COATS OF ANTI-RUST PAINT AND 1 COAT OF FINISHED PAINT OR AS SPECIFIED.

PIPE SUPPORT TO FLOOR

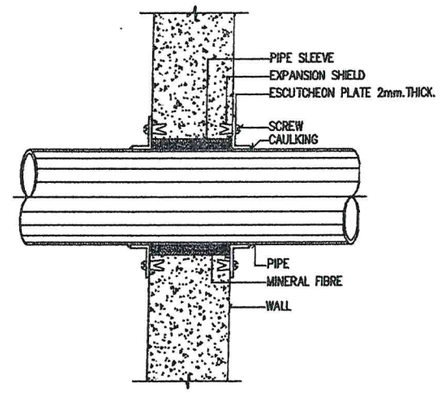

NOTE : ESCUTCHEON PLATE SEE SPECIFICATION

PIPE SLEEVE THROUGH INTERIOR WALL

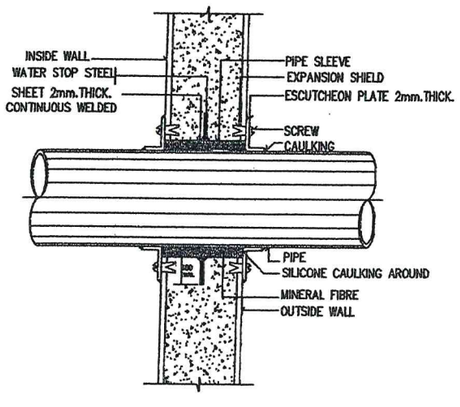

NOTE : ESCUTCHEON PLATE SEE SPECIFICATION

PIPE SLEEVE THROUGH OUTSIDE WALL

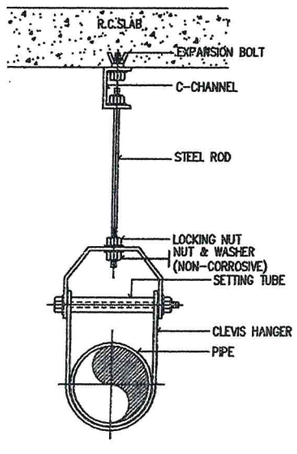

NOTE : ALL STEEL PARTS SHALL BE PAINTED WITH 2 COATS OF ANTI-RUST PAINT AND 1 COAT OF FINISHED PAINT OR AS SPECIFIED.

PIPE HANGER

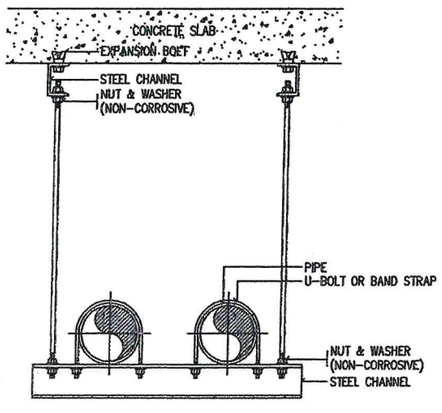

NOTE : ALL STEEL PARTS SHALL BE PAINTED WITH 2 COATS OF ANTI-RUST PAINT AND 1 COAT OF FINISHED PAINT OR AS SPECIFIED.

PIPE HANGER

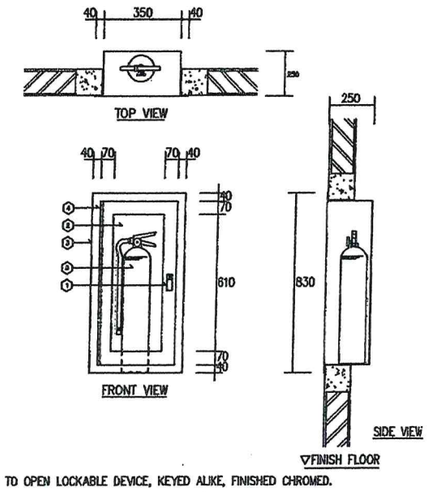

1. PUSH TO OPEN LOCKABLE DEVICE, KEYED ALIKE, FINISHED CHROMED.
2. SAFETY GLASS 5 mm. THICK DOOR PANEL.
3. RECESSED TYPE CABINET MADE OF 1.6 mm.(16 GUAGE) STEEL WITH STEEL TRIM & DOORFRAME, DOOR TO BE FURNISHED WITH CONTINUOUS STEEL HINGE (BRASS PIN), WITH PUSH TO OPEN LOCKABLE DEVICE, KEYED ALIKE, CABINET SHALL BE CLEANED & COATED WITH PHOSPHATE SOLUTION PRIOR TO BEING FINISHED WITH BAKED ON RED PAINTING (OSHA RED)
4. CONTINUOUS STEEL HINGE WITH BRASS PIN.
5. ABC DRY CHEMICAL (AMMONIUM PHOSPHATE BASE) FIRE EXTINGUISHER, 4.5 kg.(10 LB), UL/FM LISTED, OR AS APPROVED TO TIS 332-2531

FIRE EXTINGUISHER CABINET

SAMSAMUTH
ห้างหุ้นส่วนจำกัด สามสมุทรการโยธา

ห้างหุ้นส่วนจำกัด สามสมุทรการโยธา
สำนักงานแสมดำ 235 หมู่ 6 ต.บางพลี อ.เมืองฯ จ.สมุทรสมุทรปราการ

แบบนี้เป็นเอกสารที่ห้ามมิให้นำไปใช้ประโยชน์ในทางการค้า ไม่ว่ากรณีใดๆ ทั้งสิ้น
หากมีผู้ใดนำไปใช้ประโยชน์ในทางการค้า ทำผิดกฎหมายลิขสิทธิ์ ต้องรับโทษตามกฎหมาย

PROJECT
อาคารสำนักงาน
องค์การบริหารส่วนตำบลยี่สาร

OWNER
องค์การบริหารส่วนตำบลยี่สาร

ARCHITECT
นายประสิทธิ์ ทวีวิทย์ชำคริยะ ส-สถ. 1245
นางสาวระวีวรรณ แสงชื่น ภ-สถ. 12588

STRUCTURAL ENGINEER
นายทวีศักดิ์ อนุสุวรรณ สย.8582
นายยุทธ จิตรสงค์ ภย.55196

SANITARY ENGINEER
นางสาวอรวรรณ พลตรี สส.134

ELECTRICAL ENGINEER
นายวิทยา นาคกระสันต์ สฟก.3497

DRAWING
นางสาวระวีวรรณ แสงชื่น

REVISIONS

NO.	DATE	DESCRIPTION

DRAWING TITLE
แบบขยายทั่วไป 3

SCALE
NO SCALE

DATE
05/12/2016

DRAWING NO.
SN-09

TOTAL

CWBP-01 : BOOSTER PUMP

1-100% ENDSUCTION PUMPS

1 X 6 cu.m/hr.@ HEAD 25 M.TDH

,

2X0.55 kW w/ 300 L PRESSURE TANK

COMPLEATED WITH VALVE

AND CONTROL PANEL

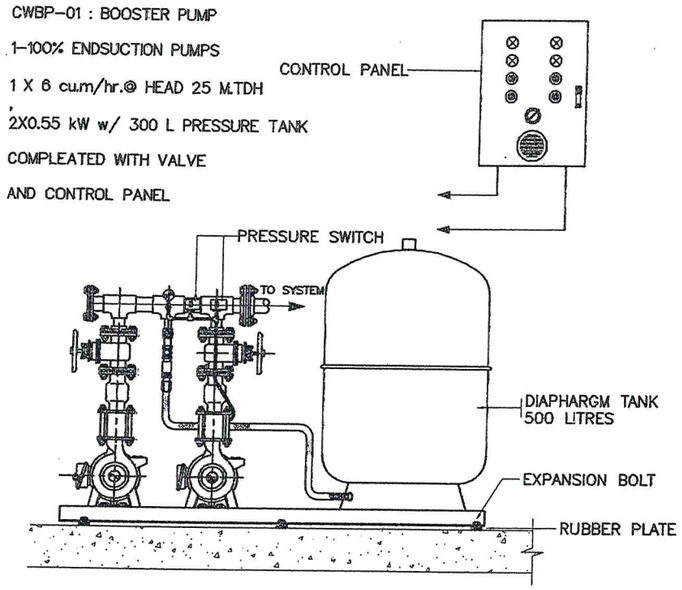

PIPE SLEEVE THROUGH INTERIOR WALL

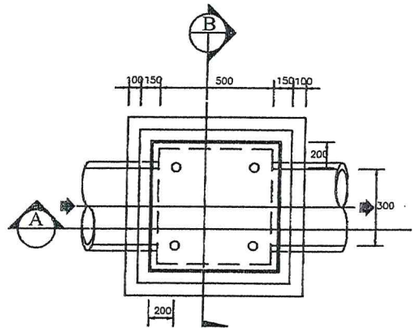

แปลน

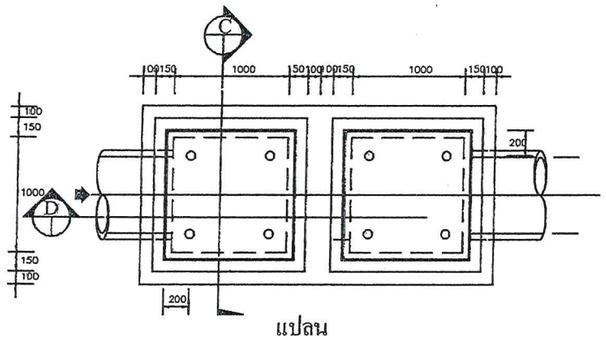

แปลน

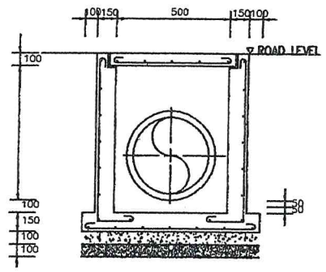

รูปตัด A

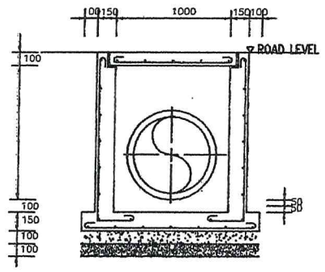

รูปตัด C

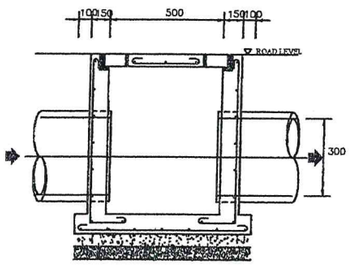

รูปตัด B

แบบขยายบ่อเมนโฮล

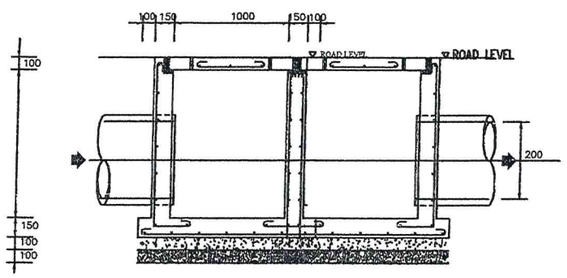

รูปตัด D

แบบขยายบ่อดักขยะและบ่อตรวจสภาพน้ำ

แบบขยายบ่อเมนโฮล และบ่อดักขยะและบ่อตรวจสภาพน้ำ

SAMSAMUTH

ห้างหุ้นส่วนจำกัด สามสมุทรการโยธา

ห้างหุ้นส่วนจำกัด สามสมุทรการโยธา
สำนักงานเลขที่ 225 หมู่ 6 ต.บางพลา อ.เมือง จ.สมุทรสงคราม

แบบก่อสร้างนี้เป็นลิขสิทธิ์ของ ห้างหุ้นส่วนจำกัด ไม่อนุญาตให้นำไปใช้ประโยชน์ในทางอื่น
หรือโดยวิธีใดๆ ก่อนได้รับอนุญาตเป็นลายลักษณ์อักษรเท่านั้น

PROJECT

อาคารสำนักงาน
องค์การบริหารส่วนตำบลยี่สาร

OWNER

องค์การบริหารส่วนตำบลยี่สาร

ARCHITECT

นายประสิทธิ์ ทวีวิทยุฬาศริยะ ส.-สถ. 1249

นางสาวระวีวรรณ แสงชื่น ภ-สถ. 12588

STRUCTURAL ENGINEER

นายทวีศักดิ์ อนุสุวรรณ สย. 8582

นายยุทธ จิตสงวงศ์ ภย. 55196

SANITARY ENGINEER

นางสาวอรวรรณ พลตรี สส. 134

ELECTRICAL ENGINEER

นายวิทยา นาคกระสันต์ สฟก. 3497

DRAWING

นางสาวระวีวรรณ แสงชื่น

REVISIONS

NO.	DATE	DESCRIPTION

DRAWING TITLE

แบบขยายทั่วไป 4

SCALE
NO SCALE

DATE
05/12/2016

DRAWING NO.
SN-10

TOTAL
61